LATUS

LUBRIFICANTI
MISCELATORI
FILTRI

Luro NASTRO

Scheda tecnica



Specifiche tecniche:

Nastro: Tessuto di poliammide (PA)
Pescante standard: 600 mm
Telaio: Metallo verniciato a polvere
Peso: 6 Kg
Larghezza nastro: 60 mm
Voltaggio: 220V c.a. - 50 Hz
Velocità di rotazione: 4.5 giri/min. ottenuti tramite motoriduttore

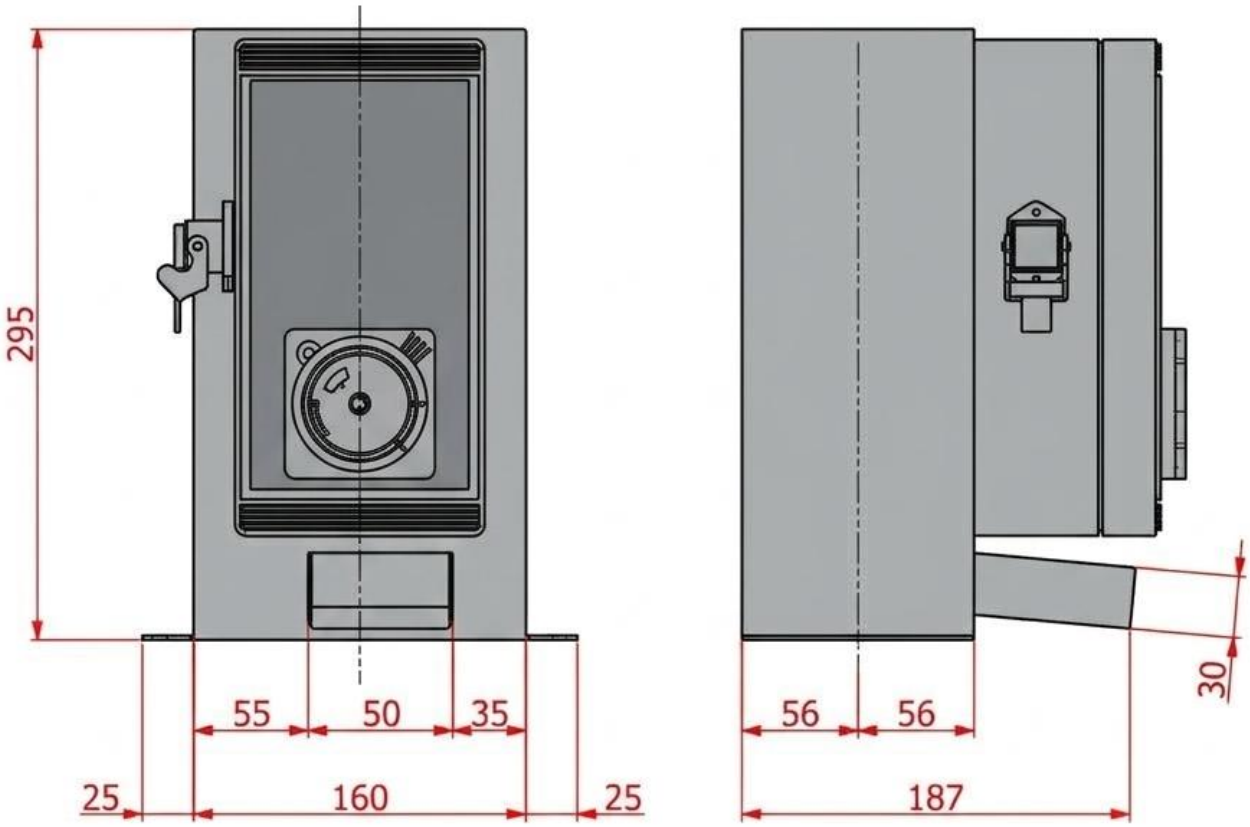
295
55
50
35
25
160
25
56
56
30
187

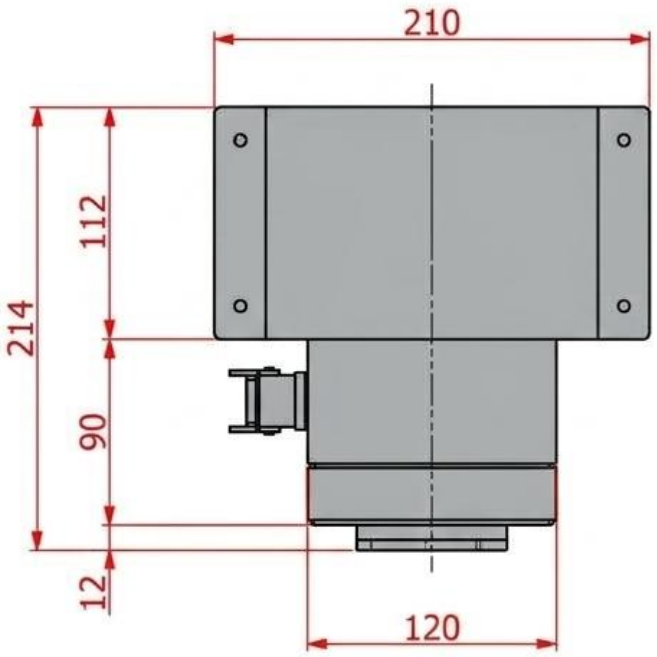
210
214
112
90
12
120