LATUS

PANORAMICA PRODOTTI

Tessuti filtranti

Panoramica

Con oltre 30 anni di esperienza, siamo il vostro partner in tutte le questioni di Filtrazione. Offriamo consulenza competente, un elevato livello di flessibilità e tempi di reazione brevi. Realizziamo rotoli in tessuto non tessuto per la filtrazione di liquidi e vari elementi filtranti per la separazione solido-liquido.





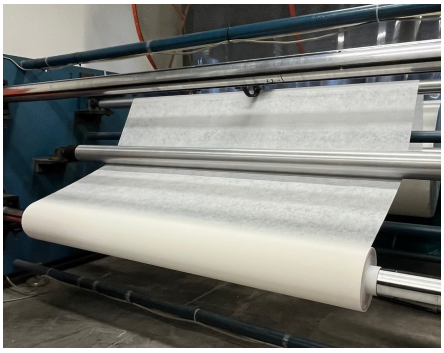

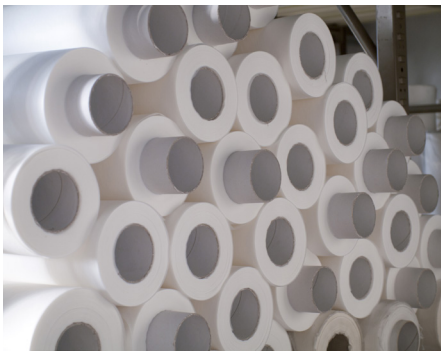



Panoramica tessuti

Principali tipologie lavorate.

Sistemi di filtraggio

Depuratori più comuni per la filtrazione di liquidi.

Confezione

Realizzazione rotoli in base alle esigenze del cliente.

Prodotti

Panoramica dei prodotti per la gestione dei liquidi.

Panoramica tessuti

OL
Viscosa

Composizione
100% viscosa

Incollaggio
Chimico

Grammature
17 | 20 | 25 | 30 | 35 | 40 | 50 | 60 gr/m²

Lavorazioni
Foratura, tornitura, fresatura, rettifica

Liquidi
Emulsione, acqua

Raccomandazione depuratore
Filtro a gravità, filtro a letto inclinato

VM
Poliestere

Composizione
100% poliestere

Incollaggio
Meccanico

Grammature
17 | 25 | 30 | 34 | 50 gr/m²

Lavorazioni
Foratura, tornitura, fresatura, rettifica, levigatura, finitura

Liquidi
Emulsione, acqua, olio intero

Raccomandazione depuratore
Filtro a gravità, filtro a letto inclinato, filtro a tamburo, filtro a nastro sottovuoto

SPN
Spunlace

Composizione
100% poliestere

Incollaggio
Meccanico (getto d'acqua)

Grammature
50 | 100 | 120 | 150 | 200 gr/m²

Lavorazioni
Foratura, tornitura, fresatura, rettifica

Liquidi
Emulsione, acqua, olio intero

Raccomandazione depuratore
Filtro a gravità, filtro a letto inclinato, filtro a tamburo, filtro a nastro sottovuoto, filtro a pressione

PARAJET
Spunlace

Composizione
100% poliestere

Incollaggio
Meccanico (getto d'acqua)

Grammature
50 | 100 | 120 | 150 | 200 gr/m²

Lavorazioni
Foratura, tornitura, fresatura, rettifica

Liquidi
Emulsione, acqua, olio intero

Raccomandazione depuratore
Filtro a gravità, filtro a letto inclinato, filtro a tamburo, filtro a nastro sottovuoto, filtro a pressione

TB

Polipropilene

Composizione
100% polipropilene

Incollaggio
Termico/Meccanico

Grammature
18 | 20 | 25 | 30 | 35 | 50 | 60 gr/m²

Lavorazioni
Foratura, tornitura, fresatura, rettifica

Liquidi
Emulsione, acqua, olio intero

Raccomandazione depuratore
Filtro a gravità, filtro a letto inclinato, filtro a tamburo, filtro a nastro sottovuoto, filtro a pressione

AGL

Agugliato

Composizione
100% poliestere

Incollaggio
Meccanico (agugliato e calandrato)

Grammature
50 | 70 | 100 | 150 | 200 gr/m²

Lavorazioni
Foratura, tornitura, fresatura, rettifica, levigatura, finitura

Liquidi
Emulsione, acqua, olio intero

Raccomandazione depuratore
Filtro a letto inclinato, filtro a tamburo, filtro a nastro sottovuoto, filtro a pressione

PARAMOLL

Agugliato

Composizione
100% poliestere

Incollaggio
Meccanico (agugliato e calandrato)

Grammature
50 | 70 | 100 | 150 | 200 gr/m²

Lavorazioni
Foratura, tornitura, fresatura, rettifica, levigatura, finitura

Liquidi
Emulsione, acqua, olio intero

Raccomandazione depuratore
Filtro a letto inclinato, filtro a tamburo, filtro a nastro sottovuoto, filtro a pressione

I tipi di tessuti mostrati rappresentano la nostra gamma **standard**. Possiamo offrire numerose altre tipologie.

Per qualsiasi domanda sui nostri prodotti, non esitare a contattarci.

Sistemi di filtraggio

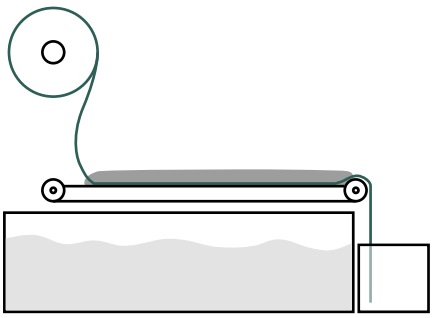

OL
VM
SPN
PARAJET
TB

Filtro a gravità

I filtri a gravità sono i più semplici e i più economici utilizzati industrialmente. Facili da usare e molto flessibili.

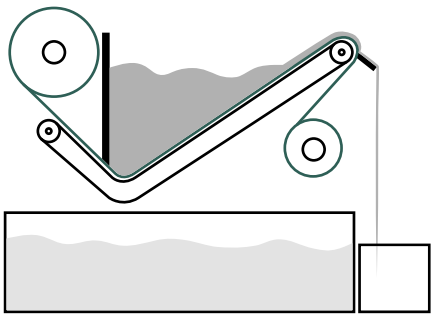

OL
VM
SPN
PARAJET
TB
AGL
PARAMOLL

Filtro a letto inclinato

La pressione generata dal volume dell'acqua accumulato, consente un migliore utilizzo del tessuto filtrante.

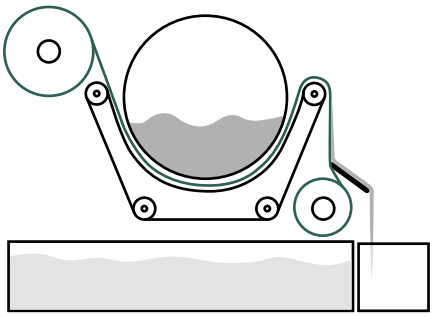

VM
SPN
PARAJET
TB
AGL
PARAMOLL

Filtro a tamburo

Il vantaggio di questo sistema è il design compatto e salvaspazio.

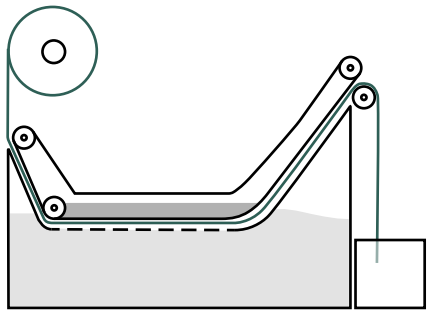

VM
SPN
PARAJET
TB
AGL
PARAMOLL

Filtro a nastro sottovuoto

Nei filtri a nastro sottovuoto la differenza di pressione generata diventa il vello del filtro, sfruttando al meglio il tessuto.

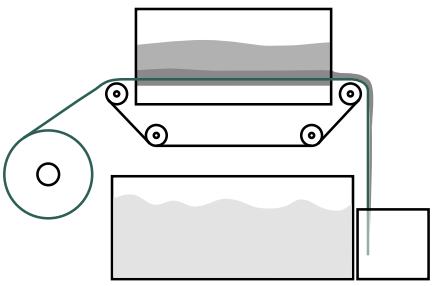

SPN
PARAJET
TB
AGL
PARAMOLL

Filtro a pressione

Il principio di funzionamento del filtro a pressione sfrutta l'accumulo dello sporco bloccato dal tessuto.

Come identificare il filtro giusto per il tuo depuratore?

Contattaci!

+39 030 9749090
info@latus-srl.it

Confezione

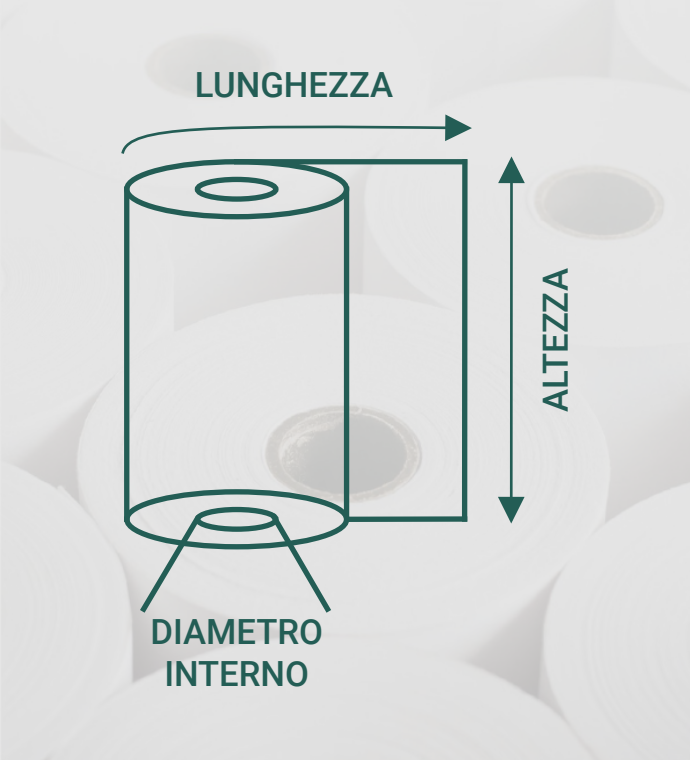



Il diametro esterno di un rotolo è spesso limitato dal sistema di filtraggio. Dipende sia dalla lunghezza del rotolo che dallo spessore del tessuto.

Larghezza rotoli	Su richiesta del cliente (da 200 mm a 2500 mm)
Lunghezza rotoli	Su richiesta del cliente (diametro esterno max 1000 mm)
Diametro interno	76 mm

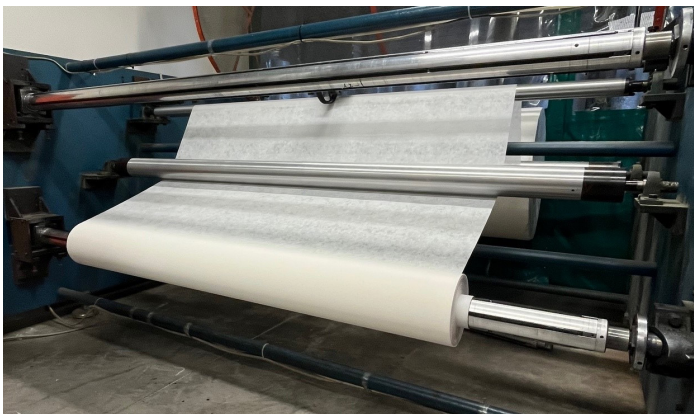



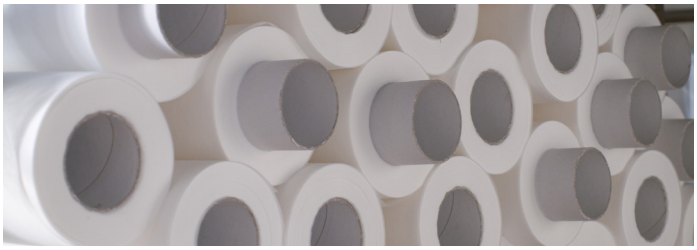

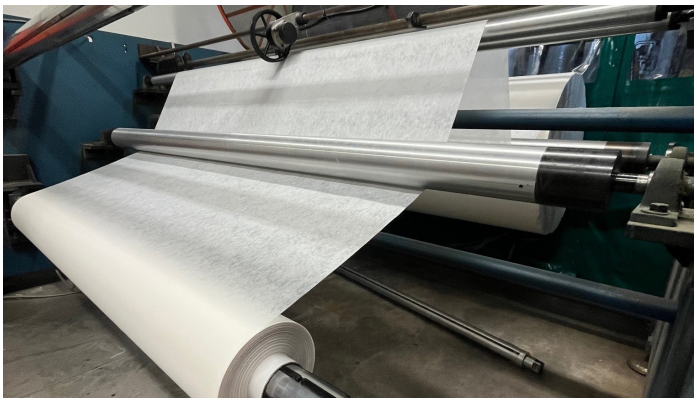

Panoramica prodotti



FILTRI A SACCO EATON

Filtri a sacco in PES/PP/NMO, realizzati in feltro agugliato o tessuto.



TESSUTI FILTRANTI

Rotoli su misura in tessuto non tessuto, disponibili in molte tipologie e grammature.



FILTRI A CARTUCCIA

Disponibili in varie misure e gradi di filtrazione.

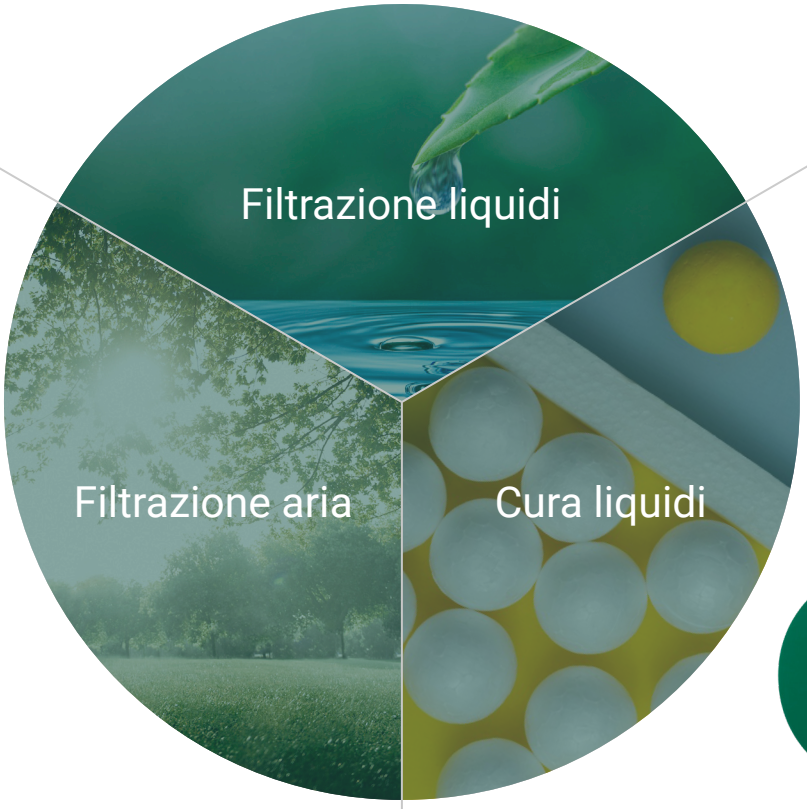



TASCHE FILTRANTI

Misure standard e speciali nelle classi di filtro G2 - F9.



PANNI FILTRANTI

Setti filtranti in vari spessori per la filtrazione delle polveri grossolane.



DISOLEATORI

Nastro, disco e coalescenza.



MISCELATORI VOLUMETRICI DOSATRON

Scale di regolazione da 0.03 a 25%
Gamme D25 | D3 | D8 | D9 | D20

LATUS
soluzioni industriali
1993-2023

Nuova Latus s.r.l.
Via Trento, 141 - 25020 Capriano del Colle (BS)
Tel. +39 030 9749090
info@latus-srl.it - **latus-srl.it**