
meyer
POLYCRETE®



meyer POLYCRETE

DAT
DRESDNER
ABWASSERTAGUNG

POLYCRETE® – DER IDEALE KANALBAUWERKSTOFF

- POLYCRETE® ist ein harzgebundener Beton
- Chemisch und mechanisch hoch belastbarer Werkstoff
- Das zähharte Harz ermöglicht eine hohe Druck- und Biegefestigkeit
- POLYCRETE® steht für wirtschaftliche Kanalbaustoffe mit extrem hoher Lebensdauer
- Dauerhaft resistent gegen biogene Schwefelsäuren





POLYCRETE® – DER IDEALE KANALBAUWERKSTOFF

- POLYCRETE® ist ein harzgebundener Beton
- Chemisch und mechanisch hoch belastbarer Werkstoff
- Das zähharte Harz ermöglicht eine hohe Druck- und Biegefestigkeit
- POLYCRETE® steht für wirtschaftliche Kanalbaustoffe mit extrem hoher Lebensdauer
- Dauerhaft resistent gegen biogene Schwefelsäuren







meyer POLYCRETE

DAT
DRESDNER
ABWASSERTAGUNG



meyer POLYCRETE®

DAT
DRESDNER
ABWASSERTAGUNG



meyer POLYCRETE

DAT
DRESDNER
ABWASSERTAGUNG



meyer POLYCRETE

DAT
DRESDNER
ABWASSERTAGUNG



meyer POLYCRETE

DAT
DRESDNER
ABWASSERTAGUNG



meyer POLYCRETE

DRESDNER ABWASSERTAGUNG



meyer POLYCRETE

DAT DRESDNER ABWASSERTAGUNG



meyer POLYCRETE

DRESDNER ABWASSERTAGUNG



meyer POLYCRETE

DAT
DRESDNER
ABWASSERTAGUNG



meyer POLYCRETE

DAT
DRESDNER
ABWASSERTAGUNG



meyer POLYCRETE

DRESDNER ABWASSERTAGUNG



meyer POLYCRETE®

DAT
DRESDNER
ABWASSERTAGUNG



meyer POLYCRETE

DAT
DRESDNER
ABWASSERTAGUNG



meyer POLYCREET

DAT
DRESDNER
ABWASSERTAGUNG



meyer POLYCRETE

DAT
DRESDNER
ABWASSERTAGUNG



meyer POLYCRETE

DAT
DRESDNER
ABWASSERTAGUNG



meyer POLYCRETE

DAT DRESDNER ABWASSERTAGUNG



meyer POLYCRETE

DAT
DRESDNER
ABWASSERTAGUNG

meyer POLYCRETE

DRESDNER ABWASSERTAGUNG



meyer POLYCRETE

DAT
DRESDNER
ABWASSERTAGUNG



meyer POLYCRETE

DRESDNER ABWASSERTAGUNG



meyer POLYCRETE

DRESDNER ABWASSERTAGUNG



meyer POLYCRETE

DAT DRESDNER ABWASSERTAGUNG


meyer POLYCRETE
DRESDNER ABWASSERTAGUNG



meyer POLYCRETE®

DRESDNER ABWASSERTAGUNG



meyer POLYCRETE

DAT
DRESDNER
ABWASSERTAGUNG



Danke für Ihre Aufmerksamkeit

meyer POLYCRETE

DAT DRESDNER ABWASSERTAGUNG

Energiespundwände als neue regenerative Energiequelle

Philipp Schaeuble

Energiespundwand Deutschland®





STABAU

VERBAU

ZD02



thermisch aktivierte Bauteile

=

WÄRME



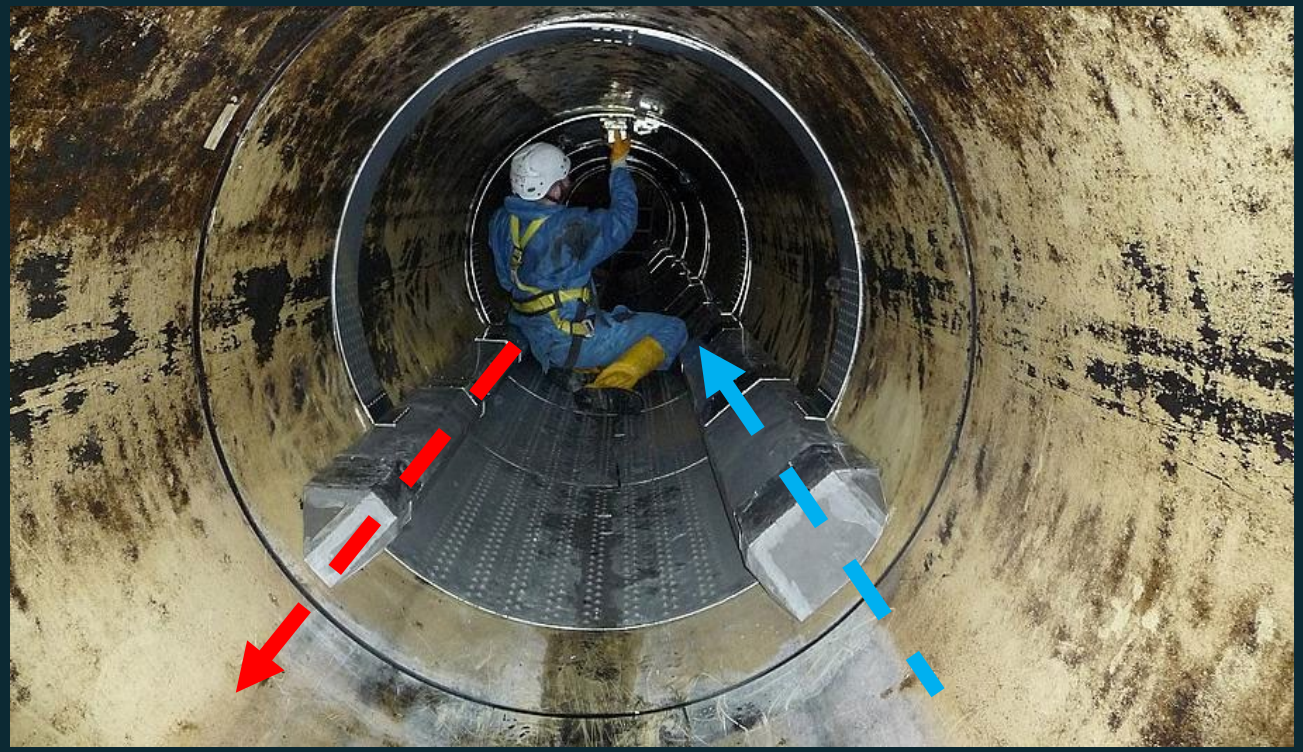

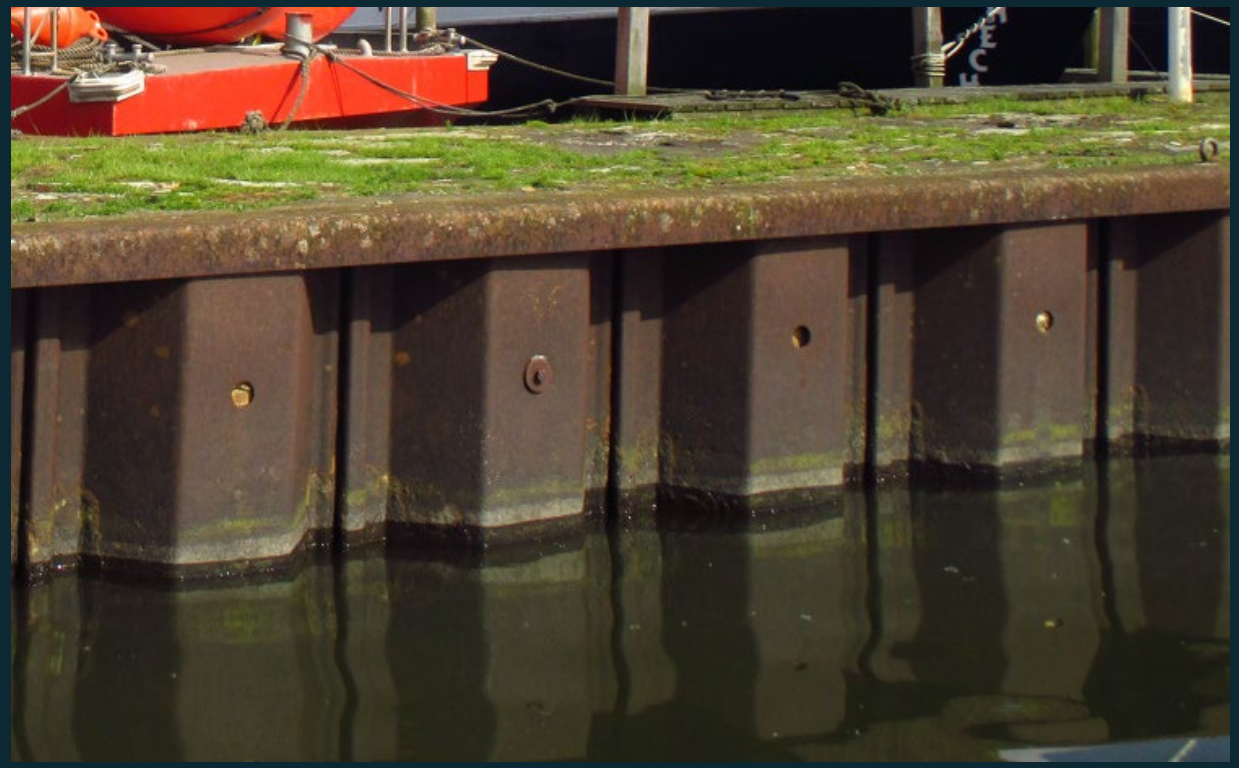

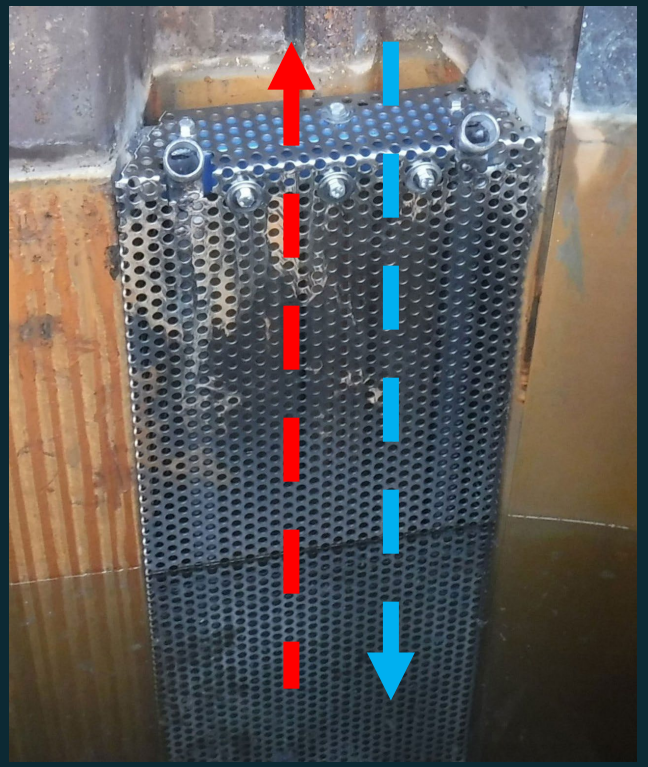

Stahl + Wasser = Wärme

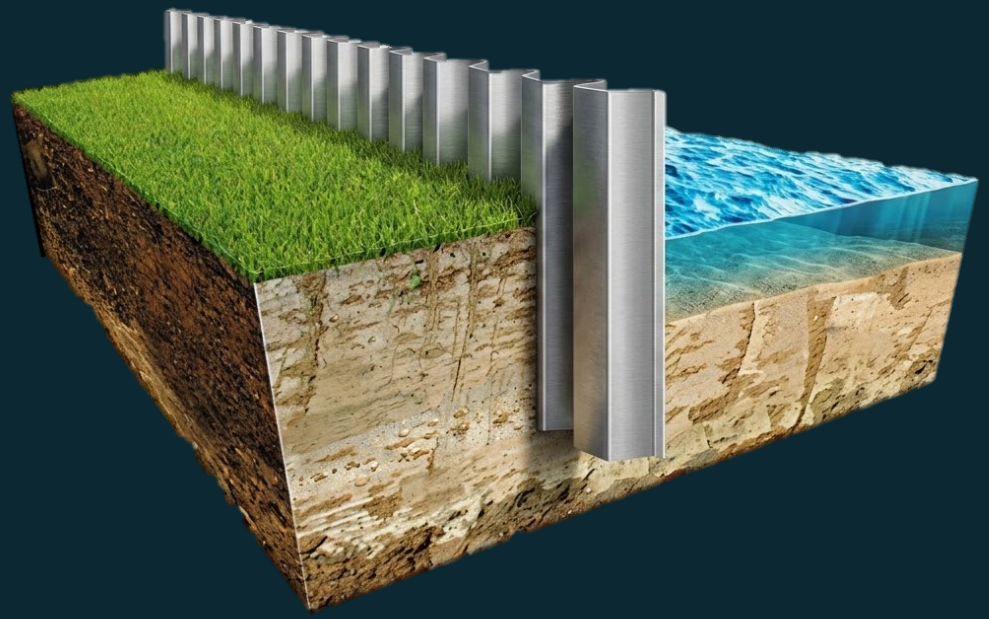

Spundwandbedarf / Jahr

80.000 t

Bundeswasserstraßen

7.300 km

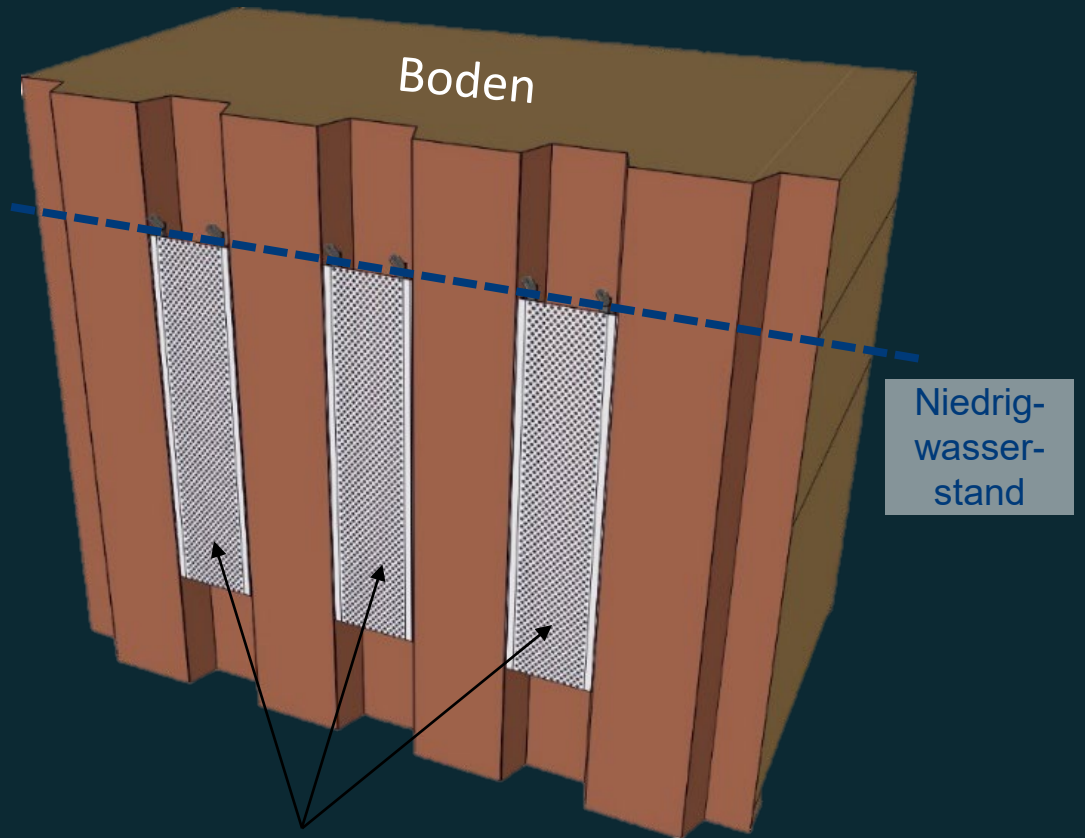

Anbauelemente

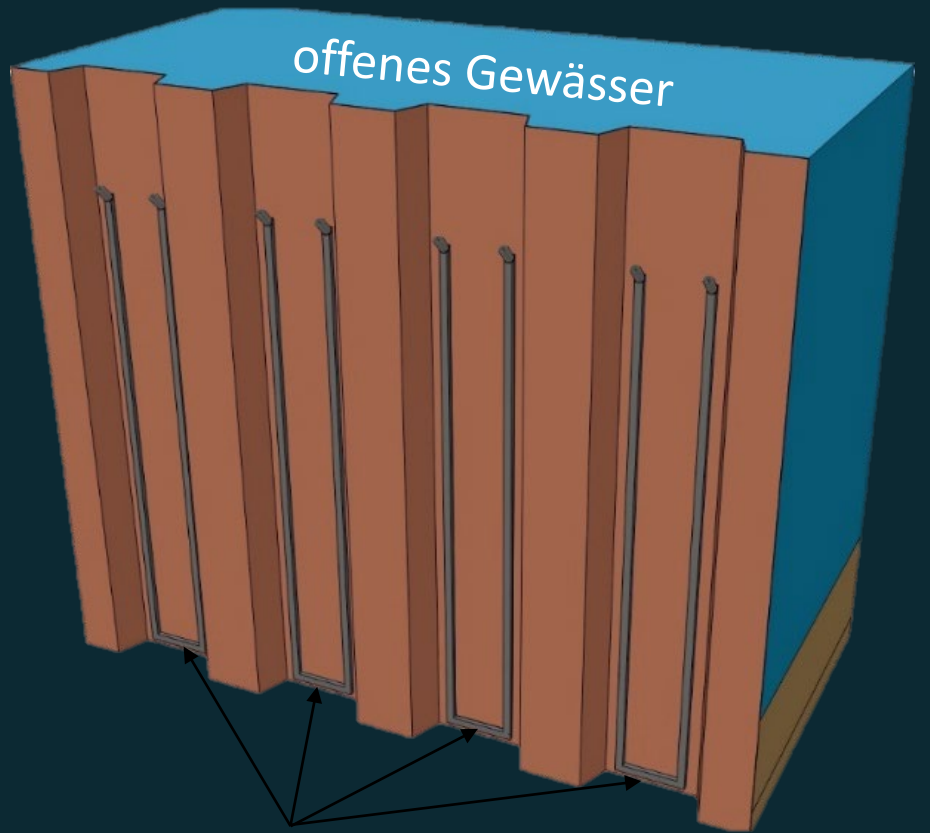

werkseitig voraktivierte Profile

Verbundforschungsvorhaben EnEff:Wärme (2015-2019) am
Lehrstuhl für Geotechnik im Bauwesen der

RWTH AACHEN UNIVERSITY

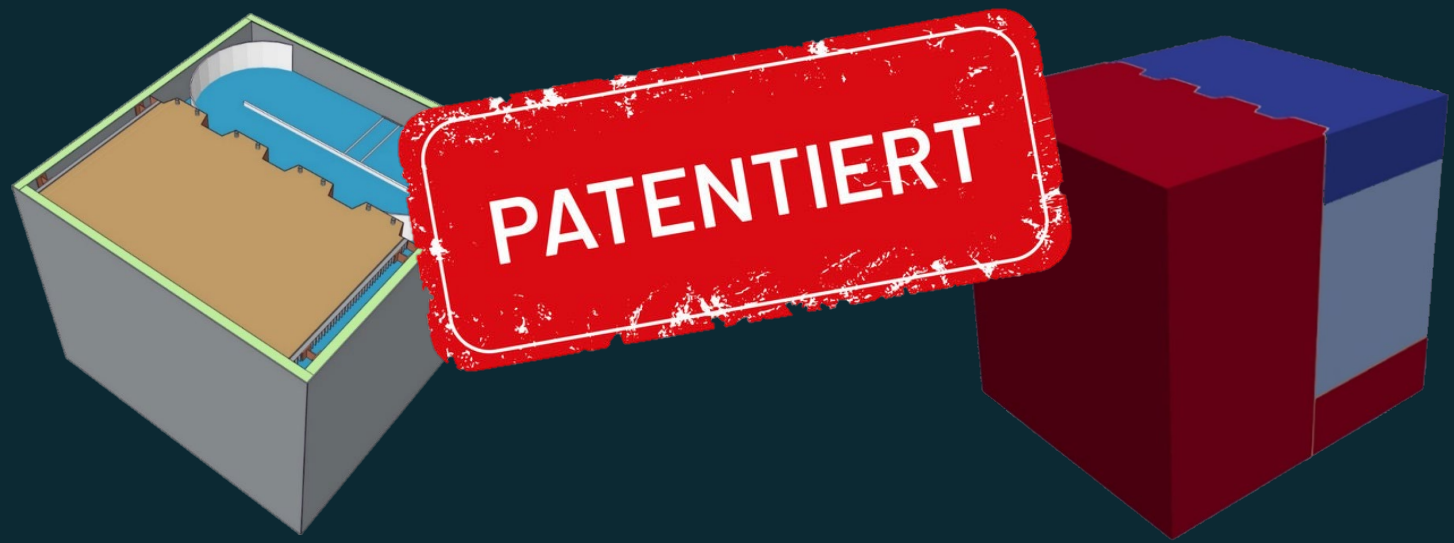

großmaßstäbliche Versuche

numerisches Modell

Entzugsleistung

350 W/m

Coefficient of Performance (COP)

> 4.0

Vardon, P. J., Gerola, M., et al. (2025). The Energy Quay Wall: Results from a Full-Scale Field Test. Renewable Energy, 253, 123552. https://doi.org/10.1016/j.renene.2025.123552.

Alter Fischereihafen
Cuxhaven, DE
1.6 MW





Havelquartier
Potsdam, DE
192 kW





Museumswerft
Vreeswijk, NL
20 kW



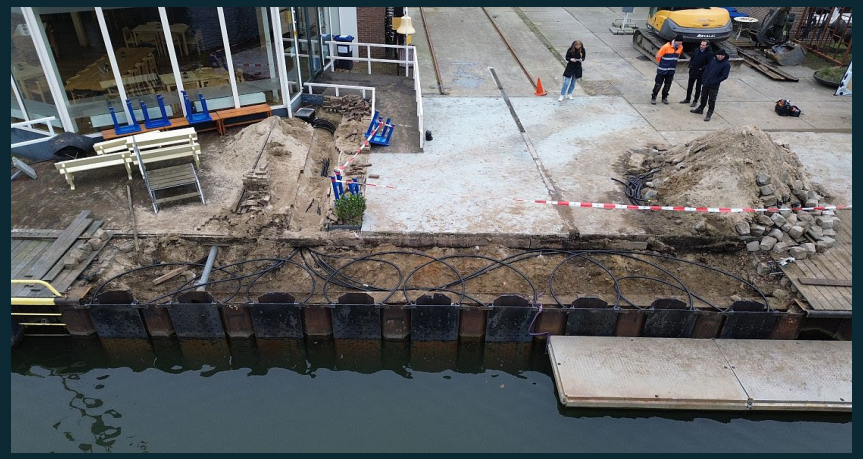



verträglich für Boden und Grundwasser



schnelle Installation mit üblichen Verfahren



geräuschlos arbeitende Systeme



hocheffizienter Wärmepumpenbetrieb

Energiespundwand Deutschland®

Standnummer:

ZD02

Eine Kooperation der:
STABAU GmbH founded on steel
ZAI Ziegler und Aulbach Ingenieurgesellschaft mbH



Intelligentes Kanalmanagement

Wie KI-basierte Methoden Inspektionsdaten strategisch nutzbar machen

IBAK Sewer Asset Management (ISAM)
Datenbasiert. Vorausschauend. Wirtschaftlich.

Herausforderung

Zentrale Fragestellungen von Netzbetreibern

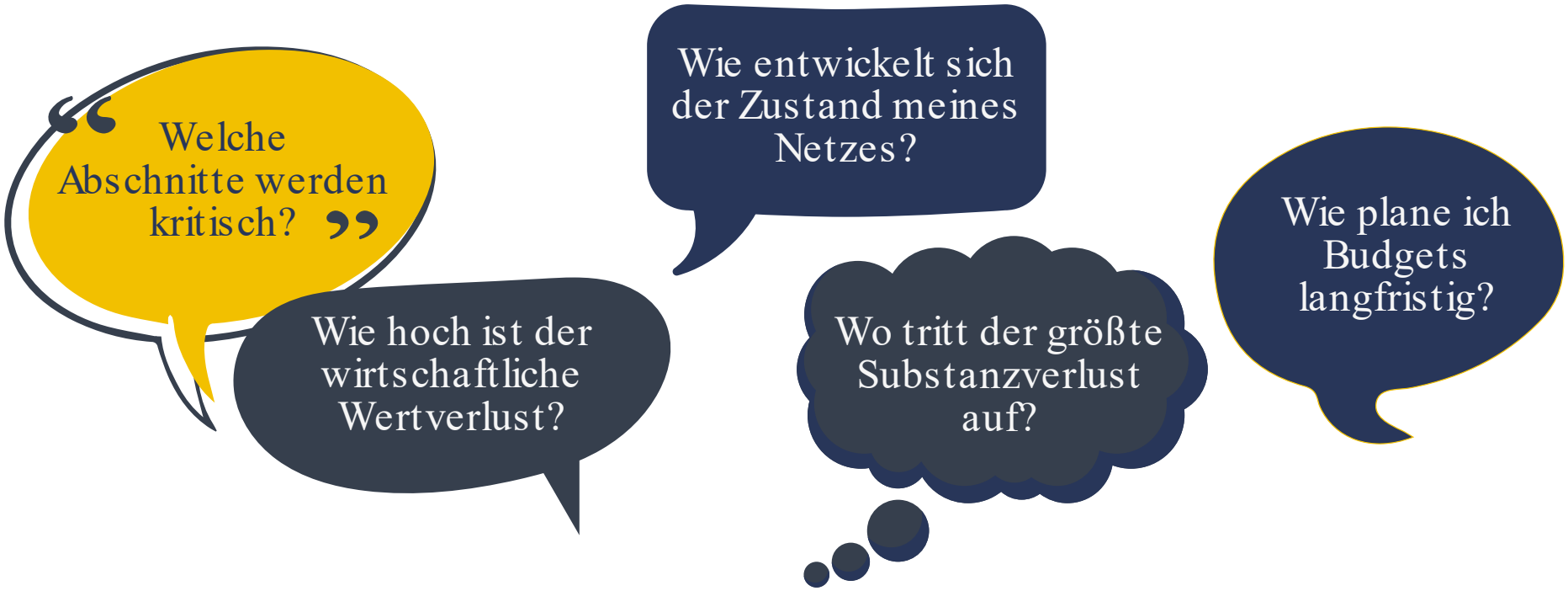

IBAK

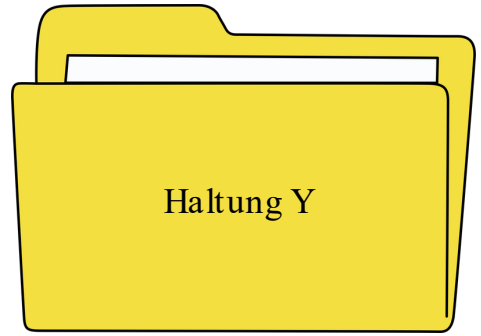

Datenqualität als Grundlage

Datenkorrektursystem

- ✓ Material
- X Baujahr
- ✓ Profiltyp
- X Tiefenlage
- ✓ Haltungslänge

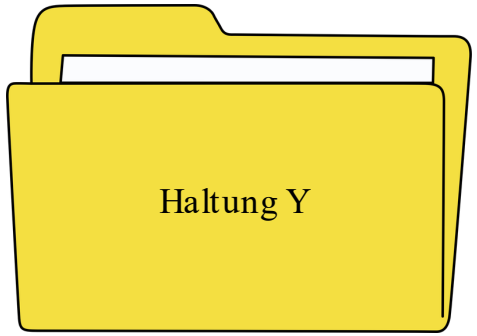

ISAM-
Auto-Korrektur-Methoden


3D-Rekonstruktion



KI-Bildklassifizierung



KI-Texterkennung


Regelbasierte
Vorschläge

ISAM-
Korrekturvorschläge



- ✓ Material
- ✓ Baujahr
- ✓ Profiltyp
- ✓ Tiefenlage
- ✓ Haltungslänge

Zukunft sichtbar machen

Prognose und Wirtschaftlichkeit

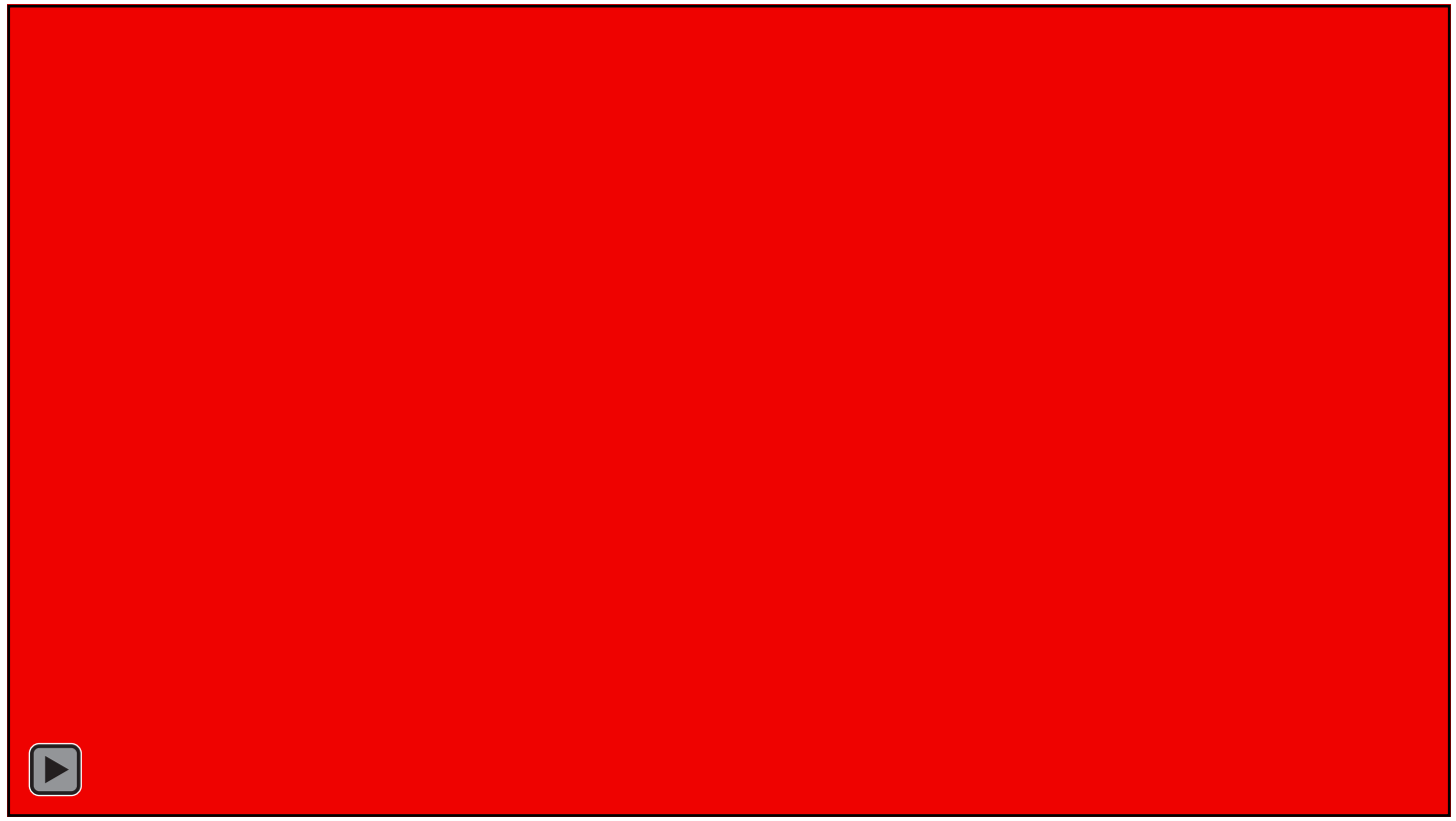

Analysen auf allen Ebenen:

- Netzweit
- Straßenspezifisch
- Haltungsscharf

Fundierte Entscheidungen

Effizient handeln mit modernen Technologien

- Risiken frühzeitig erkennen
- Vermeidung von Schäden und Notfällen
- Proaktiv statt reaktivem Handeln
- Optimierter Ressourceneinsatz

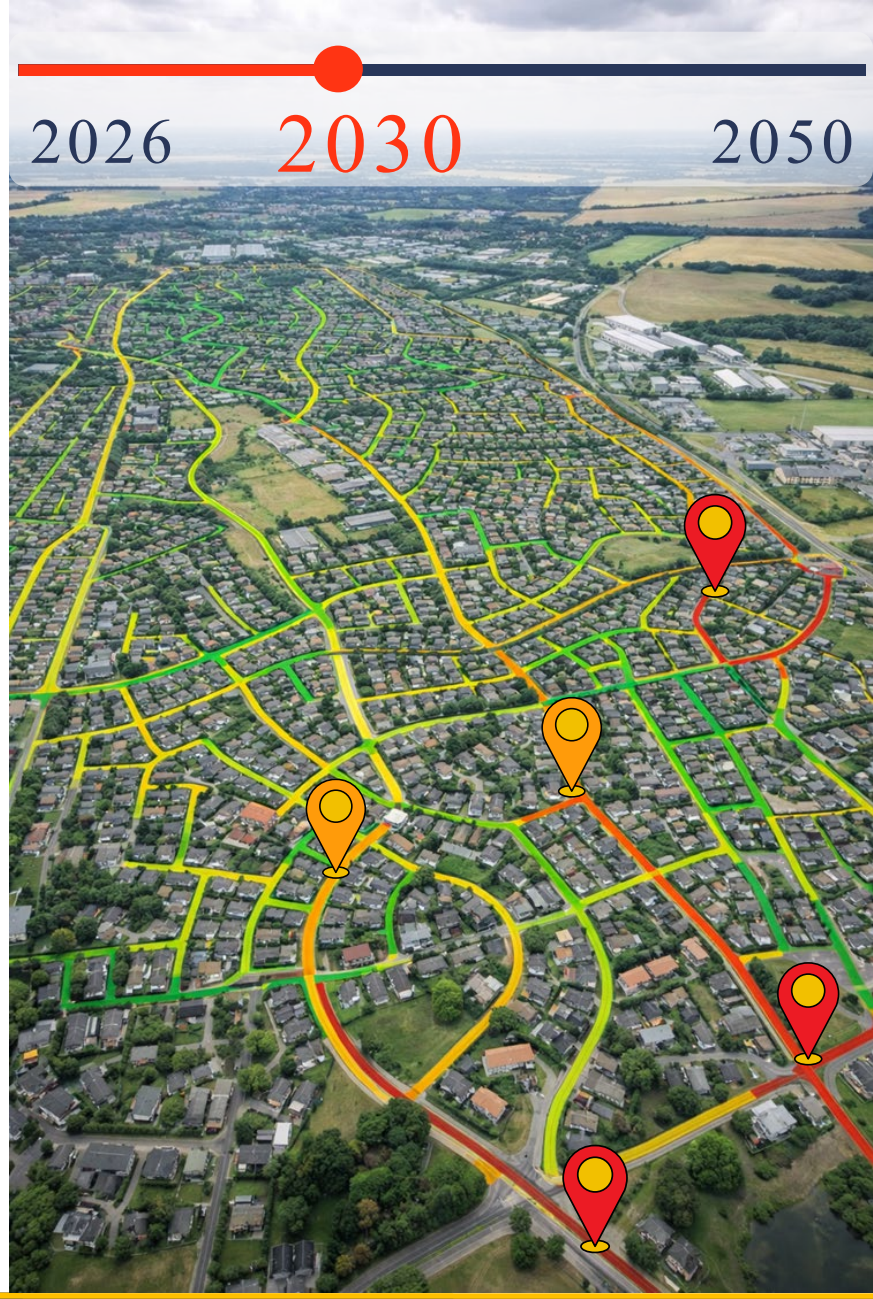



ISAM

IBAK SEWER ASSET MANAGEMENT

ISAM revolutioniert das Kanalmanagement:

Eine modulare KI-Toolbox, die
- Kanaldaten visualisiert
- intelligent validiert und
- vorausschauend auswertbar macht.

Dresdner Abwassertage 2026

ROMOLD
Wenn's um Schächte geht!



ROMOLD am Puls der Zeit

ROMOLD
Wenn's um Schächte geht!

Was sagt Ihnen: DWA 102?

Grundsätze zur Bewirtschaftung und Behandlung von Regenwetterabflüssen zur Einleitung in Oberflächengewässer

KURZ GESAGT: Dezentrale Reinigung von Straßenablaufwasser.

ROMOLD
Wenn's um Schächte geht!

Die Lösung von ROMOLD: Capturion

- Hält bis zu 97% aller festen Partikel zurück (AFSfein 77%)
- Verbessert den Gewässerschutz
- 400m2
- Einfache Reinigung im Betrieb (<5Minuten)

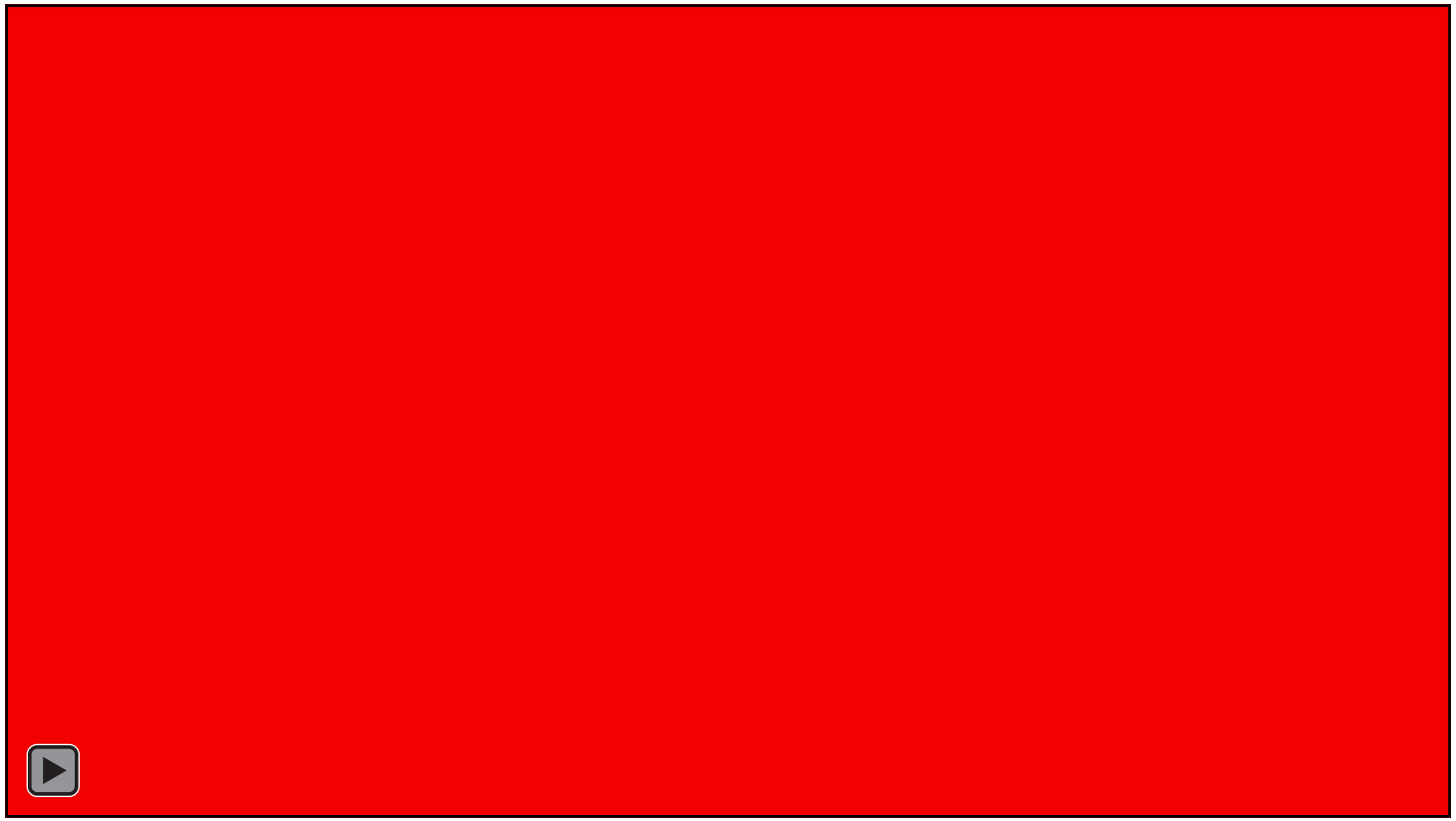

Was sagt Ihnen: ROM-Smart?

ROMOLD
Wenn's um Schächte geht!



FÜLLSTANDSMESSUNG
VON STRAßENABLÄUFEN



REDUZIERUNG DER
REINIGUNGSKOSTEN



SCHUTZ VOR
ÜBERSCHWEMMUNGEN

Die Lösung von ROMOLD: ROM-Smart

- - Das integrierte Modul ROM-Smart übermittelt den aktuellen Füllstand und löst Alarm aus sobald der Füllstand in den kritischen Bereich steigt

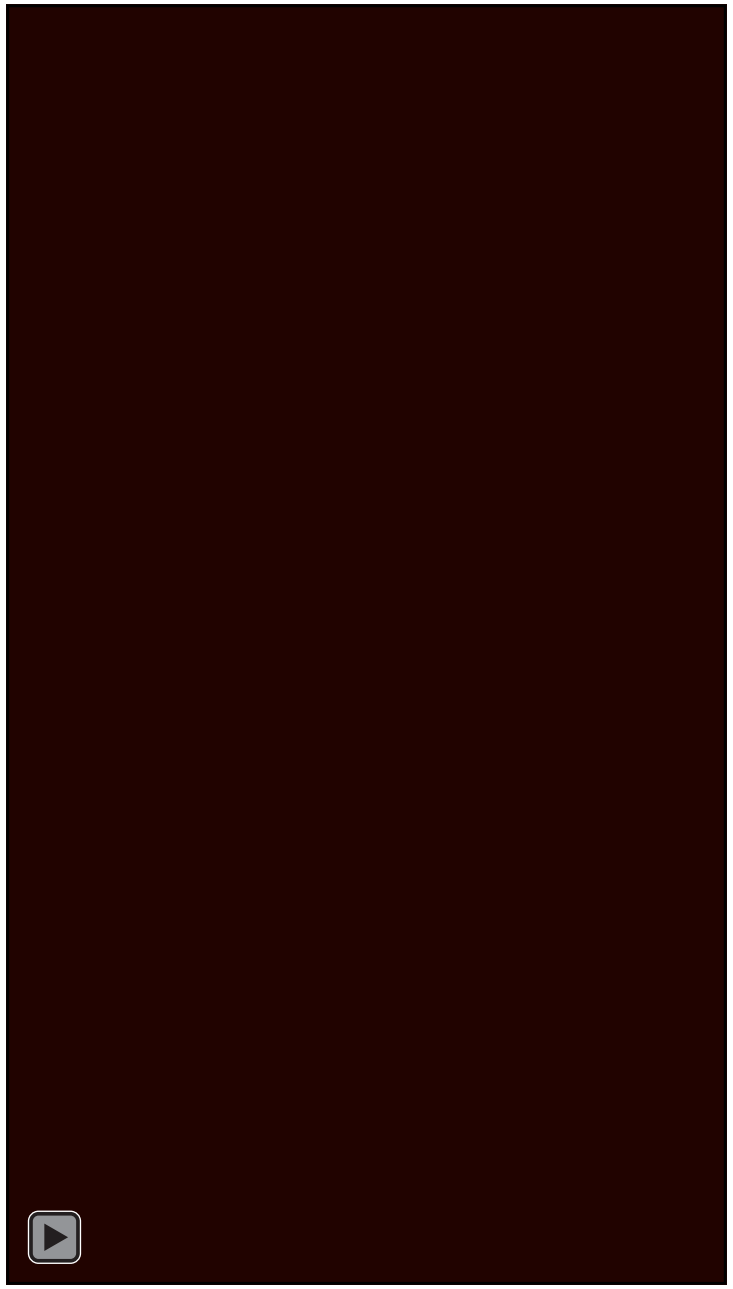

ROMOLD
Wenn's um Schächte geht!

Vielen Dank und jetzt schnell zum ROMOLD Stand
und BUTTERBROTDOSE sichern☺)

ROMOLD

Wenn's um Schächte geht!



AKA KUNSTSTOFFROHRLEITUNGS-SYSTEME GMBH



DAT Dresden Abwassertage · 22.04.2026 ·
Dipl.-Ing. (FH) Heike Sußig Geschäftsführende Gesellschafterin

- **Gründung: 2000**
- **Werkstattfertigung**
- **bis 630mm Stumpfschweißtechnik**
- **Behälter bis 3,5m Durchmesser**
- **Bauhöhen bis 5m**
- **Extruderschweißen kontinuierlich und diskontinuierlich**
- **Prüfungen nach DVS 2212-1**
- **Zeichnung in 2D**

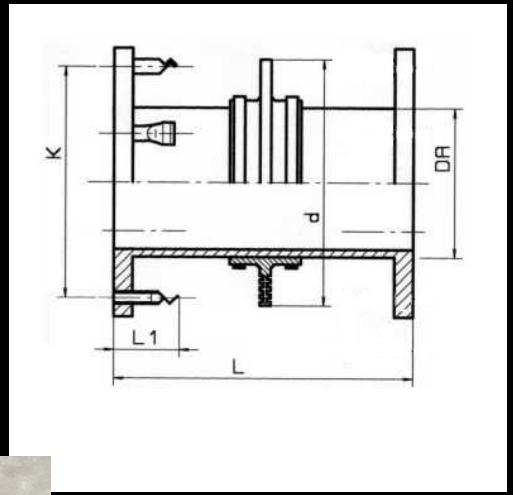



Produkt-portfolio











Abwasserschächte mit Gerinne und Berme



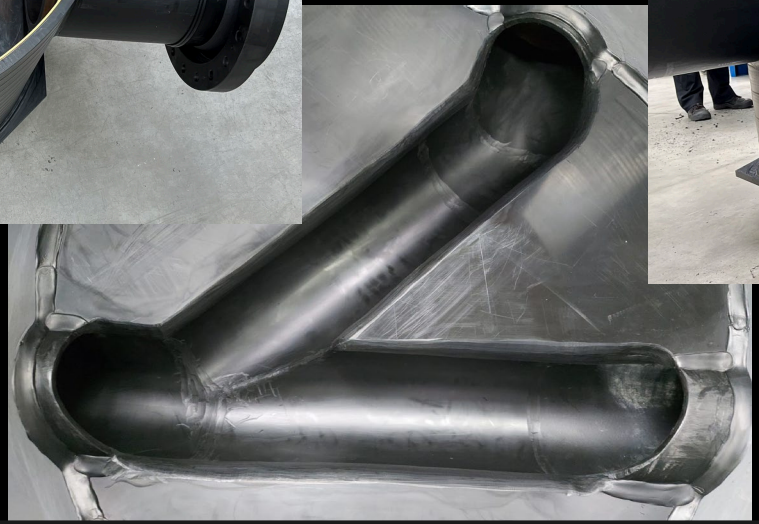



Armaturen-Schächte







Trinkwasser- und Brunnenschächte

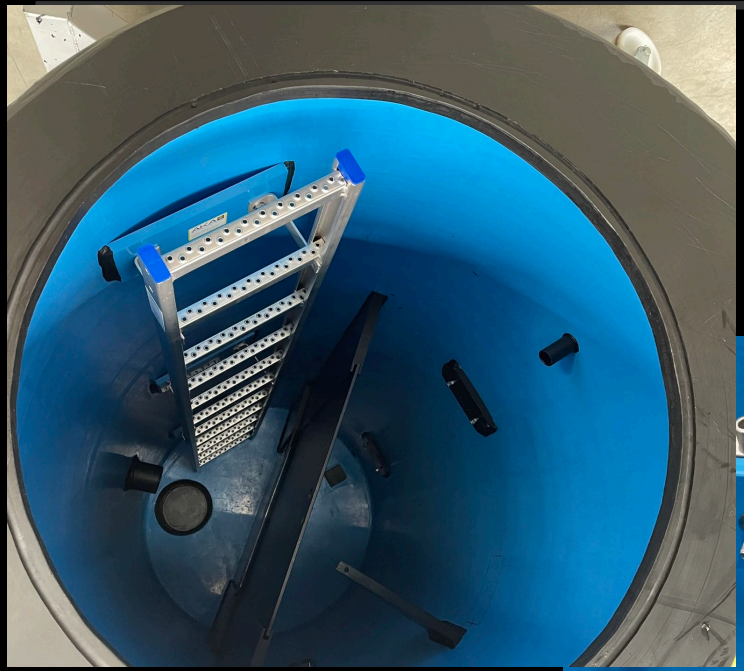





nach ihren Vorgaben

Sonderbauteile

Verteiler mit aufgesattelten Stutzen



Löschwasserbehälter
3m Durchmesser, 18m Länge



Sonderbauteile

Sedimentabsetzbehälter



Etage segmentgescheißt



AKA KUNSTSTOFF-ROHRLEITUNGS-SYSTEME GMBH





Vielen Dank für Ihre Aufmerksamkeit

IHR KOMPLETTANBIETER FÜR GEWÄSSERSCHUTZ.



Drosseln / Abflussregelungen

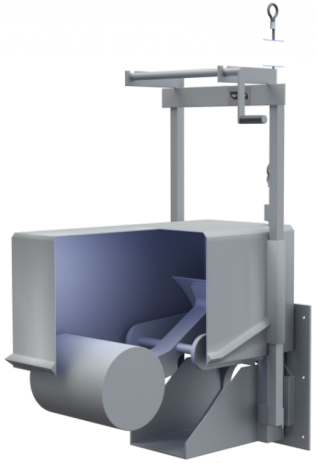

Kompakt-Abflussregler
fremdenergiefrei, mechanisch

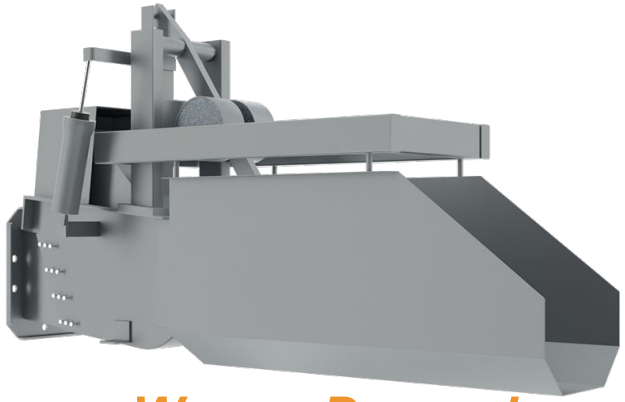

Waage-Drossel
fremdenergiefrei, mechanisch

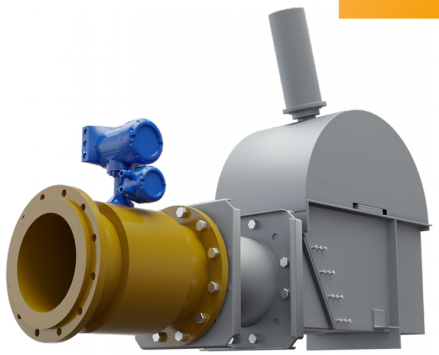

E-Segment-Drossel
TF-DFM, elektrisch

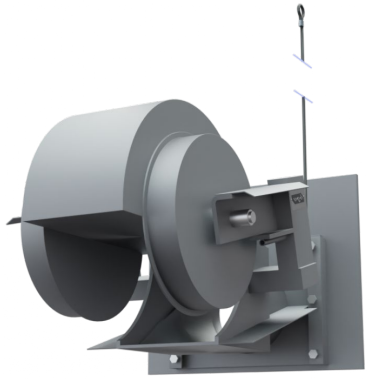

Abflussregler RW
fremdenergiefrei, mechanisch,
für Regenwasser

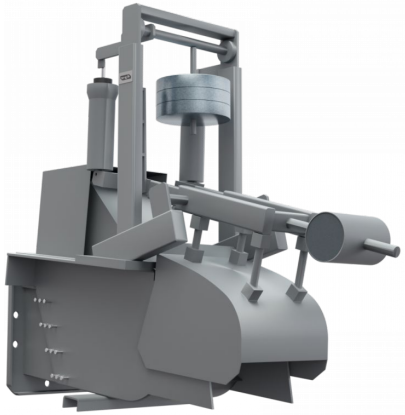

Strahl-Drossel
fremdenergiefrei, mechanisch

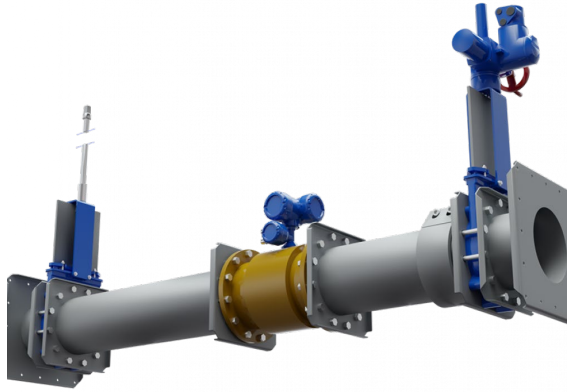

E-Drossel-Schieber
TF-DFM, elektrisch

Grobstoffrückhalt / Schwimmstoffrückhalt



Kulissentauchwand
Schwimmstoffrückhalt

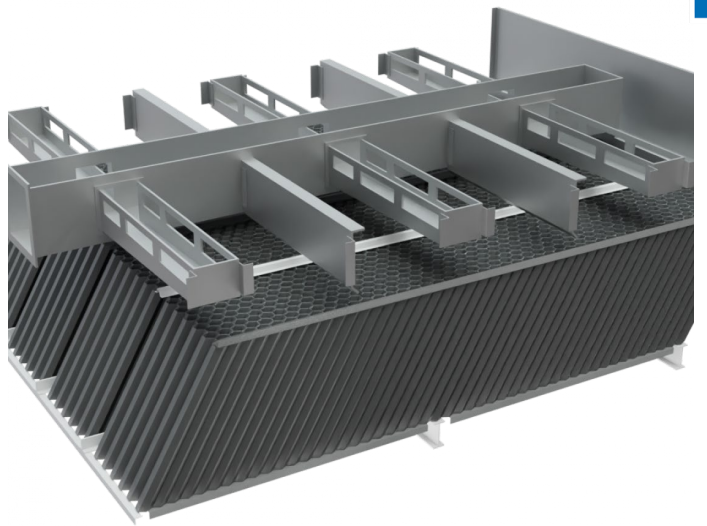

Schrägklärer
Feststoffrückhalt

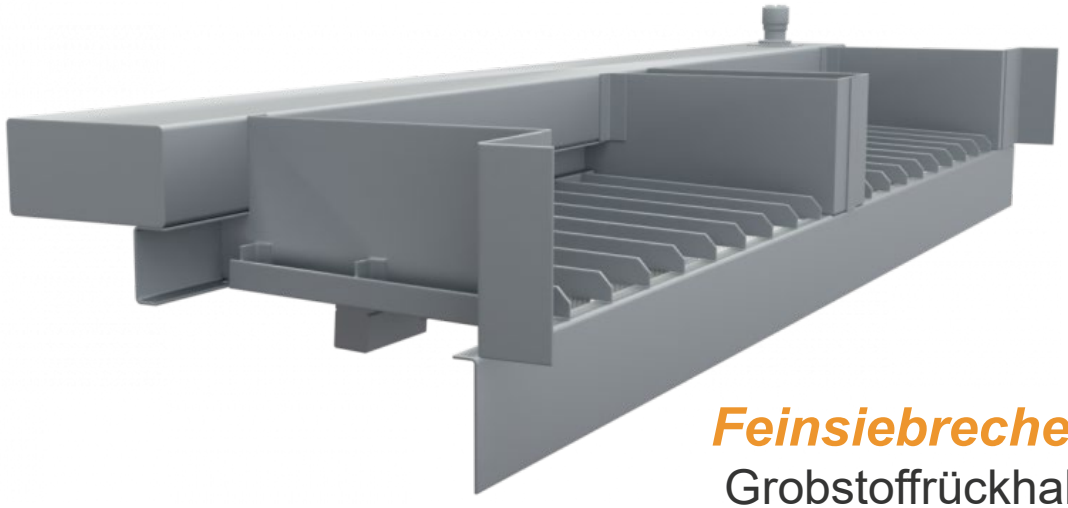

Feinsiebrechen
Grobstoffrückhalt

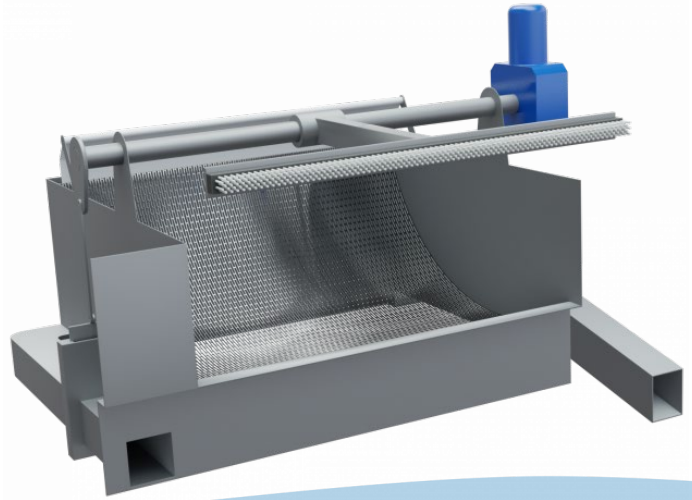

Radialsiebrechen
Grobstoffrückhalt

Beckenreinigung



Schwenk-Strahl-Reiniger



Schwenkbares Rührwerk

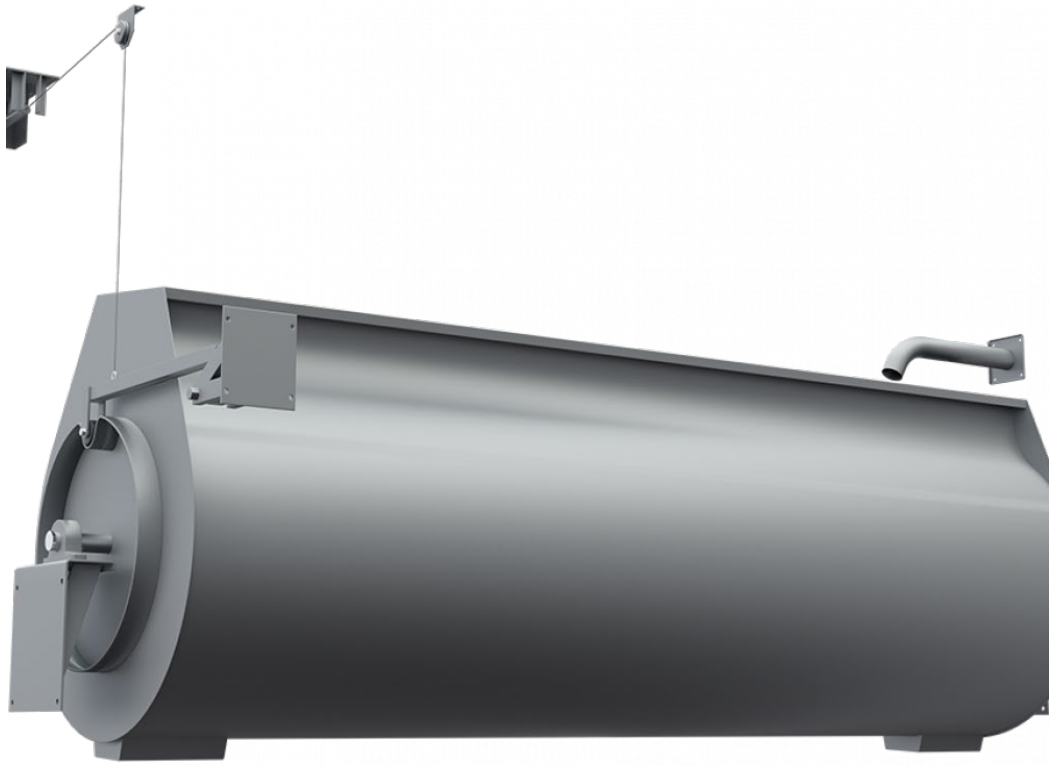

Schwall-Spül-Trommel

Prozessleittechnik

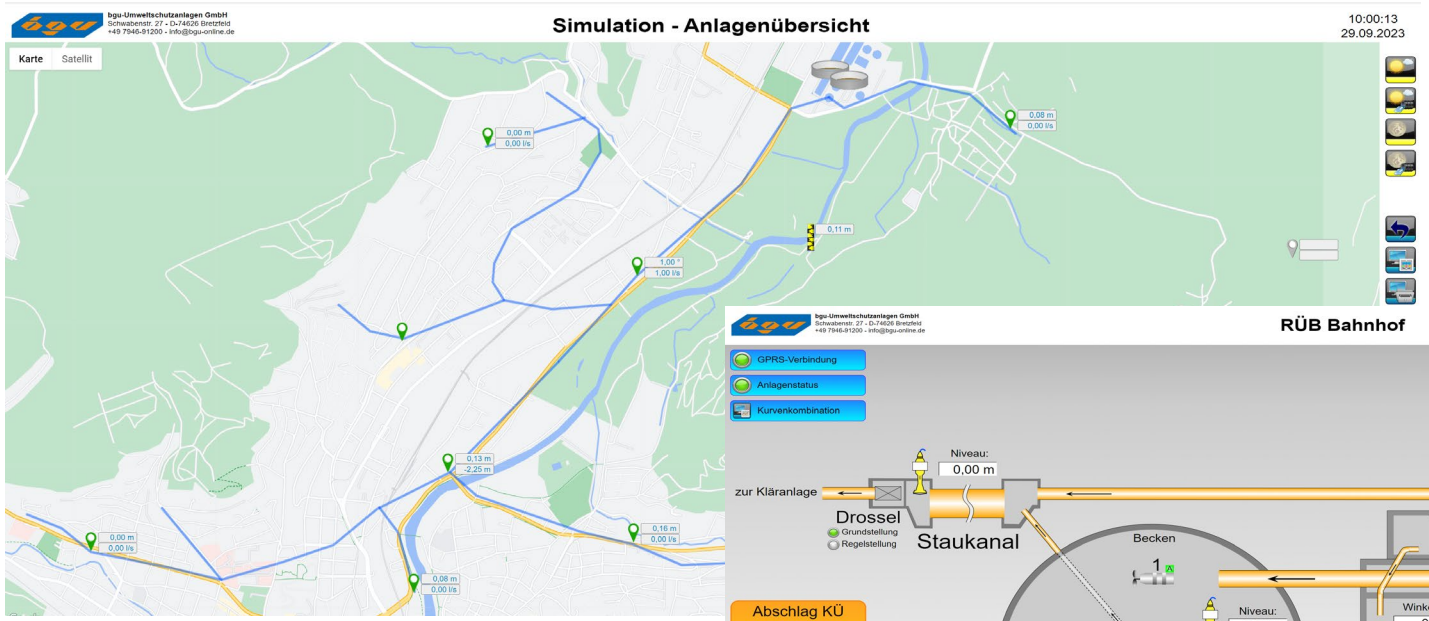

Anlagenübersicht

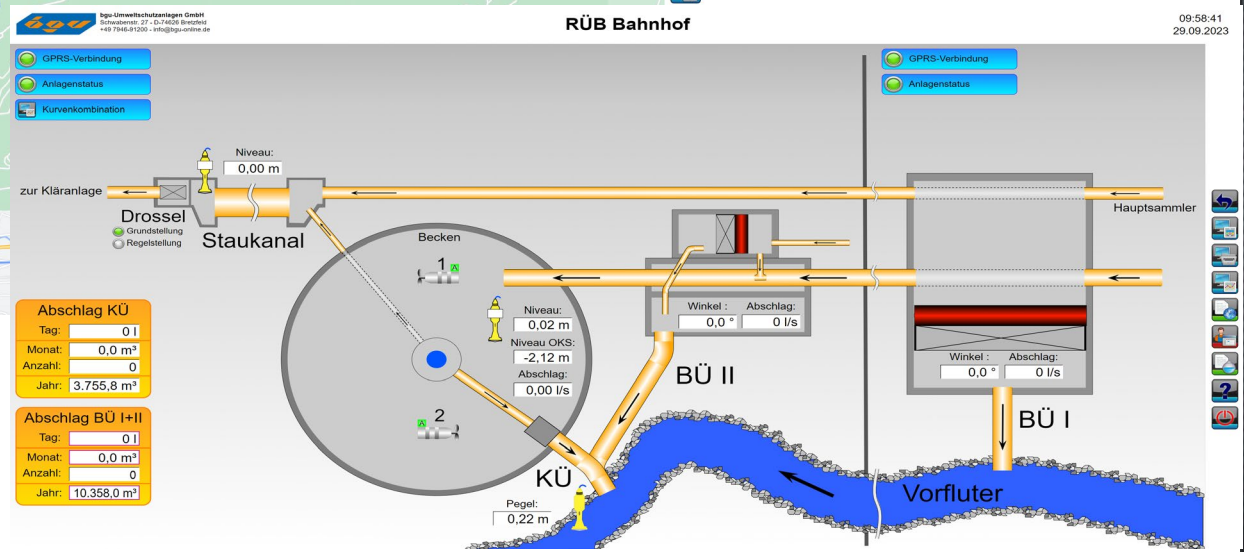

RÜB Übersicht
RÜB Berichte mit
DABay Schnittstelle

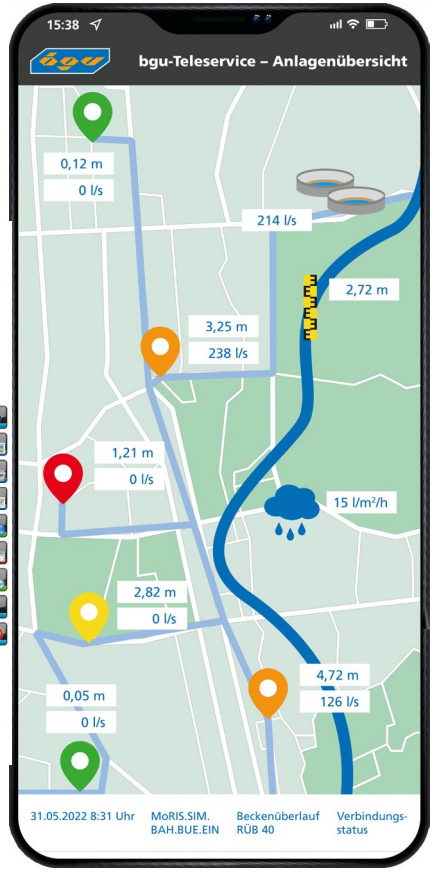

Zugriff über
Smartphone

WIR SIND

IHR KOMPLETTANBIETER UND DIENSTLEISTER FÜR REGENBECKEN UND GEWÄSSERSCHUTZ.

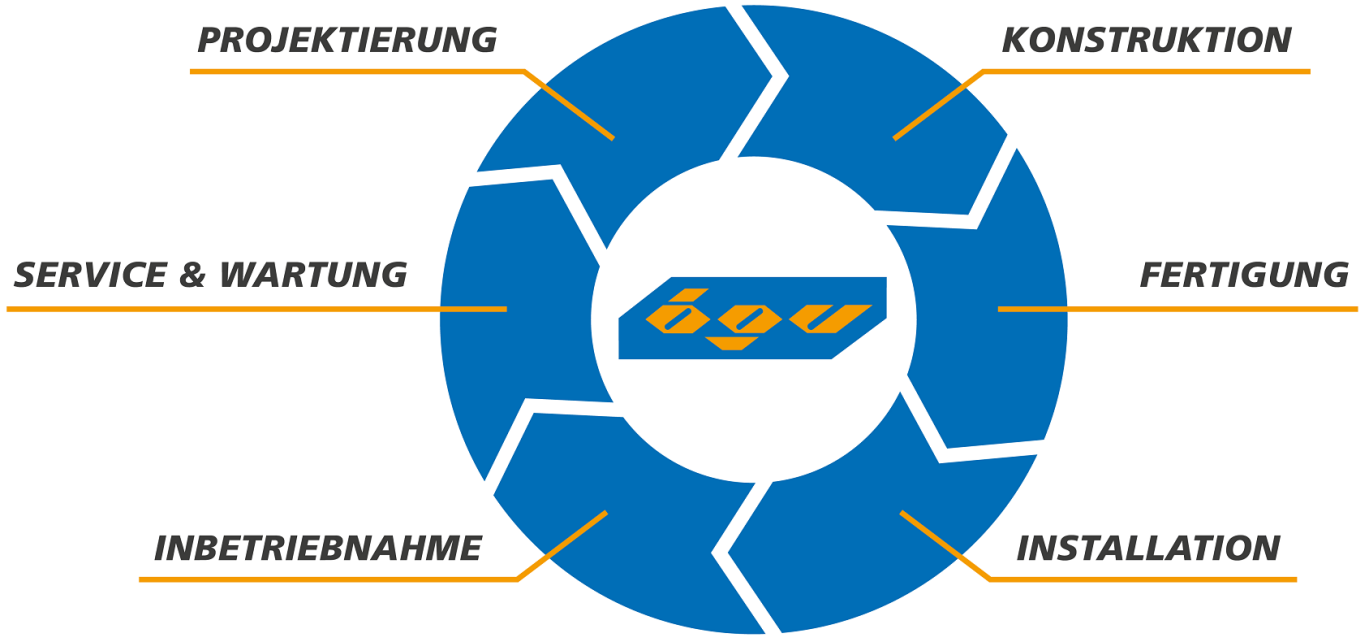

BERND GRIESER

Gebietsleiter Vertrieb

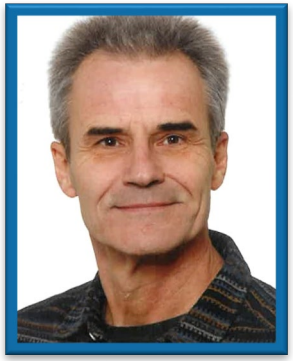

Vielen Dank für Ihre Aufmerksamkeit!

DRESDNER ABWASSERTAGUNG
DAT 2026

SPEEDDATING



AllTerra Deutschland GmbH

Kurzüberblick
Unternehmen, Produkte, Technologien

Trimble Inc.

Trimble ist ein Hersteller geodätischer Messinstrumente und wurde 1978 mit Hauptsitz in Sunnyvale gegründet. Das Unternehmen ist nach eigenen Angaben einer der führenden Anbieter von hochpräziser GNSS-Technik. Es entwickelt und kombiniert Positionierungstechnik, Mobilfunkkommunikation und Software.
Quelle: Wikipedia

1. 1978 von Charles Trimble in Sunnyvale gegründet
2. 2001 Spectra Precision (Carl Zeiss Jena)
3. 2008 HHK Datentechnik
4. 2011 Tekla (Finnland)
5. 2012 Plancal (Schweiz)
6. 2012 Sketchup von Google gekauft

2026 – über 12.000 in über 35 Ländern

Trimble

Rechtsform	Inc.
ISIN	US8962391004
Gründung	1978
Sitz	Westminster, Colorado,
Leitung	Robert Painter (CEO), Phillip Sawarynski (CFO)[1]
Mitarbeiterzahl	12.100 (2024)[2]
Umsatz	3,70 Mrd. US-Dollar (2024)[2] (3,14 Mrd. EUR)
Branche	Vermessungswesen
Website	trimble.com

Stand: 17. Januar 2026

AllTerra Gruppe in Deutschland

Unsere Besonderheit

In der AllTerra Gruppe engagieren sich mehr als **80 Mitarbeitende an 12 Standorten** in Deutschland für die Bedürfnisse und Anforderungen des Marktes. Erfahrene Vermessungsingenieure, ausgewiesene Fachleute und Experten, ebenso wie junge Talente stehen vor Ort im persönlichen, partnerschaftlichen Austausch mit unseren Kunden.



Trimble

TRIMBLE Produkte

- „klassische Vermessungssysteme“
  - Totalstationen
  - GNSS-Systeme
  - Feldrechner
  - Nivelliere
- 3D Laserscanner
- Software















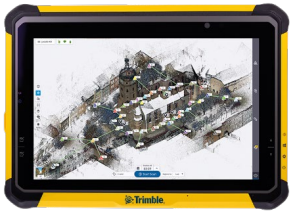

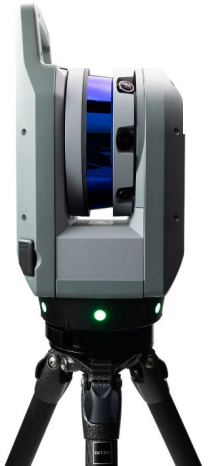



Trimble Autorisierter Vertriebspartner

ALLTERRA AllTerra Deutschland GmbH

TRIMBLE Produkte

- GIS-Datenerfassungssysteme





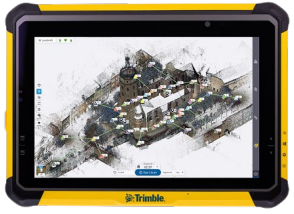



- Mobile Datenerfassungssysteme









Trimble
Autorisierter Vertriebspartner

ALLTERRA
AllTerra Deutschland GmbH

TRIMBLE GNSS Roverstäbe







Trimble
Autorisierter Vertriebspartner

ALLTERRA
AllTerra Deutschland GmbH

Trimble SiteVision als nützliches Werkzeug!



Trimble SiteVision Pro

Außenbereich

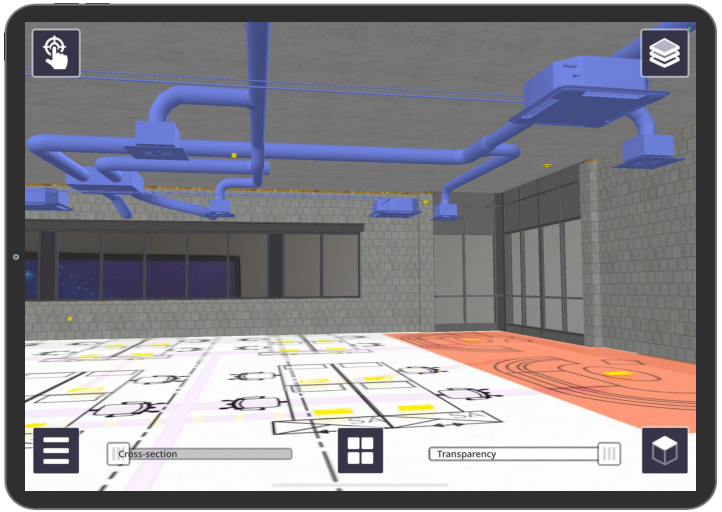

Trimble SiteVision Core

Innenbereich

Trimble SiteVision als nützliches Werkzeug!

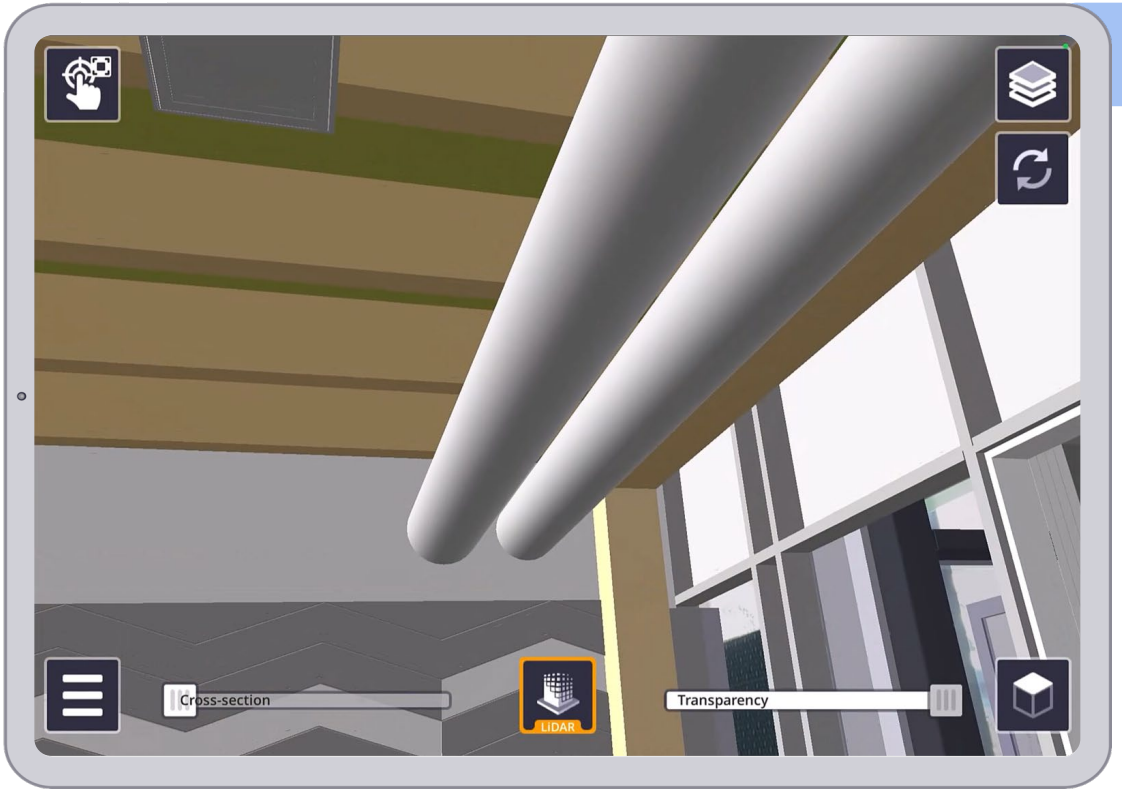

3D Planungsdaten laden

Trimble SiteVision als nützliches Werkzeug!



3D Planungsdaten laden

Scanning

Trimble SiteVision als nützliches Werkzeug!



3D Planungsdaten laden

Scanning

Scan synchronisieren

SiteVision Scan in TRCPS visualisieren

Referent
Kontaktdaten

Thomas Seipt, Dipl.-Ing. (FH), MBEng.

AllTerra Deutschland GmbH
Fuggerstraße 1C | 04158 Leipzig

T +49 34123499 10 | M +49 15209093965

thomas.seipt@allterra.de | www.allterra.de



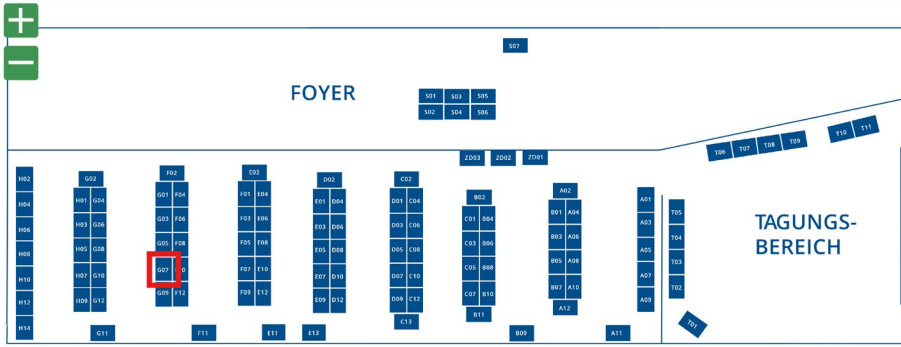

Messestand G07