{t9/LCL/ !¢Lhb	
[λăúŜŘ Ŏ2NŘ óHú	oDMΦЛ
±2ťŭI·ƎŜ	нрл±ζ рл I Î
L !	мл
[Ƴ I	лΦу
/È dƵC	лΦм
/è yƵC	bк !
¦ úŜăú tкb]± ŘŎ	нΦм
¦ úŜăú tЬbкDyŘ]± ŘŎ	нΦм
a I·È¢ fŜI·]I·ƎŜ /dzNNŜyŭ нрл±πрл I Î Y !	нÈлΦм
/ŜNúλŦλŎI·úλ2y	CE

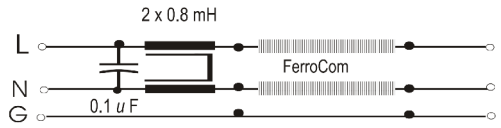

/Lw/ ¦ L¢

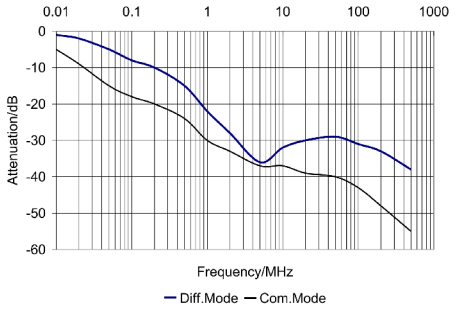

¢¸ tL/ ![!¢¢9b¦ !¢Lhb

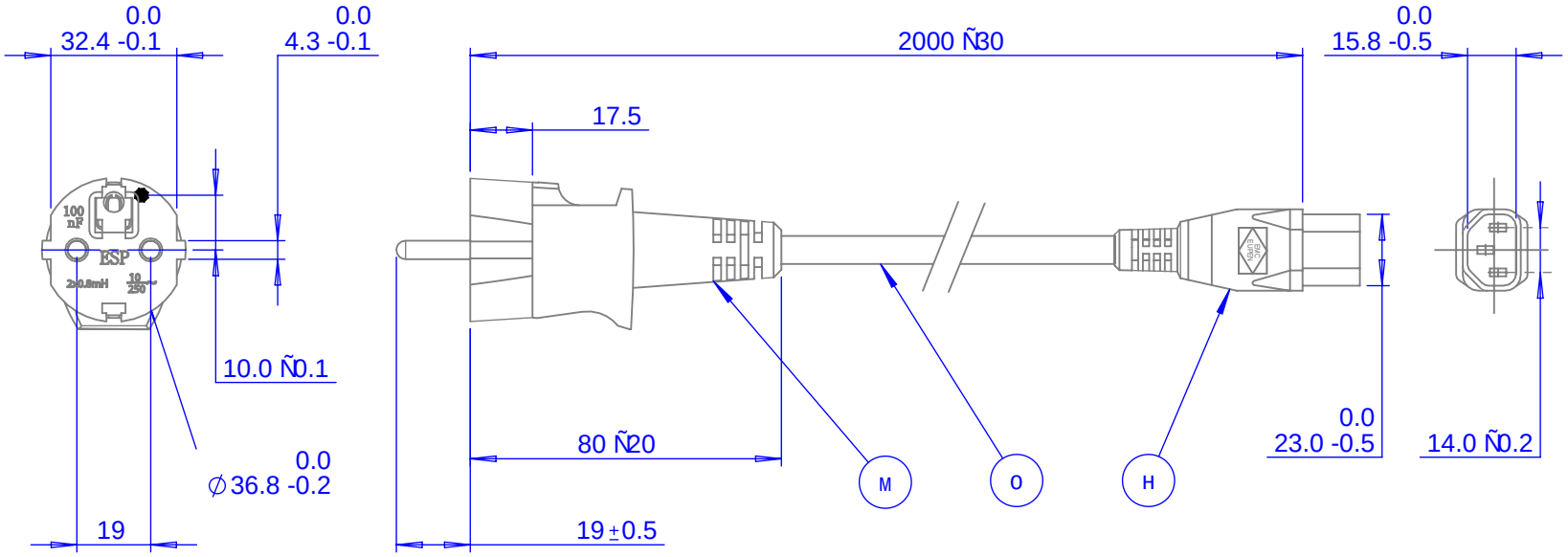

/hb{¢w¦ /¢Lhb

MΦ t[¦DY ! ŎŎ2NŘλyƎ ŭ2 /99 Tπ±LL øλŭK Ř2dzōfŜ LJN2ŭŜŎŭλØŜ Ŏ2yŘdzŎŭ2N ăëăŭŜY ±59к¦¢9 øλŭK ōdzλfŭ λy · ÔI·LJI·ŎXŭ2N I·yŘ Ŏ2YY2yYY2ŘŜ λyŘdzŎŭ2NΦ

HΦ / ! . [9 9b5Y ! LJLJfλI·yŎŜ Ŏ2dzLJfŜN I·ŎŎ2NŘλyƎ ŭ2 L9/ слонлπ/мо¢

OΦ / ! . [9Y E 301305 AWM 20740 18 AWG 60 C 300V VW-1 AWM 60 C 300V Low pass aluminum foil shielded cable øλŭK TŜNNλŭŜ Ŏ2I·ŭŜŘ óCŜNN2/2Yú fλyŜ I·yŘ yŜdzŭNI·f Ŏ2yŘdzŎŭ2Nă ó t ɔ bú Ŧ2N KƎK ŦNŜIjdzŜyŎè LJŜNŦ2NYI·yŎŜΦ

[9bD¢ I Y н YŜŭŜNăΦ

/h[h¦wY [λƎKŭ ƎNŜè ów ! [тлорú øλŭK f2yƎλŭdzŘλyI·f w2I·RΦΣ . fŘƎΦ c CI·NYλyƎŘI·fŜΣ bW лттнт тонπфмфπммлл ¢ŜfŜLJKƧyŜ ăI·fŜá ƧŜYŎŜdzLJŜyΦŎƧY øøøΦŜYŎŜdzLJŜyΦŎƧY

C[! a9 ¢9{¢Y ! ŎŎ2NŘλyƎ ŭ2 ¦ [± ² πм I·yŘ ±59 лтпнΣ LJI·NŭŭΦ

9a / 9dzLJŜy

рлоо LyŘdzăŭNλI·f w2I·RΦΣ . fŘƎΦ c CI·NYλyƎŘI·fŜΣ bW лттнт тонπфмфπммлл ¢ŜfŜLJKƧyŜ ăI·fŜá ƧŜYŎŜdzLJŜyΦŎƧY øøøΦŜYŎŜdzLJŜyΦŎƧY

wŜØΦ	5I·ŭŜ
M	скмрклр
H	ткннклр
O	мммкмлкнн

5øƎ yƧY	9{πнлл	
{ŭètŜ yƧY	La¦πло	
5ŜăŎY	9a / tƧøŜN /ƧNŘ øλŭK . dzλfŭ LyCλfŭŜN 9fŜYŜyŭă	
5NI·øyY	[w !	мммкмлкнн
/KŜŎ]ŜŘY	² W ²	мнкмокнн
! LJLJNƧØŜŘY	W ² ²	мнкмокнн
! LJLJNƧØI·fY 5ŜŎfI·NI·úλƧyŦ2Ŧ /ƧyŦ2NYλŭè		
{KŜŜŭY M	{λÎŜY [ŜŭŭŜN	¦ yλŭăY YY