{t9/LCL/ !¢Lhb	
[λǎúŜŘ ŏ2ℕŘ óнú	{KλŜfŘŜŘ oDмΦл
±2fűI·∃Ŝ	нрл±Σ рл I Î
L !	мл
[Y I	лΦу
/È dźC	лΦм
/è yC	bк !
¦ ûŜǎú ťкb ℓ± ŘŐ	нΦм
¦ ûŜǎú tЬbкDyŘ ℓ± I·Ő	нΦм
a I·ÈΦ fŜI·ℓI·∃Ŝ /dzℕℕŜyűú нрл±πрл I Î Y !	нÈлΦр
/ŜℕúλŦλŐI·úλ2y	CE

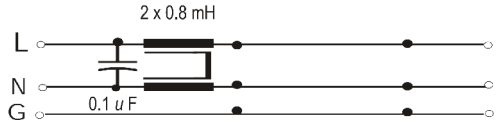

/Lw/¦L¢

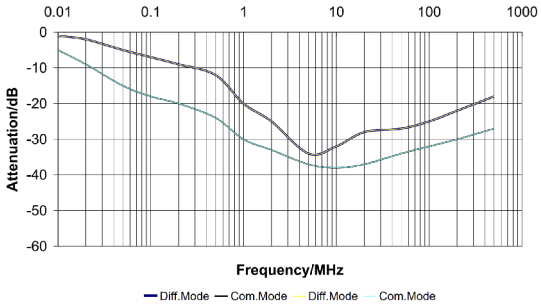

¢¸ tL/ ![!¢¢9b¦ !¢Lhb

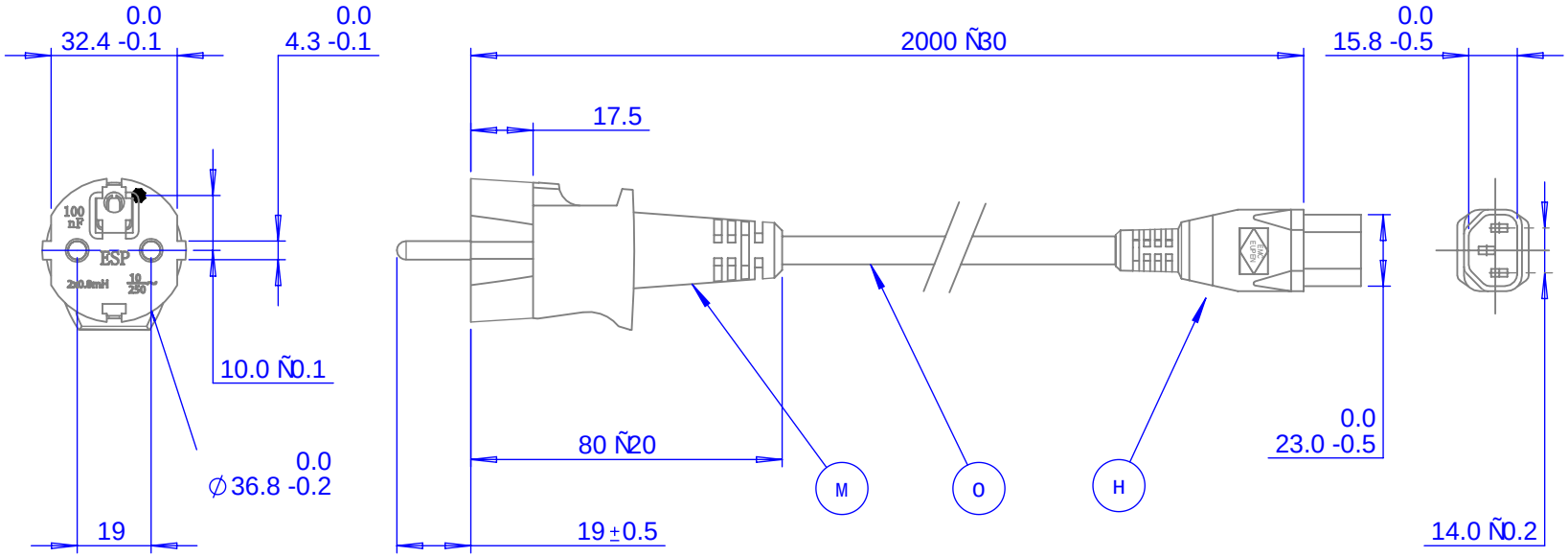

/hb{¢w¦ /¢Lhb

мΦ t[¦DY	!ŐŐ2ℕŘλyЭ űż /99 тπ±LL ØλúK Ř2dzōťŜ LJℕżúŜŐúλØŜ Ő2yŘdzŐúż2ℕ ǎèǎúŜY ±59к¦¢9 ØλúK ōdzλťú λY · ŐI·LJI·ŐλúŻ2ℕ I·yŘ Ő2YY2yYY2ŘŜ λyŘdzŐúż2ℕΦ
нΦ / ! . [9 9b5Y	!LJLJfλI·yŐŜ Ő2dzLJfŜℕ I·ŐŐ2ℕŘλyЭ űż L9/ слонлπ/моΦ
оΦ / ! . [9Y	AfdzYλyfdzY Ŧ2λť ǎKλŜťŘŜŘ ŐI·ōťŜ {±¢ o! ² Gмуφ
[9bD¢ I Y	н YŜúŜℕǎΦ
/h[h¦wY	[λƎKú ƎℕŜè ów! [тлорú with longitudinal blue stripe.
C[! a9 ¢9{¢Y	!ŐŐ2ℕŘλyЭ űż ¦ [± ² πм I·yŘ ±59 лтпнΣ LJI·ℕú улпΦ

EMC EUPEN

9 a / 9dzLJŜY

рлоо LyŘdzǎúℕλI·f w2I·Ř¢Σ . fŘƎΦ c CI·ℕYλyƎŘI·fŜΣ bW лттнт тонπфмфπммлл ¢ŜfŜLJKżyŜ ǎI·fŜǎ ΣŜYŐŜdzLJŜy¢Ő2Y ØØØ¢ŜYŐŜdzLJŜy¢Ő2Y

wŜØΦ	5I·úŜ
м	скмрклр
н	ткннклр
о	мммкмлкнн

5ØƎ yż2Y	9{πмлл	
{úètŜ yż2Y	L a · πло	
5ŜǎŐY	9 a / tżØŜℕ /żℕŘ ØλúK . dzλťú LyCλťúŜℕ 9fŜYŜyúǎ	
5ℕI·ØyY	[w!	мммкмлкнн
/KŜŐℓŜŘY	² W ²	мнкмокнн
! LJLJℕżØŜŘY	W ² ²	мнкмокнн
! LJLJℕżØI·fY 5ŜŐfI·ℕI·úλży Ŧ /żyŦżℕYλúè		
{KŜŜúY м	{λÎŜY [ŜúúŜℕ	¦ yλúǎY YY