NO.	DATE	REVISION RECORD	SIGN	E.C.N.NO.

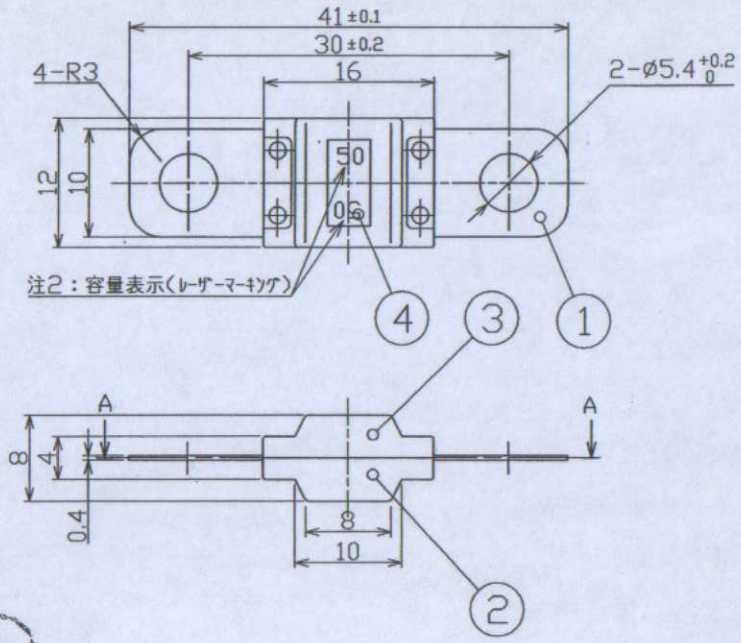

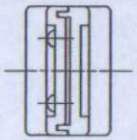

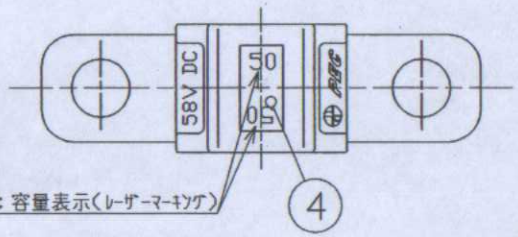

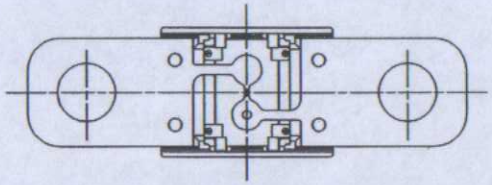

A-A

CURRENT RATING(A)	PART NO.	COLOR CODE
30A	3130-00*0	ORANGE
40A	3140-00*0	GREEN
50A	3150-00*0	RED
60A	3160-00*0	YELLOW
70A	3170-00*0	BROWN
80A	3180-00*0	WHITE
100A	3100-00*0	BLUE
125A	3110-00*0	PINK
150A	3120-00*0	GRAY

<注記>
1.本図はSBF L-50Aを示し、他の定格は容量表示とハウジング色が異なる。
2.図示の位置に容量を表示すること。

<NOTES>
1.THIS SHOWS SBF L-50A,ANOTHER IS DIFFERENT IN HOUSING COLOR AND INDIKATION OF COVER.
2.FUSE AMPERE SHALL BE MARKED IN THE POSITION SHOWN IN DRAWING.

発行
2004-12-0
太平洋精工株式会社
開発部

NUMBER	DESCRIPTION	Q'TY	MATERIAL	SIZE	REMARKS
4	COVER	2	PAR	—	PURPLE
3	HOUSING2	1	PA6T	—	
2	HOUSING1	1	PA6T	—	
1	ELEMENT	1	Cu Alloy	—	t0.4

APPROVED	N. Kawamura	DATE Apr. 06, '04	MATERIAL	TOLERANCE	FINISH
CHECKED	M. Ohta	DATE '04. 3. 19.	—	±0.3	—
DESIGNED		DATE	DESCRIPTION SBF L TYPE		
DRAWN	K. HARA	DATE '04. 3. 19			
SCALE 2:1		ISSUED '04. 3.19.	PART NO.		
UNIT mm					

PACIFIC ENGINEERING CORP.

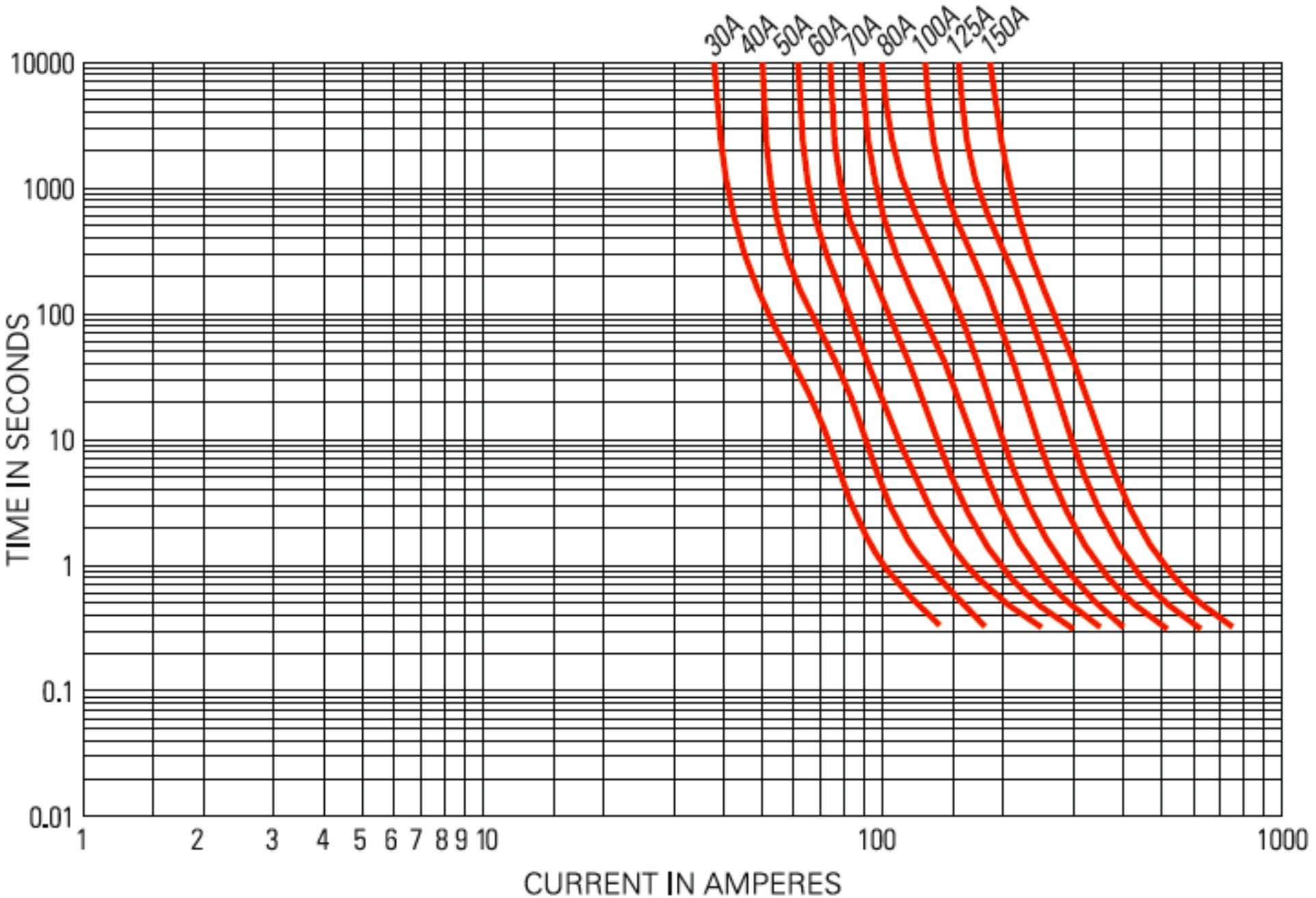
30A
40A
50A
60A
70A
80A
100A
125A
150A
10000
1000
100
10
1
0.1
0.01
TIME IN SECONDS
1
2
3
4
5
6
7
8
9
10
100
1000
CURRENT IN AMPERES