Stile e Sicurezza

SOLMUR M.C. SRL

I NOSTRI PORTONI DI SICUREZZA IN FERRO

MILANO E PROVINCIA

DAL PROGETTO ALLA REALIZZAZIONE

Ogni portone richiede una progettazione che consideri le esigenze dei clienti e le possibilità costruttive in relazione al contesto.
La selezione dei materiali per la costruzione, la lavorazione e i trattamenti del prodotto sono fondamentali per garantire un portone longevo di alta qualità.

Con oltre trent'anni di esperienza, i nostri prodotti riflettono l'attenzione e la cura che dedichiamo alla selezione di materiali.

Utilizziamo i profili di Secco Sistemi, leader nella produzione di profili speciali in Italia.
Scegliamo l'**acciaio zincato** una lega resistente alla corrosione, per la costruzione dei portoni di sicurezza.

Non è sufficiente disporre di materiali di qualità per ottenere risultati eccellenti; è fondamentale anche conoscere il profilo e saperlo lavorare.
Pertanto, sottoponiamo i nostri prodotti a tutte le fasi di lavorazione per creare portoni con superfici lisce e prive di imperfezioni, garantendo una lunga durata nel tempo.

Questa è la caratteristica che ci distingue, sempre presente nelle nostre creazioni.

FASI DELLA PRODUZIONE

Garantiamo la massima qualità in ogni fase della produzione:

- Realizzazione dei telai mediante **saldatura a filo continuo** delle sezioni, seguita da operazioni di **pulizia** e **rifinitura** delle aree saldate.
- **Pulizia del metallo** iniziale e finale, per rimuovere qualsiasi materiale accumulato sul prodotto durante la lavorazione.
- **Sgrassaggio:** eliminazione del grasso prima del decapaggio.
- **Decapaggio**: eliminazione dei difetti del metallo tramite composti chimici.
- **Verniciatura a polvere** finale previo fondo specifico per zincatura con polveri epossidiche.

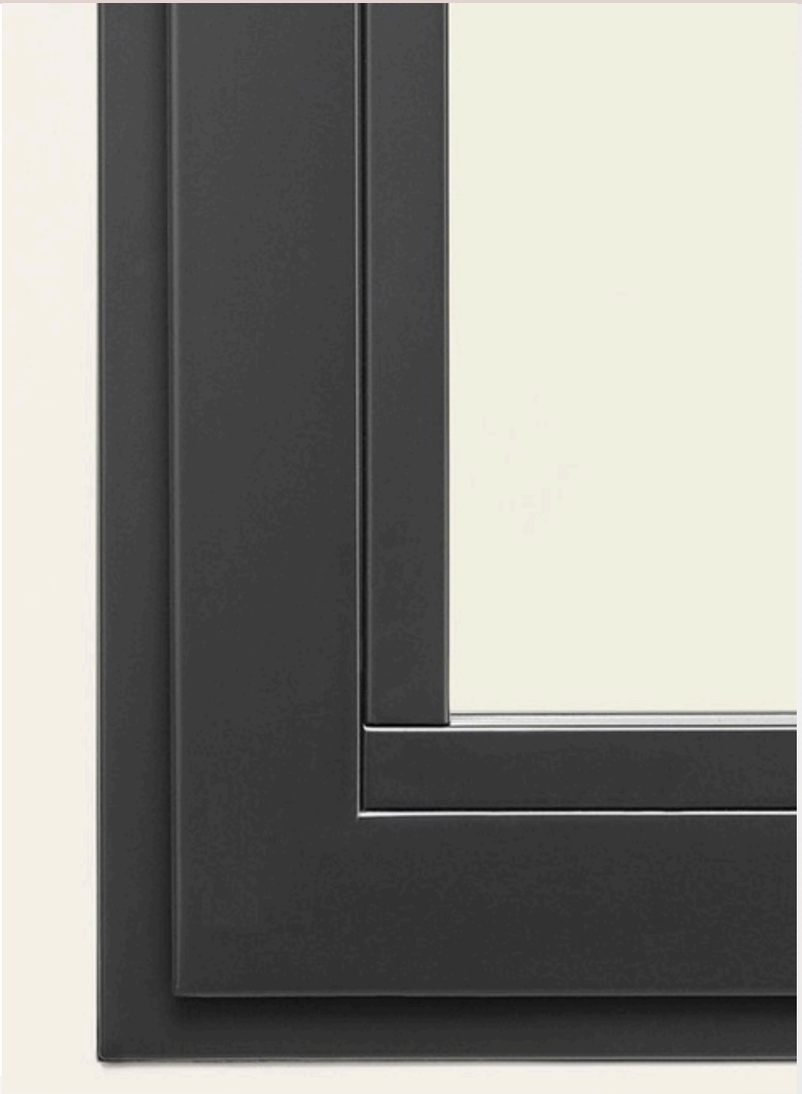

CARATTERISTICHE

- Profili marca SECCO SISTEMI in acciaio zincato.
- Apertura ad uno o due battenti con possibilità sopraluce laterale/superiore.
- Chiusura automatica anta principale tramite pompa chiudiporta aerea ASSA ABLOY DC340.
- Sistema di chiusura anta principale con serrature classiche o elettriche, elettropistone magnetico o serrature motorizzate OPERA.
- Cilindri di sicurezza con chiavi a duplicazione protetta da security card delle migliori marche tra cui: Securemme, MG.
- Maniglioni modelli a scelta in Ottone/Acciaio inox satinato oppure Maniglione con supporti in ferro sagomato e verniciato con tubo in acciaio inox satinato (sistema di fissaggio consigliato poiché garantisce la stabilità del maniglione nel tempo).
- Cardini da mm 200 a due ali completi di cuscinetto reggispinta.
- Blocco anta semifissa con catenacci Tauro maxi, incassati nel montante con terminale in acciaio inox.
- Passacavo per alimentazione serratura da incasso a scomparsa.
- Vetri a scelta tra blindati/termici/antisfondamento/pellicolati in varie finiture: trasparenti/satinati/fumè.
- Verniciatura a polvere.
- Possibilità di inserimento cassette postali nella struttura.
- Possibilità numero civico -o nome della Via- con Font a scelta, pellicolato su vetro sopraluce.
- Possibilità inferriata esterna al portone.

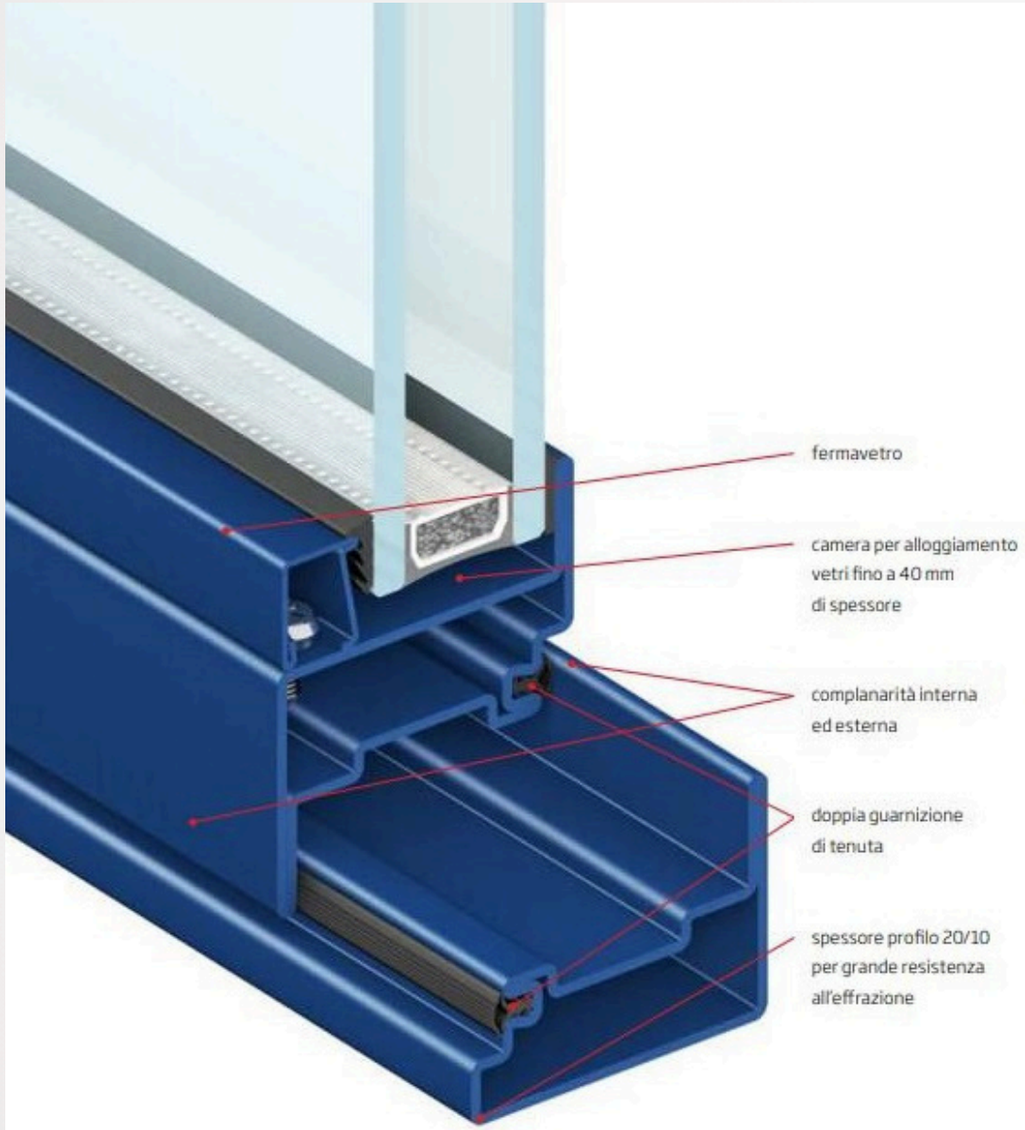

DETTAGLI DEL PROFILO

Con portaguarnizione

SA 20 porta è un sistema integrato di accessori, guarnizioni e profilati non isolati termicamente aventi profondità di 60 mm che consente di realizzare un'ampia gamma di porte, rettangolari, sagomate o curve.
Si possono installare vetri isolanti fino a 40 mm di spessore.
Le caratteristiche di tenuta dei serramenti sono garantite da un sistema a doppia guarnizione di battuta su tre lati e da una guarnizione a ghigliottina automatica sotto lo zoccolo.
Ogni tipologia è provvista di appositi accessori (anche a scomparsa) integrati al sistema.

SA 20 porta è a complementarità interna ed esterna.
La soluzione con la cerniera saldata ha una sezione laterale di 106 mm.Nel caso di utilizzo di cerniere a tre ali o a scomparsa la sezione laterale è di 131 mm.

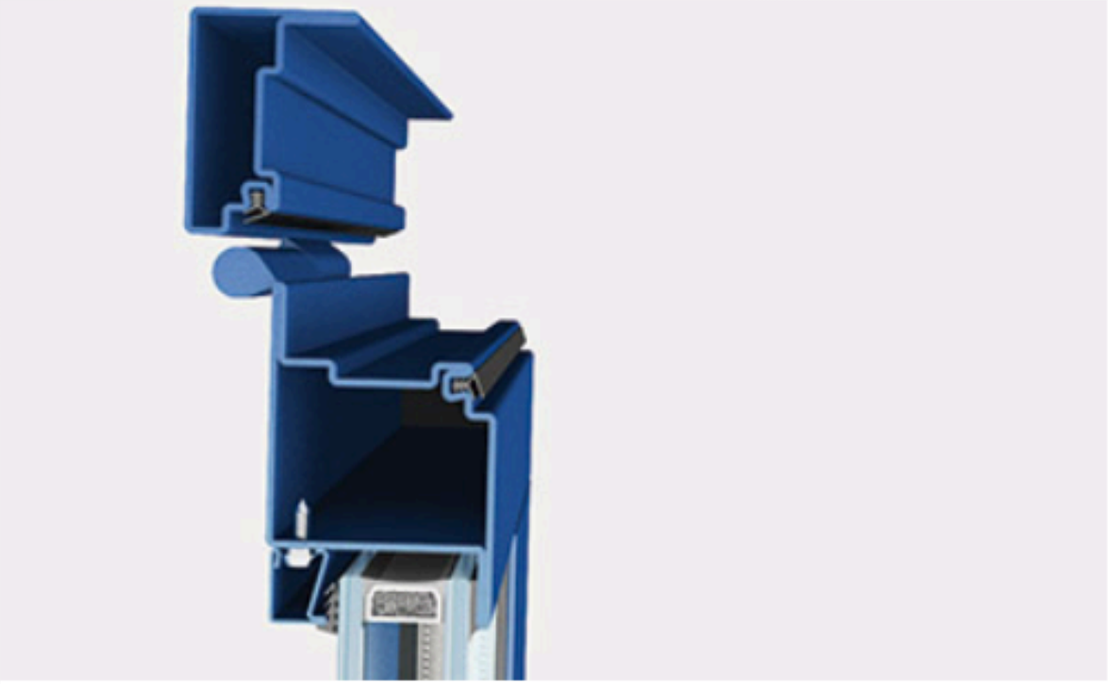

resistenza al carico del vento - pressione di prova	3
resistenza al carico del vento - flessione del telaio	C
tenuta all'acqua	1A
prestazione acustica (con Rw per IGU 40 dB)	41 (-1;-4) dB *
trasmittanza termica (con Ug vetro 1,0 W/m²K)	1,85 W/m^{2}K **
permeabilità all'aria	3

rif. porta a un'anta 900 x 2235 mm in acciaio inox
**rif. porta a due ante 2400 x 2400 mm in acciaio inox | **rif. EN ISO 10077/1*

PROFILI

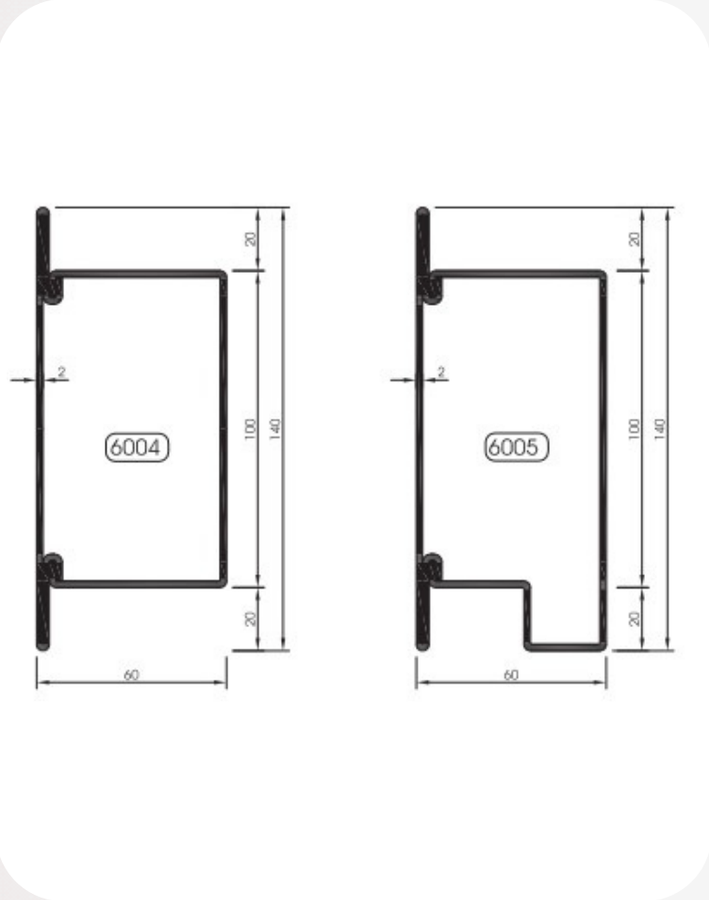

Fascia e Zoccolo

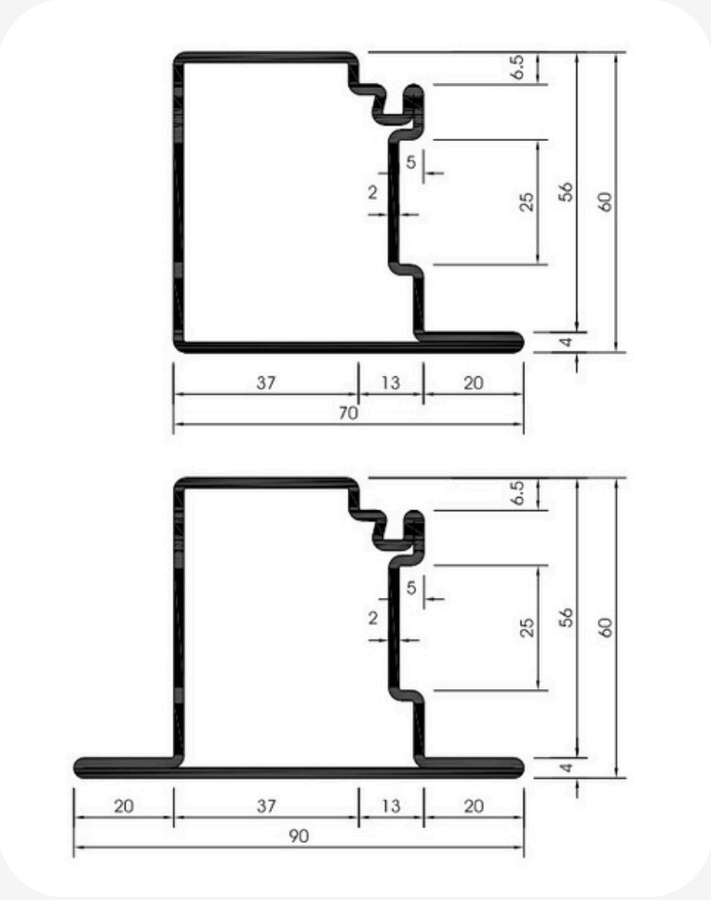

Con Portaguarnizione

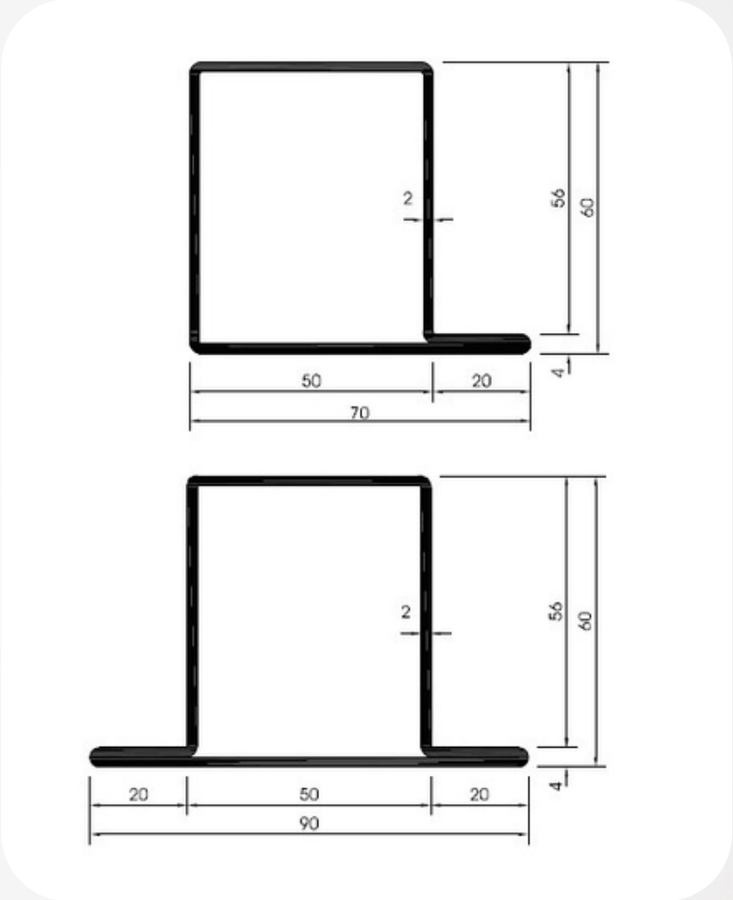

Senza Portaguarnizione

FERMAVETRO

Il nostro fermavetro, con viti a scomparsa, è disponibile in diverse profondità per adattarsi allo spessore del cristallo.

FERMAVETRI / *GLAZING BEDS* / GLASHALTER

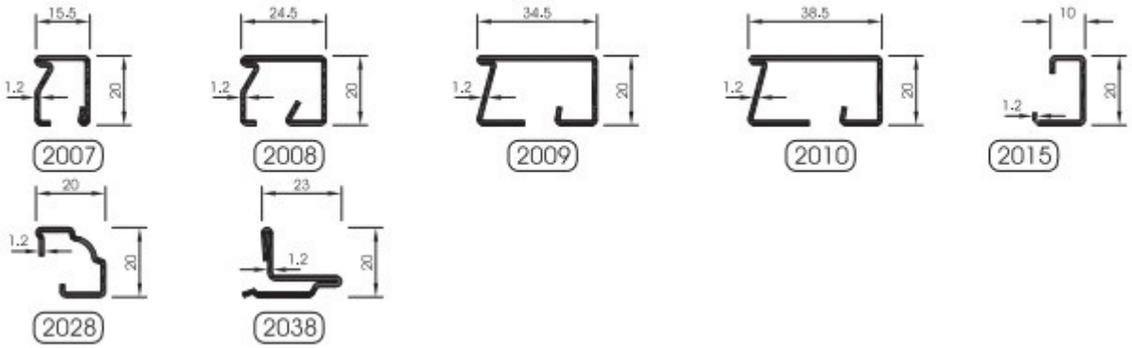

VETRO

Tipologie di vetri
In base alle esigenze del cliente, offriamo l'installazione di vari tipi di vetri sui nostri portoni:

1. **Vetro stratificato antisfondamento 5+5** trasparente e satinato ed extralight con vari spessori di pellicole.
2. **Vetro termico accoppiato con antisfondamento** interno ed esterno, vari spessori di vetro e camere con gas Argon e Basso Emissivo.
3. **Vetro blindato**, vari spessori.
4. **Vetro pellicolato**.

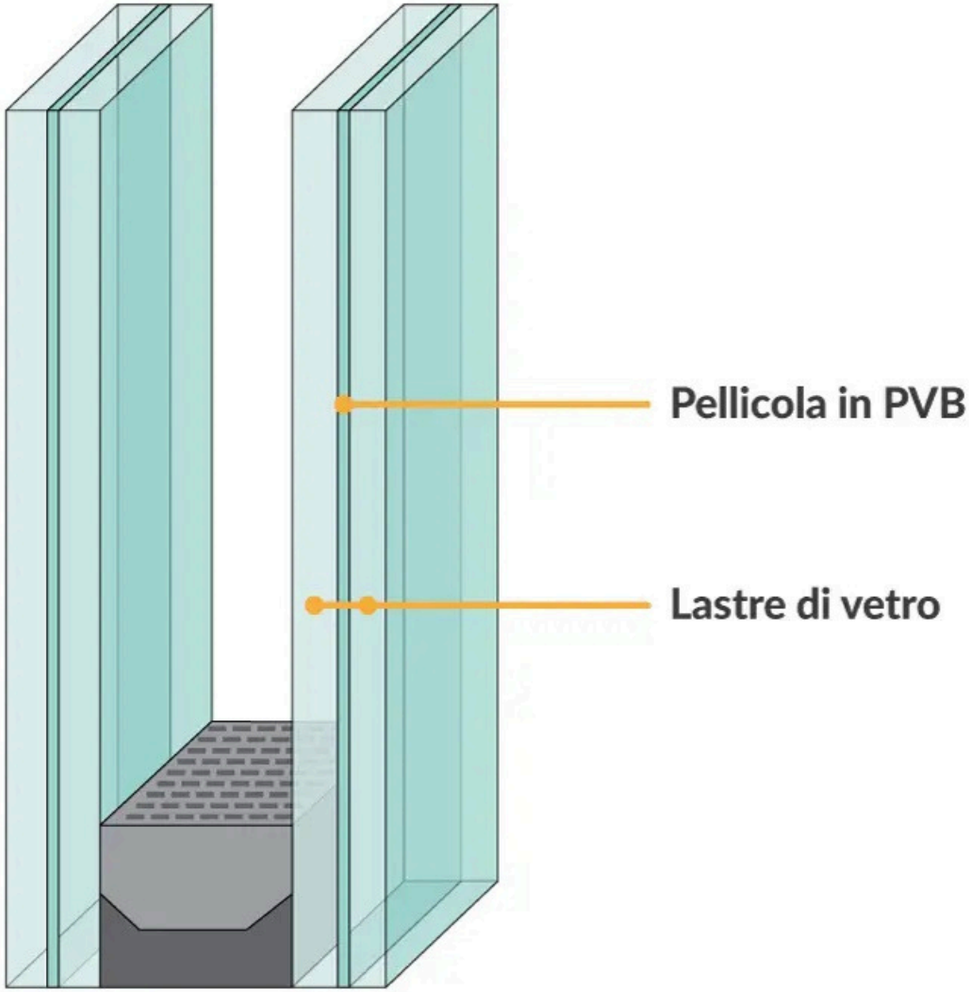

VETRO

Finiture:
E' possibile scegliere la finitura superficiale del vetro per una differente resa visiva, a scelta tra:

- **Trasparente**: Massimo passaggio di luce e visione interna di giorno e di notte.

- **Satinato**: Consente il passaggio della luce solare sfuocandola, impedendo la visuale dall'esterno e dall'interno. E' possibile scorgere soltanto sagome o ombre indistinte quando una persona si trova vicino al vetro.

- **Fumè / Bronzato**: Finitura dovuta alle lastre di vetro leggermente colorate che consentono una buona luminosità diurna. Di giorno dall'esterno dona un Effetto "specchio" e una buona visuale dall'interno (con una visione simile a quando si indossa un occhiale da sole). Mentre di notte con le luci accese all'interno, l'androne è perfettamente visibile e sparisce "l'effetto specchio".

La resa visiva e la luminosità di ogni finitura dipendono dal bilanciamento della luce tra l'esterno e l'interno.

Vetro Satinato

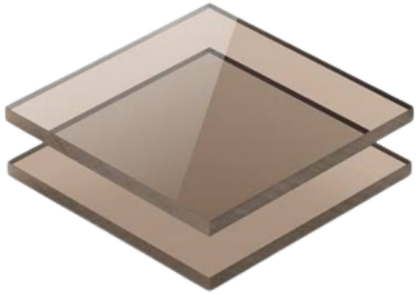

Vetro Fumè

CHIUDIPORTA AEREO

Assa Abloy DC 340

Il chiudiporta è un componente essenziale per i portoni d'ingresso, in modo particolare per quelli di grandi dimensioni.
Il modello che proponiamo è un chiudiporta con meccanismo a cremagliera e braccio a slitta regolabile in altezza.

Caratteristiche:

- Braccio a slitta regolabile in altezza.
- Asse del braccio regolabile fino a mm 14.
- Velocità di chiusura, colpo finale e ammortizzazione in apertura regolabili tramite valvole frontali.
- Valvole indipendenti e termodinamiche per garantire una performance costante nelle diverse condizioni di temperatura.
- Forza di chiusura variabile.
- Angolo di apertura fino a 180°.
- Finiture: argento EV1, bianco, marrone, nero, acciaio inox.
- Certificazione CE.

MANIGLIONI

Varie tipologie di maniglioni disponibili in Ottone e Acciaio inox satinato.

Il Maniglione con supporti in ferro sagomato e verniciato, con tubo in acciaio inox satinato garantisce la stabilità del maniglione nel tempo.

PASSACAVO

Passacavo flessibile in acciaio cromato, da incasso, per aperture fino a 90°.

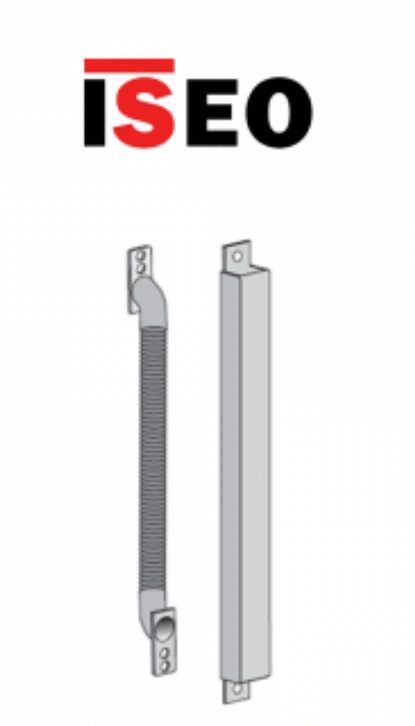

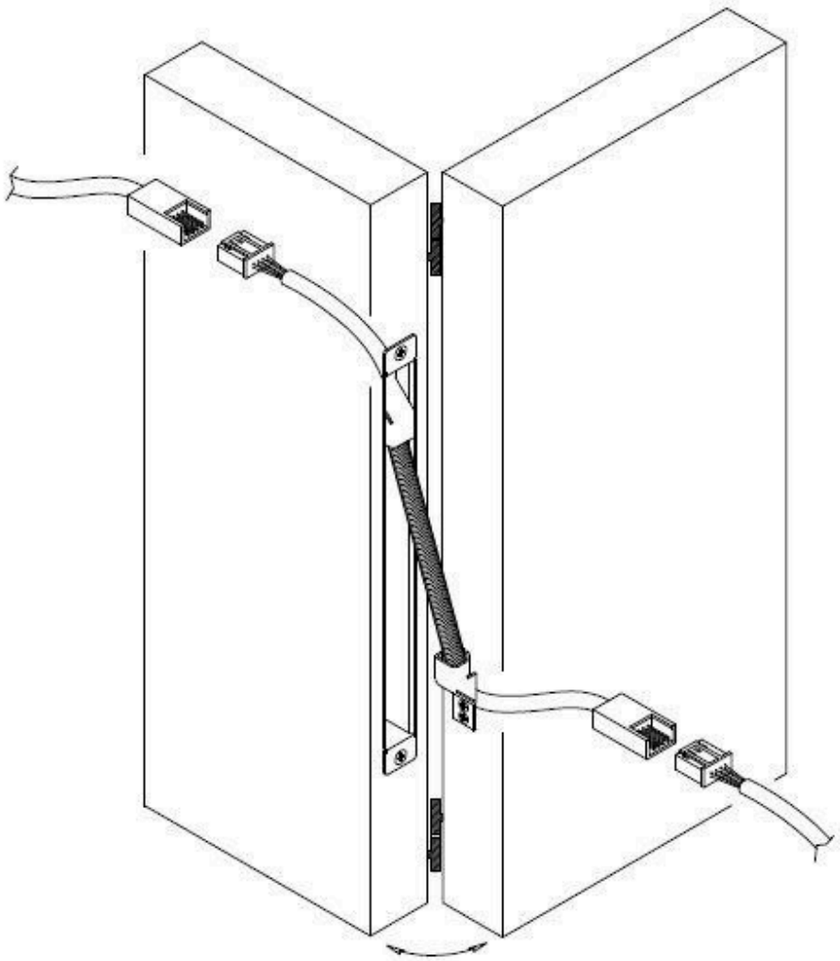

SERRATURE ELETTRONICHE

Serrature magnetiche

Gli elettropistoni sono serrature magnetiche che chiudono la porta a seguito dell'attrazione magnetica del pistone da parte di un elettrocalamita che mette in movimento il catenaccio e ne esegue la chiusura.

1- Elettropistone magnetico Opera da montante.

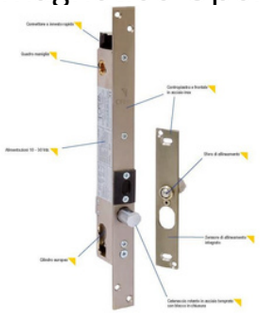

2- Elettropistone magnetico Opera a fascia.

Serrature motorizzate

La serratura motorizzata chiude e apre i catenacci a seguito di un impulso elettrico del motore al suo interno. L'impulso elettrico è dato da un pulsante o da una tastiera che digita il codice di apertura.

1- Opera da applicare

2- Elettroserratura motorizzata: serratura Opera da montante.

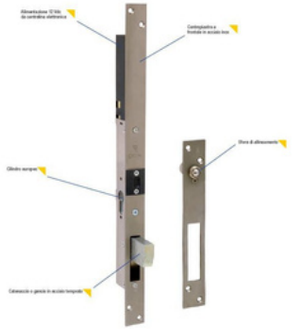

SERRATURE MAGNETICHE

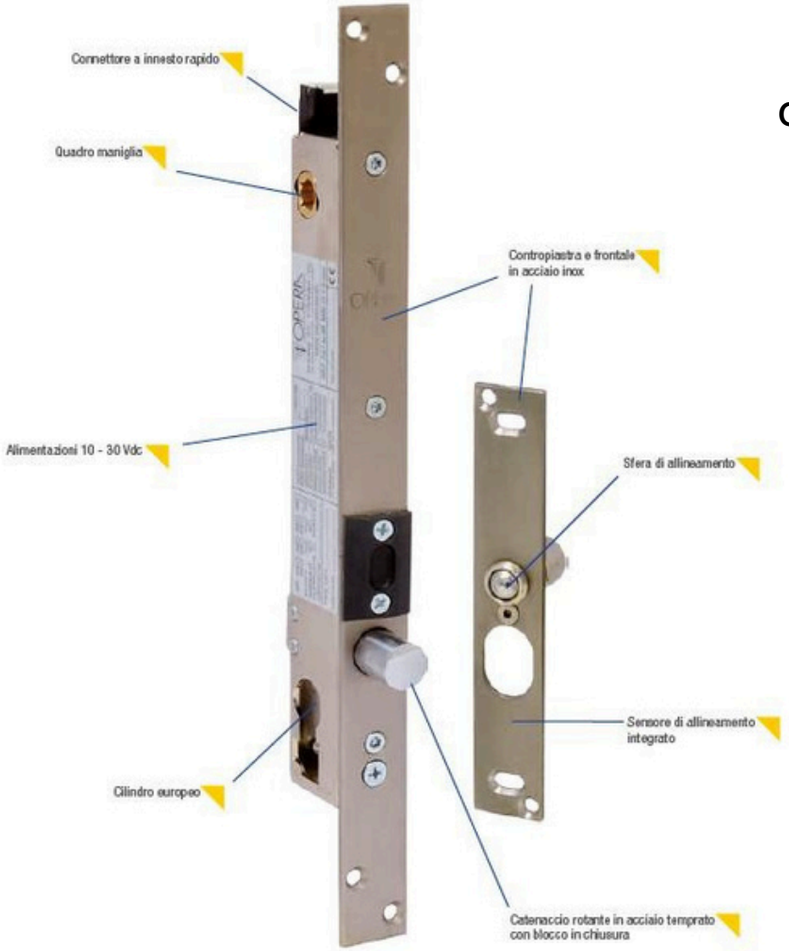

1- Elettropistone magnetico Opera da montante

Caratteristiche

- Apertura meccanica con cilindro europeo (non utilizzabile il cilindro con pomolo interno).
- Frontale e contropiastra in acciaio inox con magnete di allineamento.
- Catenaccio rotante in acciaio temprato anti-taglio con blocco meccanico in posizione di chiusura estensione mm 20.
- Predisposizione per il collegamento in interblocco fra 2 o piu porte.
- Comandi N.A. di Apertura, Blocco, Emergenza e Reset Allarmi.
- Contatto C./N.A./N.C. di posizione catenaccio.
- Contatto N.A. di posizione dell'anta per la funzione di monitoraggio Aperta/Chiusa o per l'utilizzo di un sensore di allineamento porta esterno.
- Contatto Open Collector di Allarme per Apertura Prolungata da 0 a 120 sec. dell'anta, Avaria, Emergenza, Apertura simultanea di 2 o più porte se collegate in configurazione di interblocco.
- Pulsanti per il monitoraggio e la regolazione dei tempi di richiusura da 0-5 sec. all'accostamento dell'anta e da 0-60 sec. se l'anta non viene aperta.
- Le temporizzazioni sono disinseribili per l'utilizzo dell'elettropistone con elettroniche di gestione esterne
- Pulsante per il monitoraggio e la regolazione del tempo di intervento dell'allarme di Apertura Prolungata dell'anta (funzione disinseribile)

2- Elettropistone magnetico Opera a fascia

Caratteristiche

- Apertura meccanica con cilindro europeo (non utilizzabile il cilindro con pomolo interno).
- Frontale e contropiastra in acciaio inox.
- Catenaccio rotante in acciaio temprato antitaglio con blocco meccanico in posizione di chiusura con estensione mm 20.
- Collegamento tramite connettore ad innesto rapido.
- Predisposizione per il collegamento in interblocco fra 2 o piu porte.
- Comandi N.A. di Apertura, Blocco, Emergenza e Reset Allarmi.
- Contatto C./N.A./N.C. di posizione catenaccio.
- Contatto N.A. di posizione dell'anta per la funzione di monitoraggio Aperta/Chiusa o per l'utilizzo di un sensore di allineamento porta esterno.
- Contatto Open Collector di Allarme per Apertura Prolungata dell'anta.
- Avaria, Emergenza, Apertura simultanea di 2 o piu porte se collegate in configurazione di interblocco.
- Pulsanti per il monitoraggio e la regolazione dei tempi di richiusura da 0-5
- sec. All'accostamento dell'anta e da 0-60 sec. Se l'anta non viene aperta.
- Le temporizzazioni sono disinseribili per l'utilizzo dell'elettropistone con elettroniche di gestione esterne.
- Pulsante per il monitoraggio e la regolazione del tempo di intervento
- dell'allarme di Apertura Prolungata dell'anta.

SERRATURE MOTORIZZATE

Versione con pomello interno

1- Opera da applicare

Caratteristiche:

- Corpo serratura e contropiastra in acciaio inox.
- Carter di copertura serratura e contropiastra in alluminio anodizzato.
- Catenaccio chiuso in assenza di corrente
- Apertura meccanica dall’esterno con cilindro tondo.
- Apertura meccanica dall’interno con pomolo o pulsante.
- Catenaccio in acciaio inox con dispositivo anti scasso in chiusura.
- Richiusura dopo 2 sec. all’accostamento dell’anta
- Temporizzazione di richiusura automatica selezionabile da 5 a 60 sec. se l'anta non viene aperta.
- Led bicolore rosso/verde per la segnalazione di stato catenaccio aperto/chiuso.
- Led nella posizione inferiore di indicazione notturna di colore blu in posizione di chiusura e di colore bianca in posizione di apertura.
- Adatto per funzionamento alle intemperie, con sistema di riscaldamento interno se la temperatura scende al di sotto di 5 °C.

2- Elettroserratura motorizzata: serratura Opera da montante

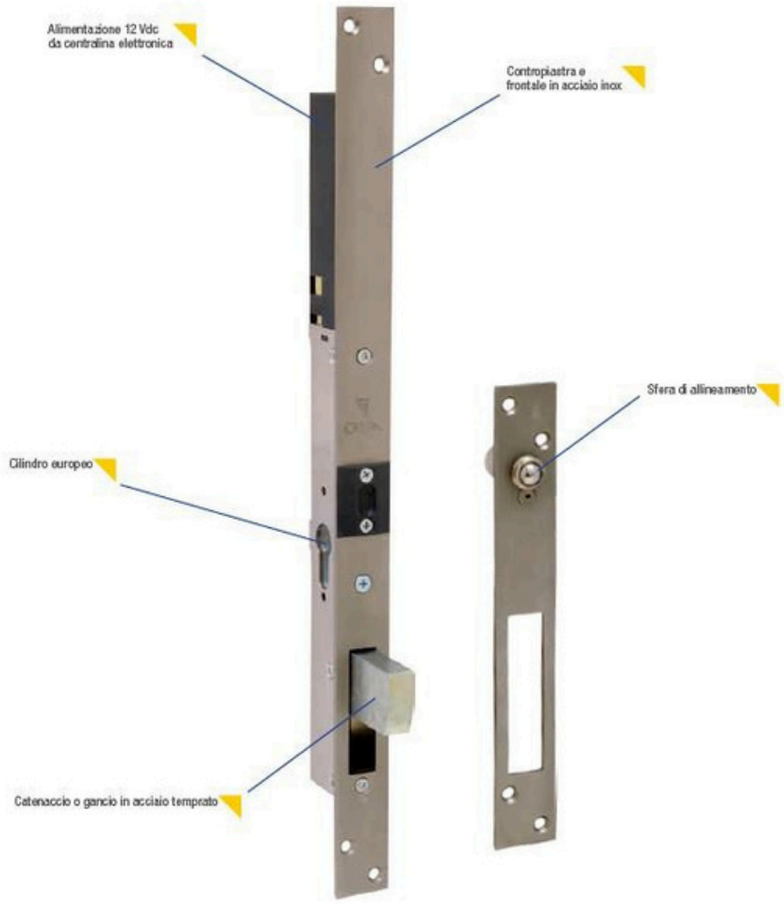

Caratteristiche

- Catenaccio basculante.
- Apertura meccanica con cilindro europeo (non utilizzabile il cilindro con pomolo interno).
- Frontale e contropiastra in acciaio inox con sfera anti-rimbalzo.
- Catenaccio basculante in blocco di acciaio temprato anti-taglio.
- Blocco meccanico del catenaccio in posizione di chiusura.
- Sensore magnetico con contatto N.A. per la verifica della posizione dell'anta da inserire sul telaio della porta.
- Magnete e sensore regolabili in estensione fino a mm 25.
- Cavo di uscita dal gruppo motore con connettore ad innesto rapido
- Alimentazione: 12 Vdc da elettronica di gestione.
- Corrente massima assorbita 4 A istantanei di spunto con limitatore a controllo elettronico.
- Tempo massimo di azionamento: 0,15 sec.
- Controllo opto-elettronico della posizione di catenaccio.

Cilindri di Sicurezza

Trattiamo diversi modelli di Cilindri di sicurezza con duplicazione delle chiavi protetta da Security Card, vari marchi di cui: Securemme, MG ed Effeti Taroni.

Securemme K28P

Caratteristiche:

- **Livello sicurezza:** Alta
- **Classe**: 6/D
- **Certificazione**: EN 1303
- **Materiali**: corpo cilindro in Ottone Nichelato, perni e controperni in acciaio temprato
- **Cilindro Brevettato** con sistema a cifratura meccanica a 12 perni attivi + trappola, ***Modulare*** (si adatta alla lunghezza della porta, aumentando la resistenza allo strappo e integrando internamente una barra di Acciaio di Diametro 6 mm per tutta la lunghezza del cilindro) **e *Frizionato*** (permette l'apertura del cilindro anche se dall'altro lato del cilindro c'è una chiave inserita).
- **Chiavi Brevettate** : N.3 o 5 chiavi in dotazione, chiavi in Ottone con finitura cromo satinata oppure Ottone, ***reversibili*** (la chiave si inserisce in entrambi i versi) e a ***duplicazione protetta*** con Security Card presso i Centri Autorizzati.
- **Applicazioni Consigliate**: Porte Blindate Residenziali
- **Tecnologie Anti-effrazione**: Anti-Bumping, Anti - Manipolazione, Anti- Trapano, Anti-Decoder, Anti- Estrazione del rotore, Anti-Spezzamento.

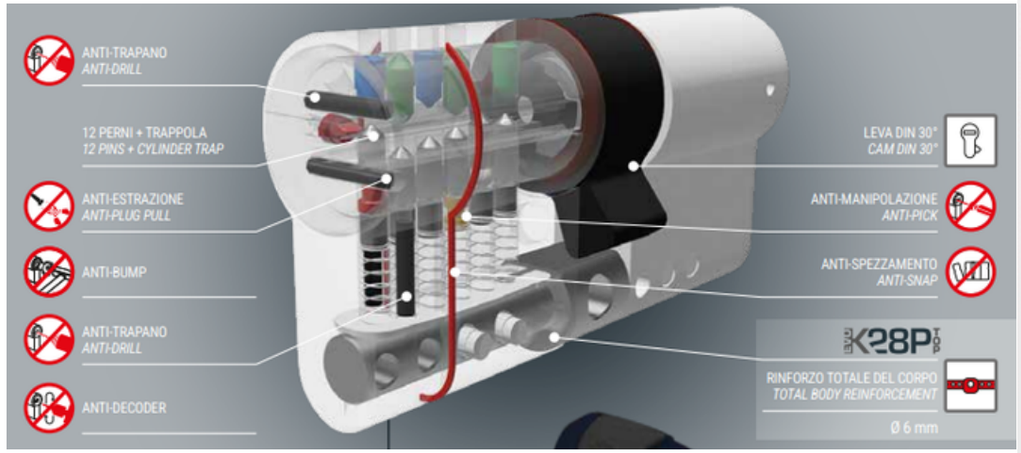

Securemme K38P

Caratteristiche:

- **Livello sicurezza:** Molto Alta
- **Classe**: 6/D
- **Certificazione**: EN 1303
- **Materiali**: corpo cilindro in Ottone Nichelato, perni e controperni in acciaio temprato
- **Cilindro Brevettato** con triplo sistema di cifratura meccanico a 16 perni + trappola, ***Modulare*** (si adatta alla lunghezza della porta, aumentando la resistenza allo strappo e integrando internamente una barra di Acciaio di Diametro 6 mm per tutta la lunghezza del cilindro) **e *Frizionato*** (permette l'apertura del cilindro anche se dall'altro lato del cilindro c'è una chiave inserita).

- **Chiavi Brevettate** : N.5 chiavi in dotazione, chiavi in Alpacca con finitura cromo satinata oppure Ottone, ***reversibili*** (la chiave si inserisce in entrambi i versi) e a ***duplicazione protetta*** con Security Card presso i Centri Autorizzati.
- **Applicazioni Consigliate**: Porte Blindate Residenziali, Porte Commerciali.
- **Tecnologie Anti-effrazione**: Anti-Bumping, Anti-Manipolazione, Anti-Trapano, Anti-Decoder, Anti-Estrazione del rotore, Anti-Spezzamento.

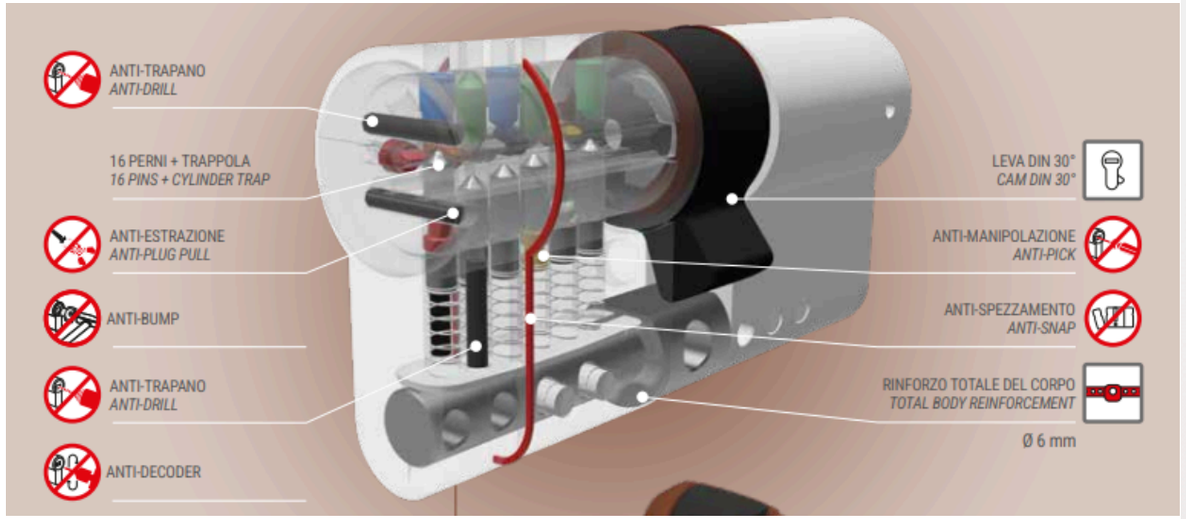

MG HSP2

<u>Caratteristiche:</u>

- Cilindro in Ottone Nichelato con Taglio Antitorsione. Sistema di cifratura a 15 perni attivi. Perni, controperni e molle in acciaio inox. Perni anti-trapano e anti-estrazione in acciaio temprato.
- Finitura del cilindro: Cromo Satinata.
- Chiavi in Alpacca con elemento mobile che ne aumenta la resistenza alla torsione e alla forzatura
- Security Card numerata di proprietà per duplicazione delle chiavi presso i centri autorizzati.
- Cilindro: Anti-trapano, Anti-spezzamento, Anti-estrazione, Anti-Picking(anti-manipolazione).
- **Impianti a cifrature speciali: KA - MK - CA - GMK**

Prodotto testato presso l'ente di certificazione "ICIM" che prova l'effettiva rispondenza a quanto richiesto dalla norma UNI EN1303:2015.

Effeti Taroni

Caratteristiche:

- Cilindro in ottone Nichelato con sistema di cifratura a 6 perni in acciaio cementato e 3 sfere laterali. Controperni anti-picking in acciaio. Spine anti-trapano in acciaio temprato.
- Finitura del cilindro: Nichelato satinato.
- Chiavi in Alpacca in profilo ibrido brevettato a doppio sistema di cifratura (dentatura e punzonatura).
- Security Card numerata di proprietà per duplicazione delle chiavi presso i centri autorizzati.
- Cilindro: Anti-Snap (rottura programmata del cilindro), Anti-Bumping (Anti-percussione).
- Frizionatura su richiesta.
- **Impianti a cifrature speciali: KA - MK**

Sistemistica:

- Per tutte le versioni, sono disponibili i sistemi MK master key (passe partout) e chiavi uguali (KA).
- Prodotto realizzato in conformità alla normativa europea EN 1303:2015.
- Durabilità: grado 6 / Sicurezza della chiave: grado 6 / Resistenza all'attacco: grado C

Impianti a Cifrature Speciali

Impianto **KA**

Diversi cilindri hanno la stessa cifratura ed è possibile aprirli con la stessa chiave.

Impianto **MK**

Ogni cilindro funziona con la propria chiave ma è possibile aprire ciascun cilindro con una chiave detta “Chiave Maestra”.

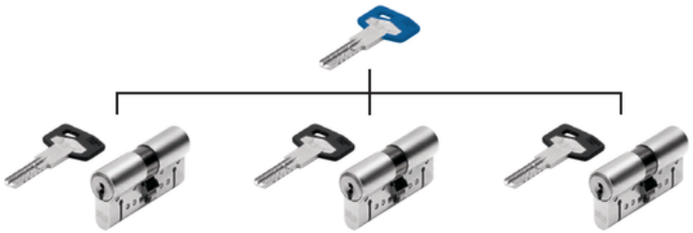

Impianto **GMK**

Si tratta di un sistema a più livelli, nel quale, oltre alle chiavi di ciascuna porta e alle chiavi maestre che consentono l'accesso a gruppi di cilindri, è presente una “Chiave maestra superiore” che accede nell'intero sistema.

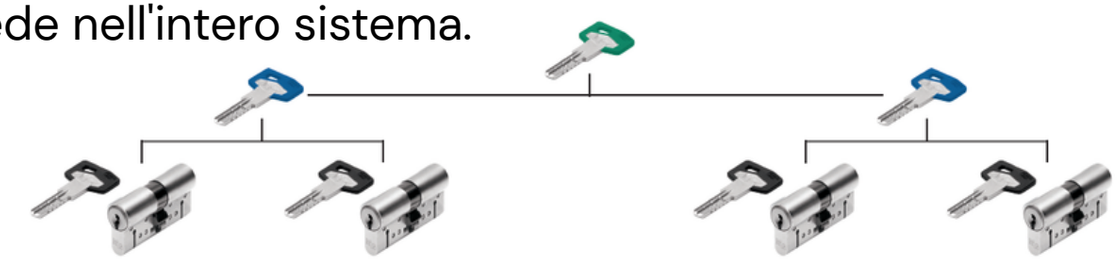

Controllo Accessi

Il sistema di controllo accessi rappresenta un impianto ad alta sicurezza e comprende i seguenti componenti: lettore murale, centralina, database e tag.

Il tag funge da credenziale di accesso; avvicinato al lettore murale, sblocca il cilindro del portone, consentendo l'apertura. Tutti gli accessi e i tentativi di apertura vengono registrati nel database del sistema, che raccoglie e memorizza tali eventi, indicando data e ora. I tag sono progettati per garantire la massima sicurezza; in caso di smarrimento, è possibile revocare l'autorizzazione di ciascun tag per prevenire accessi non autorizzati. Inoltre, sono dotati di codifica crittografata per impedire la clonazione illecita.

È possibile personalizzare i tag, limitando l'autorizzazione all'apertura a specifici giorni e fasce orarie o escludendo temporaneamente l'accesso.
In caso di malfunzionamento del lettore murale, è comunque possibile aprire la porta utilizzando una chiave tradizionale.

Lettore Murale

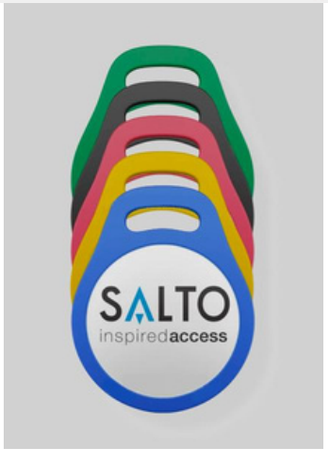

Tag

Centralina

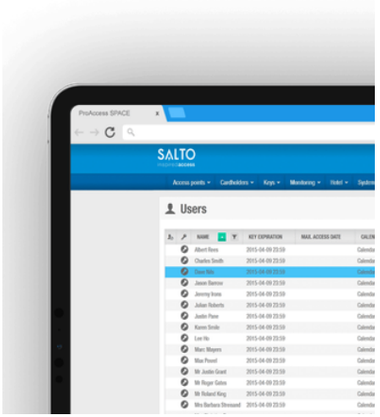

Database

I nostri Portoni condominiali installati

Via Vespri Siciliani, 16
Milano

Via dei Tulipani, 14
Milano

Via Lorenteggio, 34
Milano

Via Poggibonsi, 2
Milano

Via Macchiavelli, 42
Milano

Via Cuneo, 5
Milano

Via Stendhal, 41
Milano

Via Stendhal, 41
Milano
-Portone interno-

Via Vespri Siciliani, 25
Milano
-portone interno-

Via De Sanctis, 19
Milano
-portone interno-

Via Ariberto, 24
Milano

Via Roncaglia, 27
Milano

Viale Ripamonti, 154
Milano

Via Foppa, 40
Milano

Via Lattanzio, 16
Milano

Viale Papiniano, 34
Milano

Via Bergognone, 27
Milano

Via Costa, 1
Milano

Via Veniero, 6
Milano

Via Gran Sasso, 26
Milano

Via Monte Generoso, 6A
Milano

Viale Lucania, 21
Milano

Via Cascina Barocco, 4
Milano

Via Ruggero Ruggeri 13
Milano

Via Armenia 1
Milano

Viale Etiopia, 7 Milano

Stile e Sicurezza

Solmur M.C. Srl
Via Sicilia, 15
20072 Pieve Emanuele (MI)

Per informazioni e preventivi gratuiti:
stileesicurezza@gmail.com
393.930.6212

www.stileesicurezza.it