perno incluso nel prezzo



30832 Ø cm 4
30968 Ø cm 5
30969 Ø cm 6
A RICHIESTA PERNO M8



43620 Ø cm 3
43621 Ø cm 4
43622 Ø cm 5
43623 Ø cm 6
43624 Ø cm 8



30907 Ø cm 3
30907M8 Ø cm 3
Perno di Ø 8 MA compreso nel prezzo
30941 Ø cm 5,5
30941M8 Ø cm 5,5
Perno di Ø 8 MA compreso nel prezzo



30833 cm 3x3
30834 cm 4x4
30835 cm 5x5
30835M8 cm 5x5
Perno di Ø 8 MA compreso nel prezzo



43600 cm 3x3
43601 cm 4x4
43602 cm 5x5
43603 cm 6x6



30801 cm 2x2
30803 cm 3x3
30804 cm 4x4
30800 cm 4,5x4,5
30805 cm 5x5
30849 cm 6x6



30830 Ø cm 4
30831 Ø cm 5



30964 Ø cm 5
30965 Ø cm 5
30966 Ø cm 8
A RICHIESTA PERNO M8



30843 Ø cm 3
30844 Ø cm 4
30845 Ø cm 5

I prezzi delle borchie si intendono con perni e sono predisposte di serie per il perno di Ø 5 MA - **ART. 91150**

Regolabile portante



30921 Ø cm 3
Perno di Ø 8 MA compreso nel prezzo



Borchia Regolabile Portante
30940 Ø cm 5,5
Perno di Ø 8 MA compreso nel prezzo
30962 Ø cm 5
Perno di Ø 12 MA compreso nel prezzo



30948 Ø cm 3
Perno di Ø 8 MA compreso nel prezzo
30949 Ø cm 5
Perno di Ø 8 MA compreso nel prezzo



30958 Ø cm 5
Perno di Ø 8 MA compreso nel prezzo

AVVERTENZE PER L'UTENTE: le staffe o borchie portanti, raffigurate nel presente catalogo, sono realizzate con materiale di alta qualità da consentire il mantenimento nel tempo delle loro caratteristiche. La funzionalità e la sicurezza delle stesse è condizionata alla corretta installazione che prevede l'utilizzo di due staffe o borchie sul lato inferiore e due sul lato superiore di ogni lastra copriloculo.

Regolabili portanti per marmo da cm 1-2-3

a= spessore marmo

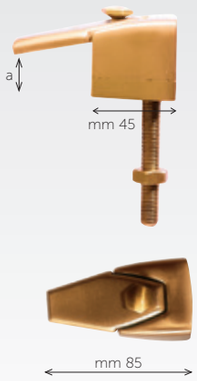

30770 - a = cm 2-3
Perno da Ø 10 MA x 100 compreso nel prezzo
30773 - a = cm 2-3
Perno da Ø 8 MA x 100 compreso nel prezzo

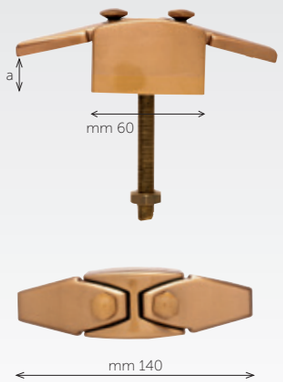

30771 - a = cm 2-3
Perno da Ø 10 MA x 100 compreso nel prezzo
30774 - a = cm 2-3
Perno da Ø 8 MA x 100 compreso nel prezzo

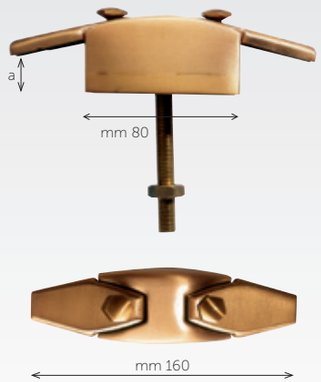

30772 - a = cm 2-3
Perno da Ø 10 MA x 100 compreso nel prezzo
30775 - a = cm 2-3
Perno da Ø 8 MA x 100 compreso nel prezzo

Regolabili portanti per marmo da cm 1-2

a= spessore marmo

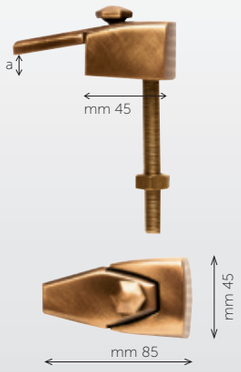

30930 - a = cm 1-2
Perno da Ø 10 MA x 100 compreso nel prezzo
30942 - a = cm 1-2
Perno da Ø 8 MA x 100 compreso nel prezzo

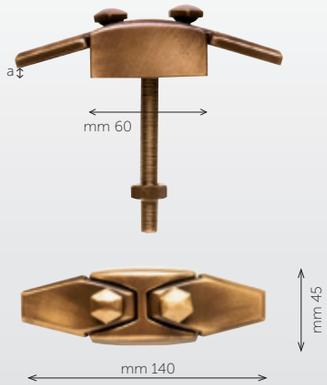

30931 - a =cm 1-2
Perno da Ø 10 MA x 100 compreso nel prezzo
30943 - a= cm 1-2
Perno da Ø 8 MA x 100 compreso nel prezzo

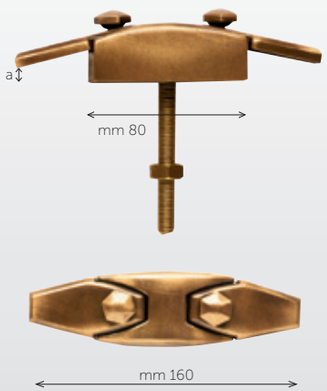

30932 - a = cm 1-2
Perno da Ø 10 MA x 100 compreso nel prezzo
30944 - a = cm 1-2
Perno da Ø 8 MA x 100 compreso nel prezzo

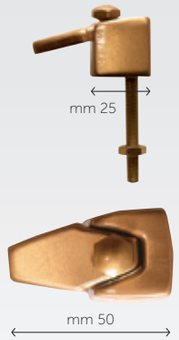

30977
Perno da Ø 8 MA x 100 compreso nel prezzo

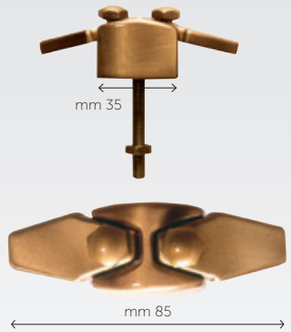

30978
Perno da Ø 8 MA x 100 compreso nel prezzo

ARTAL™ STAFFE

Regolabili portanti per marmo da cm 1-2

a= spessore marmo

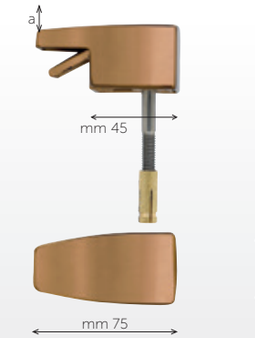

30776 Bronzo
30780A Patinato bronzo
30779 Pat. br. fin. cromata
a = cm 1-2

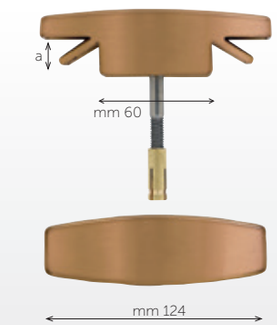

30777 Bronzo
30781A Patinato bronzo
30780 Pat. br. fin. cromata
a = cm 1-2

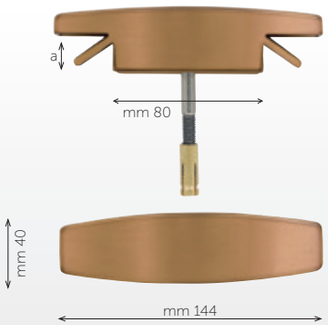

30778 Bronzo
30782A Patinato bronzo
30781 Pat. br. fin. cromata
a = cm 1-2



BRONZO | **PATINATO BRONZO** | **PATINATO BRONZO FINITURA CROMATA**

Regolabili portanti per marmo da cm 1-2-3

a= spessore marmo

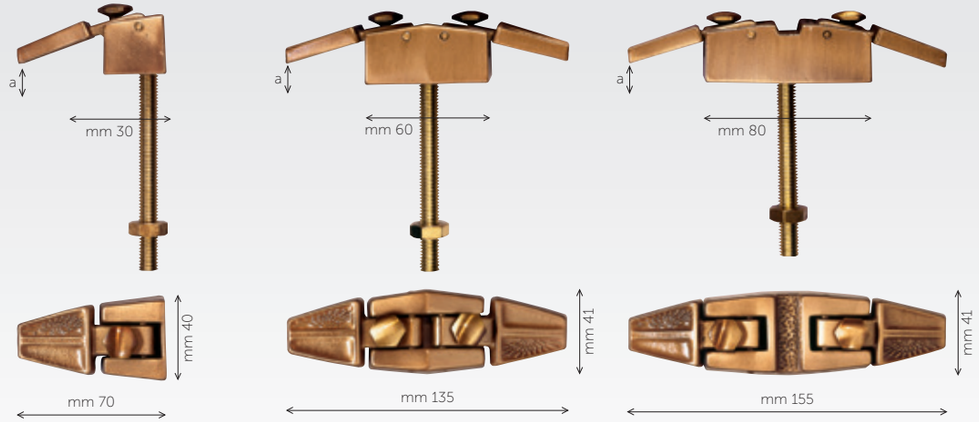

30970 - a = cm 1-2
30972 - a = cm 2-3
Perno da Ø 10 MA x 100 compreso nel prezzo

30971 - a = cm 1-2
30973 - a = cm 2-3
Perno da Ø 10 MA x 100 compreso nel prezzo

30975 - a = cm 1-2
30976 - a = cm 1-3
Perno da Ø 10 MA x 100 compreso nel prezzo

Regolabili non portanti

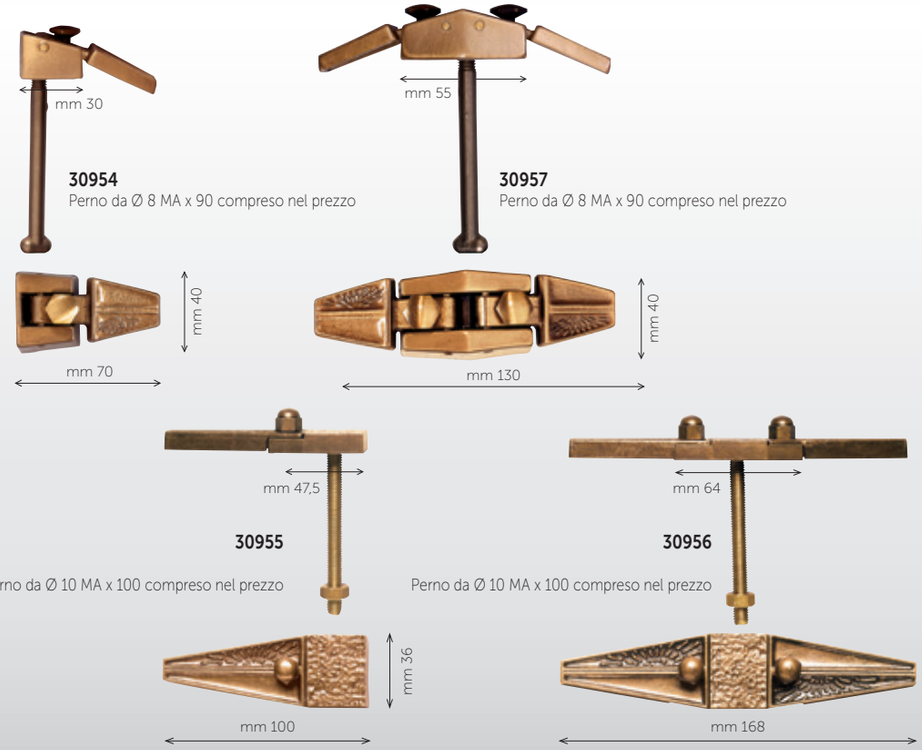

30954
Perno da Ø 8 MA x 90 compreso nel prezzo

30957
Perno da Ø 8 MA x 90 compreso nel prezzo

30955
Perno da Ø 10 MA x 100 compreso nel prezzo

30956
Perno da Ø 10 MA x 100 compreso nel prezzo

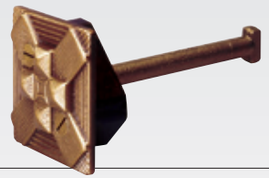

Borchia tipo Ortona
30840 6x6 cm
Perno Ø 10 MA x 100 compreso nel prezzo



Borchia
43630 Ø 6x19 cm
Perno Ø 10 MA compreso nel prezzo



Borchia ad innesto
30847 5x5 cm



Borchia Bottone
30848 Ø cm 2

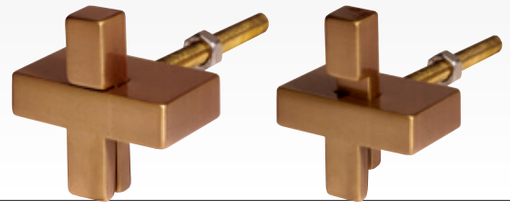

Borchia
30929 ↕ 6 ↔ 6 cm
Perno Ø 8 MA compreso nel prezzo



30967 - 8 MA 3x3,5 cm



Chiavarda
10880
Prezzo della sola chiavarda. Aggiungere il prezzo della borchia desiderata e del perno. Per marmi dello spessore di cm 2-2,5-3-3,5-4-4,5.
Può essere applicata sulle seguenti borchie:
30800 - 30804 - 30813 - 30814 - 30815 - 30816
30823 - 30824 - 30825 - 30826 - 30828 - 30833
30834 - 30843 - 30844 - 30845 - 30854
30863 - 30864 - 30865.
Negli ordinativi citare lo spessore del marmo e il tipo di borchia desiderato.

AVVERTENZE PER L'UTENTE: le staffe o borchie portanti, raffigurate nel presente catalogo, sono realizzate con materiale di alta qualità da consentire il mantenimento nel tempo delle loro caratteristiche.
La funzionalità e la sicurezza delle stesse è condizionata alla corretta installazione che prevede l'utilizzo di due staffe o borchie sul lato inferiore e due sul lato superiore di ogni lastra copriloculo.

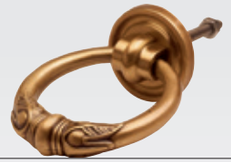

30684 Ø cm 7
30685 Ø cm 8
30693 Ø cm 10



30690 Ø cm 8
30691 Ø cm 10



91570 Ø 5x70
91580 Ø 6x80
91590 Ø 8x100
91599 Ø 10x100



Perno
91450 5 MA x50
91460 5 MA x60
91470 5 MA x70



INOX
91155 8 MA x100
91156 10 MA x100



TASSELLO AD ESPANSIONE
90157 passo 6 MA
90155 passo 8 MA
90156 passo 10 MA



PERNO
91340 da TPS mm 40
91350 da TPS mm 50
91360 da TPS mm 6
91370 da TPS mm 70



PERNO
91130 3 MA X 35
91140 4 MA X 50
91150 5 MA X 50
91154 6 MA X 60
91160 5 MA X 60
91170 5 MA X 70
91180 5 MA X 80



PATTA
30913 cm 8
30914 cm 10
30915 cm 12
Predisposte per il perno
di Ø 5 MA



PATTA
30908 cm 8
30910 cm 10
30912 cm 12
Predisposte per il perno
di Ø 5 MA



30997 cm 5x8
sporgenza 12 cm
30996 cm 5x11
sporgenza 15 cm



38430
Staffa
per portafiori cm 20 e lampada Ø 5



38435
Staffa
per portafiori cm 28 e lampada Ø 6







30949



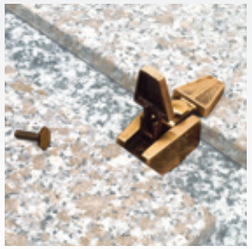

30971

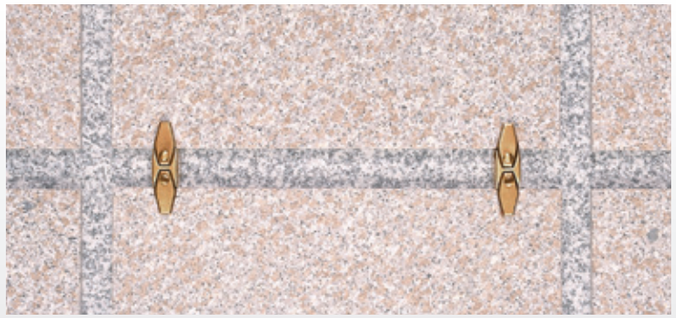



30931





30840