LAVADORA DE LOUÇAS

PRÁTICA

LAVADORAS DE XÍCARAS E COPOS
E PRATOS DE SOBREMESA

PRCOP 404

MANUAL DE INSTALAÇÃO E OPERAÇÃO

CARTA AO CLIENTE

Para nós, a sua escolha por um produto Prática é motivo de grande satisfação.
Isso reforça o sentido da nossa missão, que é levar qualidade e produtividade ao ambiente de preparo de alimentos com o propósito de oferecer condições para o preparo de comida boa, de qualidade e sem desperdício.

Para isso nossos produtos oferecem alta tecnologia e os melhores padrões de qualidade. São desenvolvidos por um time experiente e altamente qualificado e produzidos num parque fabril com os mais avançados processos e equipamentos.

A Prática oferece soluções completas em toda cadeia de preparo de alimentos. Desde produtos para a panificação até todo o universo da gastronomia. Do pré-preparo à conservação, finalização e acabamento. Temos uma ampla linha de máquinas para panificação, equipamentos para ultra-congelamento e conservação e variadas linhas de fornos para panificação, gastronomia e fornos rápidos de finalização, além de uma completa linha de acessórios diversos.

Esperamos que nossos produtos, acessórios e serviços pré e pós venda possam ser valiosas ferramentas para o sucesso de seu negócio e da continuidade da nossa parceria.

Muito obrigado.

Este manual contém todas as informações para você instalar e utilizar seu equipamento de forma correta e obter os melhores resultados de desempenho, qualidade e segurança.
Recomendamos que você leia e siga todas as orientações nele contidas e o mantenha sempre em local adequado para futuras consultas.

ÍNDICE

INSTRUÇÕES DE SEGURANÇA.....06

IDENTIFICAÇÃO DOS SÍMBOLOS USADOS NESSE MANUAL.....10

GUIAS RÁPIDOS DE FUNCIONAMENTO.....11

INSTRUÇÕES DE INSTALAÇÃO E OPERAÇÃO
Desembalagem..... 15
Posicionamento e nivelação.....15
Dimensões.....16
Instalação elétrica.....17
Conexão hidráulica.....18
Conexão de descarga.....20
Dosificador abrilhantador elétrico (opcional).....20
Dosificador de detergente (opcional).....22

RECICLAGEM.....23

INSTRUÇÕES DE USO E MANUTENÇÃO
Primeiro arranque.....23
Normas de higiene.....23
Abrilhantador e detergente.....24
Funcionamento.....25
Painel de comando.....25
Ligar a máquina.....26
Enchimento e aquecimento.....26
Preparação da louça.....27
Seleção da lavagem.....28
Interrupção do ciclo de lavagem e fim do ciclo de lavagem.....28
Esvaziar a máquina.....29
Esvaziamento por gravidade.....29
Esvaziamento por bomba de descarga.....29
Desligar a máquina.....29
Limpeza no final do dia.....30

INSTRUÇÕES DE LIMPEZA E MANUTENÇÃO
Manutenção de Rotina.....30
Manutenção extraordinária.....31
Abrilhantador e detergente.....31
Muito tempo sem uso.....31

ANOMALIAS, ALARMES E AVARIAS..... 32

INSTRUÇÕES DE SEGURANÇA

RECOMENDAÇÕES DE UTILIZAÇÃO

- É de extrema importância que estas instruções de usuário sejam mantidas junto com a lavadora para futuras referências. Caso esta máquina seja vendida ou transferida para outro usuário, por favor, certifique-se de que as instruções de usuário sejam entregues de forma que este novo usuário possa se familiarizar com sua operação e com as advertências associadas a ela.

- Este manual foi criado para facilitar um entendimento completo do funcionamento, instalação e manutenção da máquina. Nele dispõe da informação e das advertências necessárias para uma correta instalação e uso do aparelho, assim como de informação acerca das características e possibilidade que oferece, a fim de que possa aproveitar todo o potencial a sua disposição.

- **ANTES DE PROCEDER À COLOCAÇÃO AO SERVIÇO DO EQUIPAMENTO, LER ATENTAMENTE AS INSTRUÇÕES DESTE MANUAL.** Guarde este manual em um local seguro para referência futura.

- **ESTE É UM EQUIPAMENTO EXCLUSIVAMENTE PARA USO PROFISSIONAL E DEVE SER UTILIZADO POR PESSOAL QUALIFICADO.**

- **Esses avisos são fornecidos para sua segurança e a de outras pessoas. Portanto, pedimos que você as leia cuidadosamente antes de instalar e usar a máquina.**

- Siga as instruções fornecidas para seu uso.

- Este equipamento não se destina à utilização por pessoas (inclusive crianças) com capacidades físicas, sensoriais ou mentais reduzidas, ou por pessoas com falta de experiência e conhecimento, a menos que tenham recebido instruções referentes à utilização do equipamento ou estejam sob a supervisão de uma pessoa responsável pela segurança.

- É conveniente vigiar as crianças a fim de que elas não brinquem com o aparelho.

- Para evitar choques e danos ao equipamento verifique o aterramento da sua rede elétrica.
- É perigoso modificar ou tentar modificar as especificações desta lavadora.
- Depois de instalar a lavadora, certifique-se de que ela não esteja apoiada no cabo de alimentação.
- Esta lavadora deve ser armazenada e usada em uma sala interna, protegida da umidade e do calor.
- Esta lavadora deve estar adequadamente iluminada para ser operada.Esta lavadora deve ser usada por uma pessoa de cada vez (a menos que especificado de outra forma).

Sempre desconecte a alimentação elétrica antes de limpar a máquina por dentro ou por fora e ao fazer manutenção.

Esta máquina é pesada. Tome todas as precauções de segurança necessárias ao manuseá-la.

Não jogue água diretamente no equipamento, isso poderá provocar curto circuito e danificar os componentes elétricos e itens de segurança.

Não realizar a limpeza do equipamento com jatos de água e ou limpadores a vapor.

RISCOS

- Este equipamento não gera qualquer risco à exposição dos usuários desde que não seja adulterado.
- Caso as proteções e dispositivos de segurança sejam adulterados o usuário fira exposto a riscos como escoriações, contusões, fraturas, distensões, lacerações, cortes, etc.
- A utilização do equipamento para finalidades diferentes daquele ele se destina, acarretará na perda de garantia, possibilidade de quebra de componentes, desgaste pré-maturo e falha nos componentes de segurança podendo causar acidentes.
- Verifique se a tensão do equipamento está de acordo com a etiqueta que acompanha o produto e de acordo com o ponto elétrico onde ele será instalado.

- O posicionamento e a instalação, assim como reparações ou transformações, devem ser sempre realizadas por um TÉCNICO AUTORIZADO, que atenda à legislação em vigor em cada país, não se responsabilizando o fabricante por uma instalação incorreta do mesmo.
- A instalação, o ajuste incorreto, o serviço ou a manutenção inadequados do aparelho, assim como o manuseamento do mesmo podem provocar tanto danos materiais como lesões.
- O equipamento deve estar bem nivelado e em caso algum deve estar estrangulado ou preso qualquer cabo elétrico, mangueira de água ou mangueira de descarga.
- NÃO suba para cima nem apóie em cima do equipamento objetos pesados, pois ela foi desenhada para suster unicamente o cesto dos pratos que vão ser lavados.
- O equipamento foi desenhado para lavar pratos, copos e outras peças de louça ou utensílios de cozinha com resíduos de alimentação humana. É totalmente proibido lavar qualquer outro objeto não mencionado.
- Se sua máquina tiver sofrido alguma avaria, entre em contato com o Serviço de Assistência Técnica.
- NÃO procure repará-la você mesmo ou pessoal não qualificado nem autorizado.
- Utilize peças de substituição originais, caso contrário a garantia fica nula.
- Para realizar operações de manutenção, é preciso desconectar a lava-louças da corrente elétrica por meio do dispositivo de desconexão/interruptor geral, além de fechar a torneira de entrada de água.
- NÃO utilize para sua limpeza produtos abrasivos, corrosivos, ácidos, dissolventes e detergentes à base de cloro, pois danificariam os componentes do equipamento.
- Este aparelho foi desenhado para trabalhar em temperaturas ambiente entre 5 ºC e 40 ºC.
- Use somente cestos, sabões e abrilhantadores recomendados pelo fabricante.

O INCUMPRIMENTO DESTAS NORMAS OU O USO INDEVIDO DO APARELHO EXIME O FABRICANTE DE QUALQUER GARANTIA OU RECLAMAÇÃO POSSÍVEL.

DADOS DO PRODUTO

- A máquina que você acaba de comprar é um produto especializado em limpeza de louça, vidros e outros utensílios de cozinha utilizados em restauração e hotelaria. Sendo um produto industrial, é caracterizado por ter uma grande produção de limpeza de louça.

- Todos os aparelhos dispõem de placa de características que identifica o aparelho e indica as características técnicas do mesmo, estando localizada em uma das laterais da máquina. Não retira a placa do aparelho.

PLACA DE CARACTERÍSTICAS

1: *NOME DO APARELHO*

2: *REFERÊNCIA DO APARELHO*

3: *Nº DE SÉRIE+DATA DE FÁBRICA*

4: *CARACTERÍSTICAS ELÉTRICAS*

5: *CARACTERÍSTICAS DA ÁGUA*

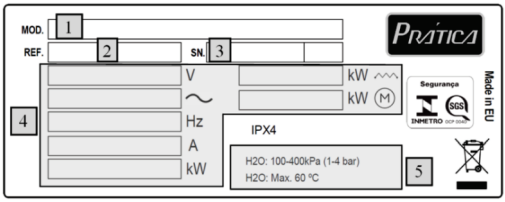

Nota: *Mencione as características indicadas ao contatar com o serviço técnico.*

	V	*Tensão da conexão elétrica do aparelho*
	~	*Fases da conexão elétrica do aparelho*
	Hz	*Frequência da conexão elétrica do aparelho*
	A	*Amperagem nominal do aparelho*
	kW	*Potência nominal do aparelho*
	kW ⩘	*Potência máx. de aquecimento*
	kW Ⓜ	*Potência máx. do motor*
H_2O: 100-400kPa (1-4 bar)		*Faixa de pressão de entrada de água*
H_2O: Max. 60°C		*Temperatura máx. de entrada água*

IDENTIFICAÇÃO DOS SÍMBOLOS UTILIZADOS NESSE MANUAL

PERIGO! AMEAÇA DE RISCO QUE PODE CAUSAR FERIMENTOS GRAVES OU MORTE

ALERTA

RISCO DE INCÊNDIO

RISCO DE CHOQUE ELÉTRICO

SÍMBOLO DE ATERRAMENTO

SÍMBOLO DE EQUIPOTENCIAL

LEIA O MANUAL DE INSTRUÇÕES

DICAS DE USO E INFORMAÇÕES

GUIAS RÁPIDOS DE FUNCIONAMENTO

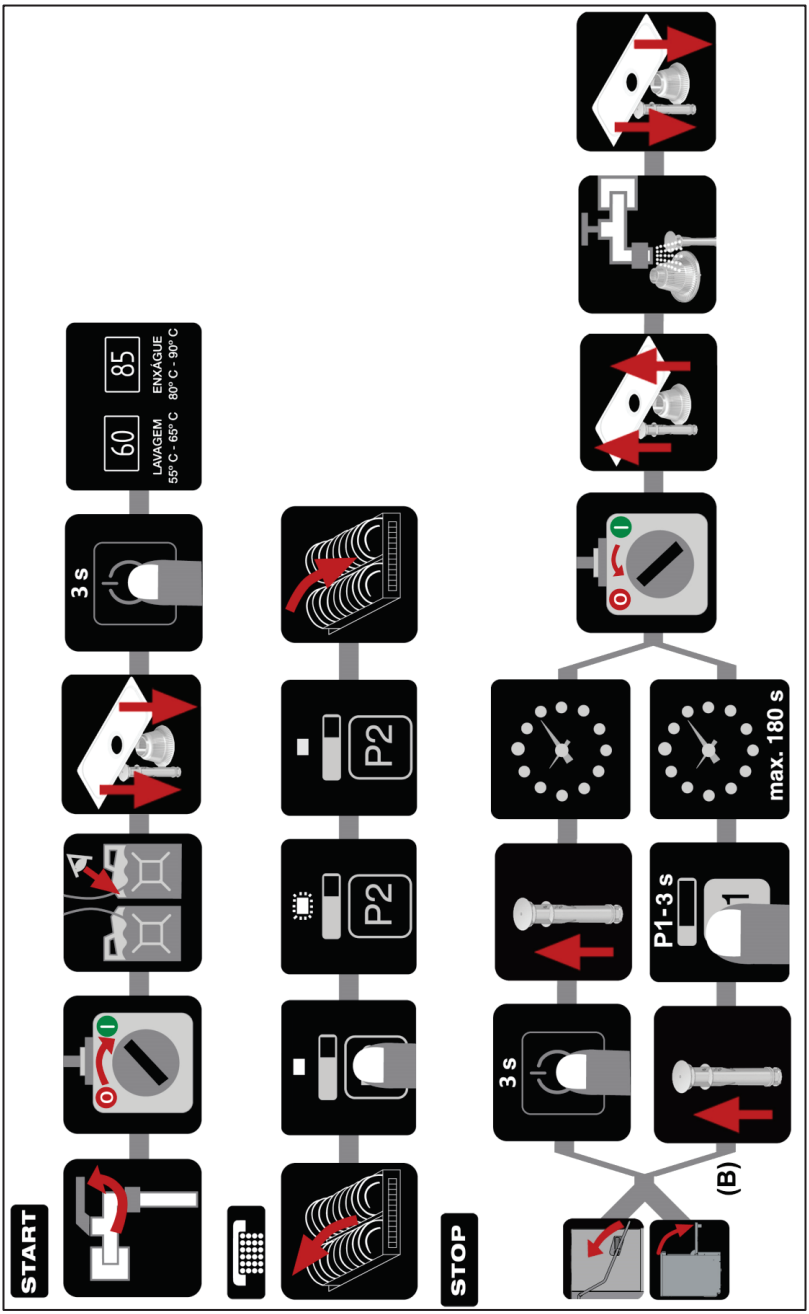

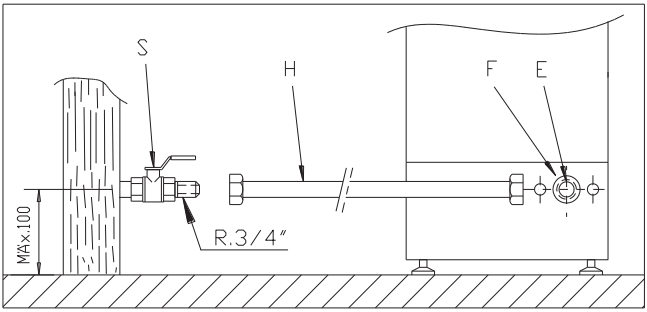

S → CHAVE DE CORTE H → MANGUEIRA DE ÁGUA
F → FILTRO E → ELETROVÁLVULA

Fig. 2

Conexão direta da mangueira de entrada de água.

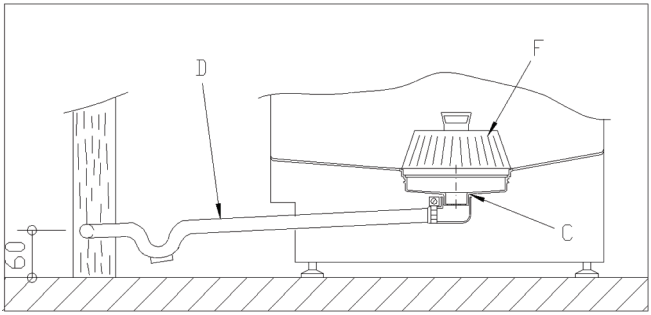

D → CONDUTA DE DESCARGA C → VERTEDOURO
F → FILTRO

Fig. 3

Conexão da descarga.

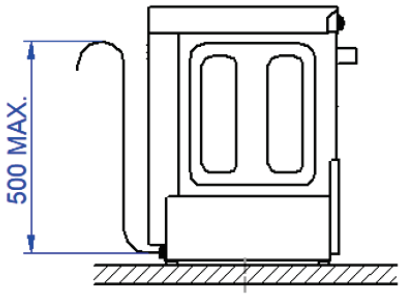

Fig. 4

Modelos B

PRCOP-404 (B, DD, B DD)

Conexão Elétrica	Potência Nominal	Amperagem Nominal	Secção Cabo de Alimentação	Resistência da:		Bomba de lavagem
				Caldeira	Tanque	
220V~ 60Hz	2,66 kW	12,1 A	2x 1,5 mm² + PE	2,4 kW	1,8 kW	0,26 kW

Tamanho da cesta	Capacidade de lavagem	Consumo de água	Capacidade:		Peso líquido	Nível de som	Ciclos de lavagem
			Caldeira	Tanque			
400x400 **mm**	60 (40) **cestas/h**	2,2 **(litro/ciclo)**	4 **Litros**	15 **Litros**	42 **kg**	<65 **dB**	60-90-180 (90-120-180) **(s)**

PRCOP-404

Fig. 5

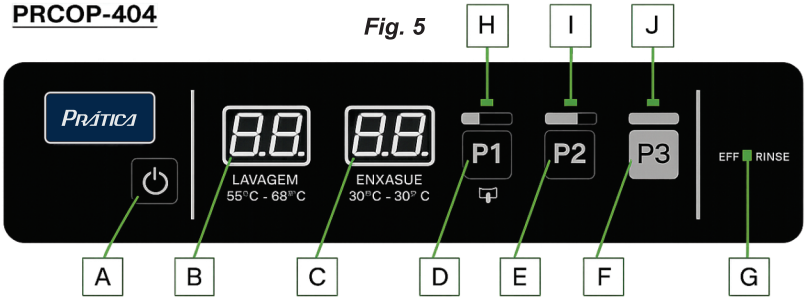

A - Botão LIGA/DESLIGA
B - Temperatura de lavagem
C - Temperatura de enxágue
D - Ciclo de lavagem 1
E - Ciclo de lavagem 2
F - Ciclo de lavagem 3
G - Led indicador de ENXÁGUE EFICIENTE
H - Led indicador de Ciclo 1
I - Led indicador de Ciclo 2
J - Led indicador de Ciclo 3

PRCOP-404

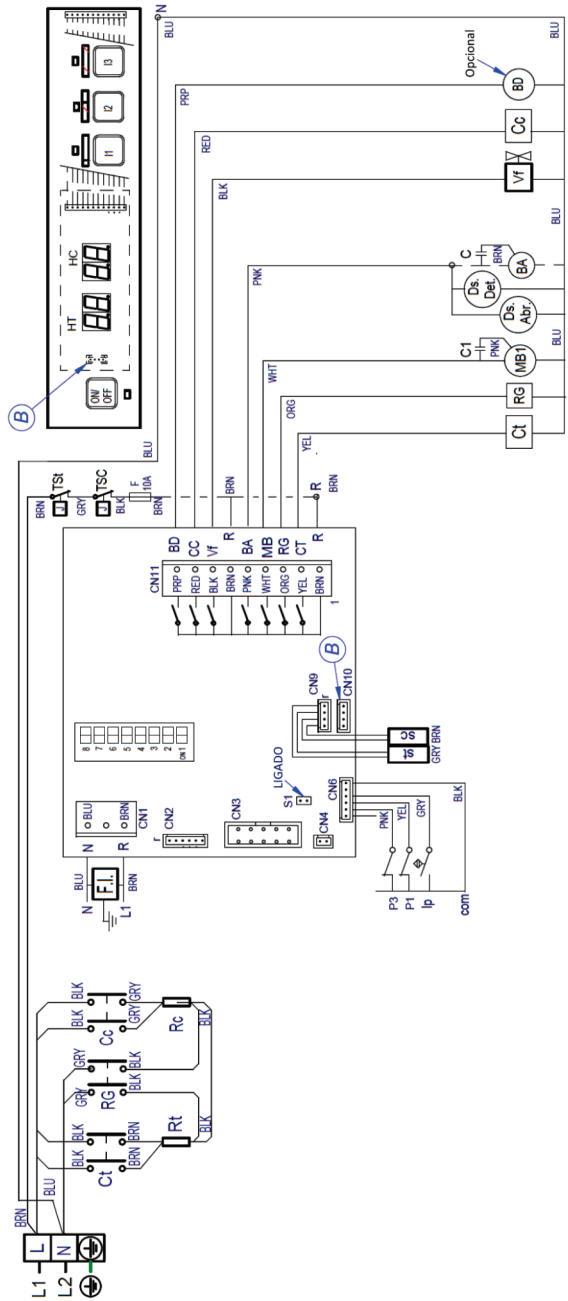

BLU	Azul	**YEL/GRN**	Amarelo/Verde	**BLK**	Preto	**WHT**	Branco	**PNK**	Rosa	**BRN**	Marrom
YEL	Amarelo	**RED**	Vermelho	**ORG**	Laranja	**GRY**	Cinza	**GRN**	Verde	**PRP**	Roxo

INSTRUÇÕES DE INSTALAÇÃO

- O posicionamento e a instalação, assim como reparações ou transformações, devem ser sempre realizadas por um TÉCNICO AUTORIZADO, que atenda à legislação em vigor em cada país.

- A instalação, o ajuste incorreto, o serviço ou a manutenção inadequados do aparelho, assim como o manuseamento do mesmo podem provocar tanto danos materiais como lesões.

DESEMBALAGEM

Desembale a máquina e verifique se não sofreu nenhum dano durante o transporte; caso algum tenha ocorrido, notifique de imediato seu fornecedor e a transportadora. Em caso de dúvida, não utilize a máquina até ter analisado o alcance dos danos.

Os elementos de embalagem (plásticos, poliuretano expandido, cintas, etc...) não devem ser deixados ao alcance de crianças, pois representam um potencial perigo.

O manuseio da máquina deve ser realizado com empilhadeira ou similar para não danificar a estrutura da máquina. Transporte a máquina até ao lugar onde vai ser instalada e posteriormente desembalá-la.

Os elementos utilizados para embalagem são totalmente recicláveis, pelo que devem ser descartados em seu contentor correspondente.

POSICIONAMENTO E NIVELAÇÃO

Esta máquina dispõe de pés reguláveis para sua colocação perfeita, rodando o pé até a altura desejada. É muito importante que a máquina esteja bem nivelada, já que otimiza seu funcionamento. O pavimento onde a máquina será colocada deve agüentar o peso da máquina.

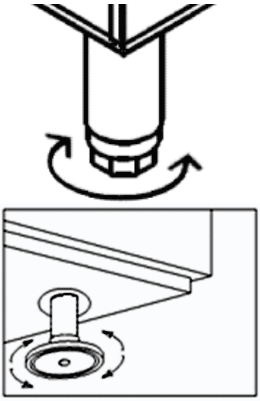

É recomendado analisar o lugar onde se vai instalar a máquina antes de sua instalação, para que não sofra qualquer dano durante seu uso.

DIMENSÕES

OBS.: COTAS EM MILÍMETROS (mm)

Fig. 1 PRCOP-404 / PRCOP-404 B / PRCOP-404 DD / PRCOP-404 B DD

VISTA LATERAL

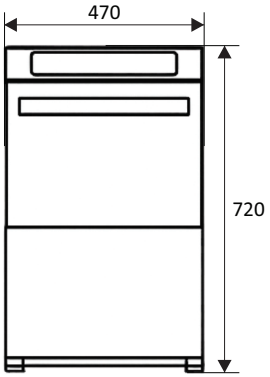

VISTA FRONTAL

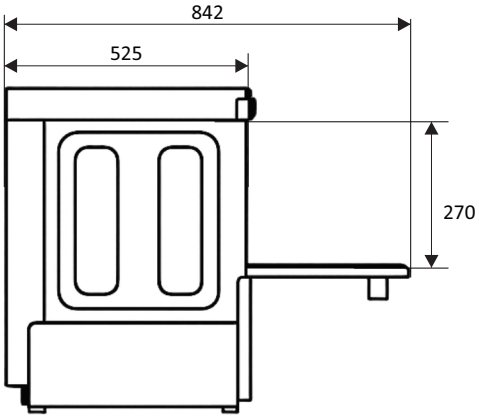

VISTA SUPERIOR

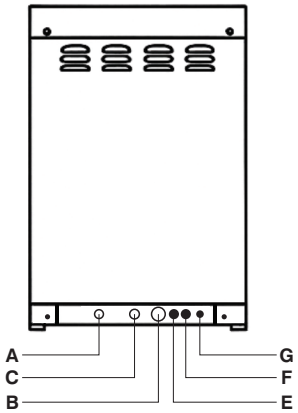

A - Entrada de água

B - Mangueira de Dreno

C - Cabo Elétrico

D - Entrada de Secante

E - Entrada de Detergente

F - Aterramento equipotencial

INSTALAÇÃO ELÉTRICA

- Sempre seguir as recomendações de instalação do manual de instruções ou da ficha técnica do produto. Essa ficha é enviada por e-mail no ato da aprovação do pedido, ela também está disponível em nosso site (www.praticabr.com), em caso de dúvidas entre em contato com a Assistência Técnica Prática: 35 3449 1200 – Opção 3.

- *O aterramento do equipamento é obrigatório.*
- *Não molhe o fio de força ou a tomada.*
- *Mantenha o cabo de força longe de superfícies aquecidas.*
- *Se o cabo de força for danificado, ele deverá ser trocado apenas por técnicos autorizados, a fim de evitar riscos.*
- *Somente técnicos autorizados devem abrir o painel do equipamento.*

- A conexão elétrica do aparelho deve ser sempre feita por um TÉCNICO AUTORIZADO.

- Devem ser tomadas em conta as normais legais em vigor em cada país em matéria de conexões da rede elétrica.

- Verifique se a tensão da rede corresponde à tensão indicada na placa de características.

- Para a conexão elétrica deve ser usado um cabo flexível com revestimento resistente a óleo e não deve ser mais leve do que o cabo com revestimento normal em polipropileno normal ou elastômero sintético equivalente (H05RN-F ou H07RNF).

- A seção do cabo de alimentação deve estar dimensionada de acordo com a corrente nominal da máquina.

- É obrigatório fazer a ligação a terra do aparelho por meio da tomada do terminal de conexões do aparelho. O fabricante não se responsabiliza por possíveis danos originados pelo não cumprimento deste requisito.

- Próximo do aparelho e facilmente acessível, deve ser instalado um interruptor automático magnetotêrmico de corte omnipolar com dimensões adequadas, com um mínimo de 3 mm de abertura entre contatos. Este dispositivo deve ser usado para desconectar o aparelho durante trabalhos de instalação, reparações e limpeza ou manutenção do aparelho. É recomendado que disponha de capacidades de bloqueio/etiquetagem. O fabricante não se responsabiliza por possíveis danos originados pelo não cumprimento deste requisito.

- Próximo do aparelho e facilmente acessível deve ser instalado um dispositivo de proteção diferencial com dimensões adequadas. O fabricante não se responsabiliza por possíveis danos originados pelo incumprimento deste requisito.

- Se o cabo de alimentação estiver danificado, deve ser substituído pelo fabricante, pelo serviço pós-venda o por pessoal qualificado a fim de evitar o perigo.

- Se detetar alguma falha na instalação da máquina, deve comunicar imediatamente a seu fornecedor.

O não cumprimento das especificações do fabricante ou uma instalação inadequada exime o mesmo de qualquer responsabilidade, não se responsabilizando o fabricante pelos danos pessoais ou materiais que a máquina possa sofrer.

CONEXÃO HIDRÁULICA

Devem ser utilizadas as mangueiras novas fornecidas com o aparelho (não reutilize mangueiras usadas).

Antes de conectar a máquina à rede hidráulica (***Fig. 2***. *Conexão direta da mangueira de entrada de água)* é necessário realizar a análise da qualidade da água.

A qualidade da água necessária é:

Temperatura da água (T):	*Máx. 60°C*
pH:	*6,5 - 7,5*
Impurezas:	*Ø < 0,08 mm*
Cloretos:	*Máx. 150 mg/l*
Cl:	*0,2 - 0,5 mg/l*
Dureza total da água:	*5 - 10 ˚fH (dureza francesa)*
-	*7 - 14 ˚eH (dureza inglesa)*
-	*9 - 18 ˚dH (dureza alemã)*
Condutividade:	*400 – 1.000 µS/cm*
-	-

Se a dureza da água for superior a 10 ºfH / 14 ˚eH / 18 ˚dH é necessário instalar um descalcificador. Além da qualidade da água, é preciso ter em conta a pressão da rede da água, sendo esse ponto muito importante para o correto funcionamento da máquina.

A pressão da água necessária é:

	MÍNIMA			
	bar	kPa	kg/cm2	psi
Pressão Dinâmica	1	100	1	14,5
	MÁXIMA			
	bar	kPa	kg/cm2	psi
	4	400	4	58

Se a pressão da rede for superior à recomendada, é necessário colocar na saída um regulador de pressão.

Para a correta instalação hidráulica da máquina, os seguintes requerimentos devem ser seguidos.

- *A rede hidráulica deve ter uma válvula de corte do fornecimento hidráulico.*
- *Verifique se a pressão da rede está dentro do intervalo de valores indicado acima.*
- *Para otimizar o funcionamento da máquina, o fabricante recomenda o uso de água quente. A temperatura da água de entrada da máquina deve estar dentro do intervalo entre estes valores:*

H_2O FRIA	H_2O QUENTE
18 ºC < Tª < 25 ºC	40 ºC < Tª ≤ 60 ºC

- *Se for usada água quente, ela não deve exceder os 60 ºC / 140 ºF.*
- *Todas as máquinas dispõem de conexão por meio de rosca de ¾".*

CONEXÃO DE DESCARGA

A água que sai da máquina deve circular livremente e para isso a conduta de descarga deve estar em um nível inferior ***Fig. 3***.

Se a descarga não estiver em um nível inferior, é necessária a utilização de uma bomba de descarga, não podendo ficar a uma altura superior a 500 mm ***Fig. 4***.

Nesse caso, a bomba de descarga pode ser solicitada no momento da compra da máquina ou posteriormente.

Fig. 3. Colocação da descarga.

Fig. 4. Colocação da descarga em altura por meio de bomba de descarga.

A bomba de descarga deve ser instalada somente por pessoal autorizado pelo fabricante, eximindo este de qualquer responsabilidade por uma má instalação.

DOSIFICADOR ABRILHANTADOR ELÉTRICO (OPCIONAL)

Instalação: A máquina não tem dosificador de abrilhantador de série, mas está preparada para a instalação de um. Tanto as condutas para instalação hidráulica, como os cabos para ligação elétrica estarão indicados com seus autocolantes correspondentes.

Pegue o tubo localizado na traseira de sua máquina com a marca "Abrilhantador" e o coloque no interior do recipiente de enxágue.

Os tubos são transparentes para poder ver a dosificação dos químicos. Todas as máquinas estão equipadas com um dosificador interno de produto de enxágue.

Funcionamento: este dosificador absorbe abrilhantador quando se ativa a bomba de enxágue, ou seja, quando a máquina está enchendo e quando a máquina está realizando o processo de enxágue.

Regulação: o dosificador deve ser regulado no momento da instalação da máquina para que o usuário disponha da melhor otimização de lavagem desde o primeiro momento. A regulação deve ser modificada em função do tipo de abrilhantador e da dureza da água.

É recomendado que o produto abrilhantador e a regulação do dosificador sejam realizados por um técnico qualificado em produtos químicos para poder ter uma lavagem mais eficiente.

Para manter o equipamento nas condições ideais, recomenda-se a remoção frequente dos depósitos de calcário e corrosão. Seu fornecedor de produtos químicos deverá ter uma solução para remoção de calcário. Leia e siga todas as instruções na etiqueta da solução para remoção de calcário. Operações:

- *Encha a máquina. Adicione a quantidade correta de soluções para remoção de calcário, conforme recomendado pelo fabricante da solução para remoção de calcário. A capacidade de água no depósito pode ser verificada na folha de especificações desse manual.*

- *Remova o detergente e os tubos de enxágue dos recipientes, para que nenhum químico entre na máquina.*

- *Deixe a máquina trabalhando pelo tempo recomendado. Os ciclos necessários.*

- *Desligue a máquina e abra a porta.*

- *Ao limpar, drenar e encher de novo a máquina.*

- *Deixe a máquina trabalhando 3-4 ciclos para remover a solução para remoção de calcário.*

- *Drene a máquina.*

Se o desejar, pode controlar a quantidade de químico dosificado abrindo o painel frontal inferior da máquina. Localize o dosificador de detergente e regule de acordo com o fluxo.

No enxágue, rode o botão para a direita para mais produto de enxágue e para a esquerda para menos. Verifique se todas as ligações ao dosificador estão apertadas para evitar fugas.

Controle e mantenha o nível de detergente e de produto de enxágue nos depósitos.

Mantenha os tubos e filtros de químicos mergulhados.

DOSIFICADOR DE DETERGENTE (OPCIONAL)

Use SOMENTE ***Detergente Líquido de Grau Comercial*** **para Temperatura Elevada e com Pouca Espuma**. Contate seu distribuidor de produtos químicos para esclarecimento de todas as dúvidas referentes aos produtos que você precisa.

Instalação: a entrada do dosificador de detergente fica na parte frontal do depósito de lavagem, acima no nível máximo de água.

Pegue o tubo localizado na traseira de sua máquina com a marca "Detergente" e o coloque no interior do recipiente de detergente.

Este dosificador é responsável pelo fornecimento da dose adequada de detergente à máquina. ***Fig. 1***

Instalação: a entrada de detergente deve estar na cuba da máquina, estando sua localização por baixo do nível máximo de água. Para a conexão elétrica, visualizar o esquema elétrico. A cuba dispõe de um orifício para a instalação do dosificador, indicado com o seguinte autocolante "CONEXÃO DETERGENTE".

Funcionamento: o dosificador de detergente é ativado quando a máquina está coletando água, tanto para o enxágue como para o enchimento.

Regulação: a dose de detergente deve ser regulada no momento da instalação do componente para que o usuário disponha da melhor otimização de lavagem desde o primeiro momento.

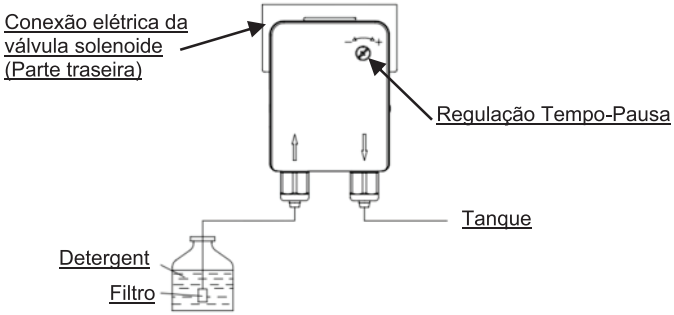

É recomendado que o detergente e a regulação do dosificador sejam realizados por um técnico qualificado em produtos químicos para poder ter uma lavagem mais eficiente.

RECICLAGEM

A embalagem deste produto é composta de:

- *Palete de madeira.*
- *Cartão.*
- *Cinta de polipropileno.*
- *Polietileno expandido.*

Todas as embalagens usadas no empacotamento desta máquina são recicláveis, pelo que a eliminação correta desses produtos contribuirá para a conservação do meio ambiente. Para mais informação sobre a reciclagem desses produtos, vá ao gabinete competente do organismo local. Descarte esses materiais no respeito das normas em vigor.

INSTRUÇÕES DE USO E MANUTENÇÃO

ANTES DE PROCEDER À COLOCAÇÃO AO SERVIÇO DO APARELHO, LER ATENTAMENTE AS INSTRUÇÕES DESTE MANUAL.

ESTE É UM APARELHO EXCLUSIVAMENTO PARA USO PROFISSIONAL E DEVE SER UTILIZADO POR PESSOAL QUALIFICADO.

PRIMEIRO ARRANQUE

O sistema de proteção elétrica deve ser submetido a um teste funcional antes de operar o dispositivo.

A máquina deve ter sido instalada e / ou inspecionada por pessoal qualificado, que a iniciará pela primeira vez e fornecerá as instruções de operação correspondentes.

NORMAS DE HIGIENE

- É recomendado esperar que a máquina atinja a temperatura adequada para a lavagem, pois essa temperatura permite uma limpeza e uma desinfeção mais intensas.

- Lave a louça quando a máquina estiver preparada para o efeito.

- Retirar os resíduos mais grossos da louça antes de a colocar nos cestos.

- Tenha sempre bem regulados os diferentes dosificadores. No início do dia útil, verifique se a quantidade de produto nos tanques é suficiente para a necessidade diária.

- Não manuseie louça limpa com as mãos sujas ou com gordura para não contaminar a louça.

- Para secar ainda mais a louça, use panos limpos e esterilizados.

- Tenha o equipamento em perfeitas condições de limpeza.

- Os operadores devem cumprir rigorosamente todos os requisitos de higiene ao manusear louça e talheres limpos.

ABRILLANTADOR E DETERGENTE

Utilizar detergentes especializados para lavadoras industriais. Não usar detergentes espumosos. Não usar, sob nenhum pretexto, detergentes domésticos. A garantia não cobre danos causados pelo uso inadequado de dispensadores e produtos químicos.

Quando manusear substâncias químicas, observe as indicações de segurança. Vista roupa de proteção, luvas e óculos de proteção quando manusear substâncias químicas. Não misture produtos detergentes.

A seleção e a dosagem adequadas de detergente e abrilhantador são essenciais para obter uma lavagem ideal.

As doses/quantidades recomendadas pelo fornecedor de detergente/ abrilhantador devem ser usadas. No início do dia útil, verifique se a quantidade de produto nos tanques é suficiente para a necessidade diária.

Verifique se os tubos de abrilhantador e de entrada de detergente têm o peso e o filtro corretamente posicionados e estão submersos.

Limpe os filtros periodicamente para que não obstruam.

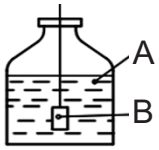

A - Detergente/ Abrilhantador

B - Filtro

O tubo azul corresponde ao branqueador e o incolor ao detergente.

IMPORTANTE: Diferentes detergentes ou branqueadores não devem ser misturados, pois podem cristalizar e danificar os dosadores. Sempre que o tipo de detergente ou abrilhantador for alterado, é ABSOLUTAMENTE ESSENCIAL limpar e purgar o distribuidor e seus tubos colocando o tubo de entrada detergente / abrilhantador na água por vários ciclos.

Se você mudar de produto abrilhantador ou de detergente, é necessário proceder a uma nova regulação. Essa regulação deve ser efetuada por pessoal qualificado.

FUNCIONAMENTO

Em seguida, são mostrados os passos a cumprir para otimizar o funcionamento do seu equipamento, mostrando todas as possibilidades de funcionamento que dispõe.

PAINEL DE COMANDO

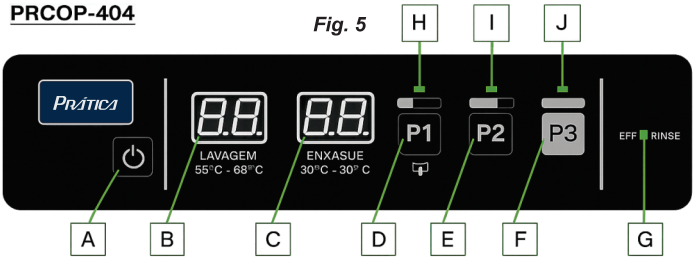

A - Botão LIGA/DESLIGA
B - Temperatura de lavagem
C - Temperatura de enxágue
D - Ciclo de lavagem 1
E - Ciclo de lavagem 2
F - Ciclo de lavagem 3
G - Led indicador de ENXÁGUE EFICIENTE
H - Led indicador de Ciclo 1
I - Led indicador de Ciclo 2
J - Led indicador de Ciclo 3

LIGAR A MÁQUINA

Antes de ligar a máquina, confirme o seguinte:

- *O interruptor general deve estar ativado.*
- *A chave de enxágue deve estar aberta.*
- *Não deve faltar água na rede.*
- *Os filtros correspondentes devem estar no lugar devido.*
- *O vertedouro deve estar colocado em seu lugar. Coloque e pressione até alinhar com o filtro. (Ver imagem).*

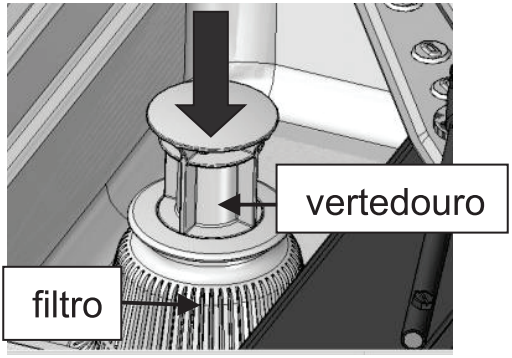

*Para ligar a máquina, basta pressionar o botão ON/OFF durante 3 segundos. Como um indicador do arranque da máquina, os indicadores de temperatura **B** e **C** (Fig. 5) serão ativados. Eles exibirão a mensagem **FILL** durante o processo de enchimento.*

ENCHIMENTO E AQUECIMENTO

Para que comece o enchimento da máquina, é imprescindível que a porta/capota esteja totalmente fechada, uma vez que, por motivos de segurança, se a porta/capota estiver aberta, a máquina não enche.

Depois de ligada a máquina, ela vai encher. O processo de enchimento pode durar alguns minutos, o tempo exato depende da temperatura da água que entra e da potência da máquina. O processo de enchimento é uma repetição cíclica da seguinte sequência: encher a caldeira de enxágue, pré-aquecer e encher parcialmente a cuba de lavagem. Este sistema permite que a máquina seja preenchida mais rapidamente, pois utiliza a maior potência da caldeira para aquecer a água.

Os indicadores de temperatura **B** e **C** (Fig. 5) exibirão a mensagem **FILL** durante o processo de enchimento.

Quando o tanque estiver cheio, esta mensagem será substituída pelas temperaturas correspondentes.

Depois que a cuba de lavagem fique cheia, tanto a caldeira quanto o tanque são aquecidos.

Pode começar antes o processo de lavagem, mas não se recomenda, pois a água existente no interior da máquina não está à temperatura adequada.

A temperatura que a máquina deve atingir é de **80ºC - 85ºC** *(176ºF - 185ºF)* na caldeira de enxágue e de **55ºC - 60ºC** *(131ºF - 140ºF)* na cuba de lavagem.

É recomendado trocar a água do equipamento a cada 40/50 lavagens ou duas vezes ao dia.

A máquina que você comprou dispõe de um termostato de segurança na caldeira e outro na cuba para que, em caso de avaria de qualquer dos termostatos principais, estes possam cortar o aquecimento.

É possível que, durante o primeiro aquecimento do dia, por inércia de aquecimento, a caldeira alcance uma temperatura superior ao indicado anteriormente. Essa é uma situação totalmente normal. Se verificar que, durante o aquecimento da caldeira, sai vapor sob pressão pelas tubagens de enxágue, avise o serviço técnico.

PREPARAÇÃO DA LOUÇA

Para lavar a louça, é preciso respeitar os seguintes passos para sua preparação:

- *Retirar os resíduos mais grossos da louça antes de a colocar nos cestos.*
- *Lavar a louça de vidro em primeiro lugar.*
- *Colocar os pratos no cesto de rede.*
- *Colocar os copos de todos os tipos virados para baixo.*

- *Colocar os talheres na divisória com os cabos virados para baixo. Os talheres podem ser misturados.*
- *Colocar as divisórias nos cestos base.*

SELEÇÃO DA LAVAGEM

Para começar o ciclo de lavagem, é imprescindível que a porta/capota esteja totalmente fechada, uma vez que, por motivos de segurança, se a porta/capota estiver aberta, o ciclo de lavagem não começa.

Antes de começar o ciclo de lavagem, introduza o cesto correspondente com a louça. Para começar o processo de lavagem, é necessário selecionar o ciclo de lavagem que se pretende executar pressionando **P1, P2** ou **P3** ***(Fig. 5)***. A piloto máquina trabalhando correspondente ao ciclo selecionado acenderá piscando enquanto o ciclo estiver em andamento.

Cada ciclo de lavagem corresponde a um tempo de lavagem que deverá ser selecionado de acordo com as necessidades do usuário. Depois de selecionado o ciclo, a lavagem começará automaticamente.

Se a água da rede estiver a menos de **50ºC** *(122ºF)*, dispondo a máquina desse sistema, pode diminuir a capacidade de lavagem do equipamento.

INTERRUPÇÃO DO CICLO DE LAVAGEM E FIM DO CICLO DE LAVAGEM

A interrupção do ciclo de lavagem pode ser realizada das seguintes formas:

- *Pressionando novamente o botão do ciclo ativo ➡ o ciclo para completamente.*
- *Abrindo a porta/capota ➡ posteriormente, o ciclo continua fechando a porta/capota.*
- *Desligando a máquina ➡ o ciclo para por completo.*

No final do ciclo de lavagem, retire o cesto deixando secar a louça por evaporação. Retire a louça do cesto com as mãos limpas, tendo cuidado para não se queimar, pois a louça terá uma temperatura elevada.

Não manuseie louça limpa com as mãos sujas ou com gordura para não contaminar a louça.

Para secar ainda mais a louça, use panos limpos e esterilizados.

Os operadores devem cumprir rigorosamente todos os requisitos de higiene ao manusear louça e talheres limpos.

ESVAZIAR A MÁQUINA

As lavadoras dispõem de dois tipos de esvaziamento: por gravidade ou por meio de uma bomba de descarga.

Esvazie a cuba de lavagem pelo menos 2 vezes ao dia ou cada 40/50 ciclos de lavagem.

ESVAZIAMENTO POR GRAVIDADE

Para esvaziar a máquina por esse método a máquina deve estar desligada. Basta extrair o vertedouro da máquina e ela se esvazia por si só.

O uso desse tipo de esvaziamento é recomendado com a máquina desligada para sua maior segurança.

ESVAZIAMENTO POR BOMBA DE DESCARGA

Para esvaziar a máquina por esse método, realize os seguintes passos:

- *Extrair o vertedouro.*
- *Com a porta aberta, pressionar o botão P1* ***(Fig. 5)*** *durante 3 segundos e o esvaziamento começa de forma automática.*
- *Depois de terminado, a máquina desliga automaticamente. Voltar a colocar o vertedouro.*

Para o correto funcionamento do esvaziamento por meio da bomba de descarga, é preciso que a mangueira de descarga esteja subida (máx. 500 mm).

DESLIGAR A MÁQUINA

O equipamento é desligado pressionando o botão ON/OFF durante 3 segundos. É recomendado não desligar a máquina durante o processo de lavagem, já que isso faria com que a louça no interior do equipamento não ficasse limpa.

LIMPEZA NO FINAL DO DIA

No final do dia, é obrigatório esvaziar a máquina e realizar uma limpeza dos filtros, distribuidores de lavagem, tubagens de enxágue e demais acessórios.

Isso é necessário para que a vida útil da máquina não fique reduzida. Uma limpeza de louça eficiente requer que o equipamento esteja em perfeitas condições de limpeza e desinfecção.

IMPORTANTE: Aguarde pelo menos 10 minutos depois de desligar e esvaziar la máquina antes de limpar por dentro.

INSTRUÇÕES DE LIMPEZA E MANUTENÇÃO

É essencial realizar as operações de limpeza relevantes e necessárias, a fim de aumentar a vida útil da máquina e garantir seu bom funcionamento. Uma limpeza eficiente da louça exige que a máquina esteja em perfeitas condições de limpeza e desinfecção.

MANUTENÇÃO DE ROTINA

- Realize as operações de limpeza pertinentes para que sua máquina tenha uma vida útil prolongada.
- *Esvazie a cuba de lavagem e limpe a máquina de resíduos no final de cada dia de trabalho.*
- *Não utilize produtos abrasivos, corrosivos, ácidos, detergentes à base de cloro, dissolventes ou derivados de gasolina em sua limpeza. Utilize apenas produtos adequados para a limpeza de máquinas de lavar louça industriais nas doses apropriadas.*
- *Não limpar a máquina ou seus arredores com jato de água sob pressão.*
- *Lave somente louça, vidros ou utensílios de cozinha com resíduos de alimentação humana.*
- *Verifique diariamente se os distribuidores de lavagem / enxágüe rodam de forma correta.*
- *No começo do dia, verifique o nível de abrilhantador e detergente. Limpe os filtros dos tubos de detergente / abrilhantador periodicamente, para que não fiquem entupidos.*

MANUTENÇÃO EXTRAORDINÁRIA

Duas vezes ao ano, solicite intervenção do serviço técnico para realizar as intervenções pertinentes:

- *Limpeza do filtro de água;*
- *Limpeza de calcário nas resistências;*
- *Revisão do estado das juntas;*
- *Revisão do estado dos componentes;*
- *Regulação dos dosificadores;*
- *Aperto dos bornes das conexões elétricas.*

Se o cabo de alimentação estiver danificado, deve ser substituído pelo fabricante, pelo serviço pós-venda deste ou por pessoal qualificado similar, a fim de evitar perigos.

ABRILHANTADOR E DETERGENTE

Se você mudar de produto abrilhantador ou de detergente, é necessário proceder a uma nova regulação. Essa regulação deve ser efetuada por pessoal qualificado. Utilizar detergentes especializados para lavadoras industriais. Não usar detergentes espumosos. Não usar, sob nenhum pretexto, detergentes domésticos.

Quando manusear substâncias químicas, observe as indicações de segurança. Vista roupa de proteção, luvas e óculos de proteção quando manusear substâncias químicas. Não misture produtos detergentes.

MUITO TEMPO SEM USO

No caso de a máquina não funcionar durante um período de tempo prolongado *(férias, fechamento temporário...)* tenha em conta estas diretrizes:

- *Esvazie a máquina por completo, caldeira inclusa;*
- *Limpe a máquina intensamente;*
- *Deixe a porta/capota da máquina aberta;*
- *Feche a válvula de entrada de água;*
- *Desconecte o interruptor geral de eletricidade;*
- *Caso haja risco de geadas, encarregue seu serviço técnico de proteger a máquina contra geadas.*

ANOMALIAS, ALARMES E AVARIAS

Seguem-se os passos a executar caso ocorra alguma anomalia ou erro de funcionamento. Na seguinte tabela estão indicadas as possíveis causas e as possíveis soluções. Em caso de dúvida ou de não ser capaz de solucionar o erro, entre em contato com o serviço técnico.

Não manuseie os componentes elétricos você mesmo, pois correrá perigo de morte devido aos componentes estarem sob a tensão da rede.

ANOMALIA	POSSÍVEIS CAUSAS	POSSÍVEIS SOLUÇÕES
A máquina não liga.	Não há tensão na rede. Os fusíveis estão queimados. Interruptor geral aberto.	Verifique se o interruptor magneto-térmico disparou. Entre em contato com seu serviço técnico para que analise a causa do problema. Feche o interruptor.
A máquina não coleta água.	Tubagens de enxágue obstruídas. Filtro da eletroválvula obstruído. Bomba de enxágue avariada. Pressostato avariado.	Abra a válvula de água. Limpe as tubagens e verifique se há calcário acumulado. Entre em contato com o serviço técnico para que proceda a sua limpeza. Entre em contato com o serviço técnico para que proceda a sua substituição. Entre em contato com o serviço técnico para que proceda a sua substituição.
A lavagem não é satisfatória.	Distribuidores de lavagem obstruídos. Escassez de detergente. Filtros sujos. Presença de espuma.	Limpar os distribuidores intensivamente. Entre em contato com o serviço técnico para que proceda a nova regulação do dosificador. Limpe os filtros intensivamente. O detergente não é o adequado. Entre em contato com o serviço técnico para que proceda ao fornecimento de detergente adequado. Excesso de abrilhantador. Entre em contato com o serviço técnico para que proceda a regulação do dosificador.

ANOMALIA	POSSÍVEIS CAUSAS	POSSÍVEIS SOLUÇÕES
A lavagem não é satisfatória.	Temperatura da cuba inferior a 50ºC *(122ºF)*. Duração do ciclo curta para a quantidade de sujidade da louça. Água demasiado suja.	Termostato avariado ou mal calibrado. Entre em contato com o serviço técnico para sua reparação. Selecione um ciclo maior. Esvazie a cuba de lavagem e encha de água limpa.
A louça e os utensílios não ficam secos.	Não há produto abrilhantador. Líquido abrilhantador insuficiente. A louça ficou demasiado tempo dentro da lava-louças. Temperatura de enxágue inferior a 80ºC *(176 ºF)*.	Encha o depósito de líquido abrilhantador. Entre em contato com o serviço técnico para a regulação do dosificador. Assim que termine a lavagem da louça, retire da lavadora para posterior secagem ao ar. Entre em contato com o serviço técnico para análise do problema.
Raias ou manchas na louça.	Demasiado abrilhantador. Água demasiado calcária.	Entre em contato com o serviço técnico para a regulação do dosificador de abrilhantador. Verifique a dureza da água e, se necessário, instale um amaciador de água.
A máquina para durante o funcionamento.	Instalação elétrica sobrecarregada. A proteção da máquina disparou.	Entre em contato com o serviço técnico para a modificação da instalação elétrica. Rearme o dispositivo de segurança e, no caso de voltar a ocorrer um disparo do mesmo, entre em contato com o serviço técnico.
A máquina para e faz enchimento com água enquanto está lavando.	Conduta do pressostato obstruída. Pressostato avariado. Vertedouro mal colocado.	Esvazie a cuba e limpe a cuba intensamente. Entre em contato com o serviço técnico para sua substituição. Coloque corretamente o vertedouro.
A máquina não começa o ciclo de lavagem.	Porta mal fechada. Micro da porta avariado.	Feche bem a porta e, se vir que se abre por si mesma, entre em contato com o serviço técnico para a regulação dos tensores. Entre em contato com o serviço técnico para sua substituição.
A máquina não completa o esvaziamento.	Máquina mal nivelada. Pressostato avariado.	Nivelar a máquina. Em caso de dúvidas, entre em contato com seu serviço técnico. Entre em contato com o serviço técnico para que proceda a sua substituição.

NOTA: se ocorrer uma avaria não indicada na tabela, entre em contato com seu serviço técnico. O fabricante se reserva o direito de modificar as características sem aviso prévio.

ERRO (DISPLAY)	NOME DO ERRO	DESCRIÇÃO	CONSEQUÊNCIA
E1 / BP	SONDA DE TEMPERATURA DA CALDEIRA (Error 1 / Boiler Probe)	Sonda de temperatura da caldeira TC fora da faixa [-5ºC a 200ºC] ou desconectada.	AVISO no visor. Máquina desativada.
E2 / TP	SONDA DE TEMPERATURA DO TANQUE (Error 2 / Tank Probe)	Sonda de temperatura do tanque TT fora da faixa [-5ºC a 200ºC] ou desconectada.	AVISO no visor. Máquina desativada.
E3 / BO	SOBREAQUECIMENTO DA CALDEIRA (Error 3 / Boiler Overheating)	Temperatura da Caldeira TC> 105ºC	AVISO no visor. Máquina desativada.
E4 / TO	SOBREAQUECIMENTO DO TANQUE (Error 4 / Tank Overheating)	Temperatura do tanque TT > 92ºC	AVISO no visor. Máquina desativada.
E5 / BH	CALDEIRA NÃO QUENTE (Error 5 / Boiler Heating)	Mostra erro sempre que a caldeira não aqueça a água.	AVISO no visor.
E6 / TH	TANQUE NÃO QUENTE (Error 6 / Tank Heating)	Mostra erro sempre que a água do tanque não tenha atingido a temperatura adequada no tempo estipulado.	AVISO no visor.
E7 / DR	ESVAZIAMENTO DO TANQUE (Error 7 / Drain)	Mostra erro sempre que a bomba de descarga não tenha esvaziado dentro do tempo estipulado até ao nível de água correto.	AVISO no visor. Máquina desativada.
E8 / BF	ENCHIMENTO DA CALDEIRA (Error 8 / Boiler Filling)	Mostra erro sempre que a caldeira não tenha coletado o nível de água correto no tempo estipulado (8 minutos).	AVISO no visor. Máquina desativada.
E9 / TF	ENCHIMENTO DO TANQUE (E9 / Tank Filling)	Mostra erro sempre que o tanque não tenha coletado o nível de água correto no tempo estipulado.	AVISO no visor. Máquina desativada.
10 / RS	ERRO DE ENXÁGUE (E10 / Rinse)	O nível da caldeira não diminui durante o ciclo de enxágue.	AVISO no visor. Máquina desativada.

Todos os erros desaparecem ao desligar a máquina, mas o erro pode aparecer novamente se não for corrigido.

AVISO:

AVISO DA PORTA ABERTA NO VISOR	DESCRIÇÃO	POSSÍVEIS SOLUÇÕES
dO/Or	Um botão de ciclo é pressionado com a porta aberta. A porta está aberta ao encher a máquina.	AVISO no visor 3 vezes. AVISO no visor 3 vezes a cada minuto até a porta ser fechada.

PRCOP 404 - PORTUGUÊS
CÓDIGO - 12259116
MANUAL DE INSTALAÇÃO E OPERAÇÃO
FEVEREIRO 2026 - REVISÃO 01

LAVADORA DE LOUÇAS

PRÁTICA

Rodovia BR 459, Km 101 S/N
37.556-140, Pouso Alegre - MG
Telefone: +55 35 3449-1200
pratica@praticabr.com