Il presente disegno è di proprietà di Interpump Group S.P.A., ne è vietata la riproduzione o la divulgazione a termini di legge. This drawing belongs to Interpump Group S.P.A., copy or divulgation are forbidden by law.

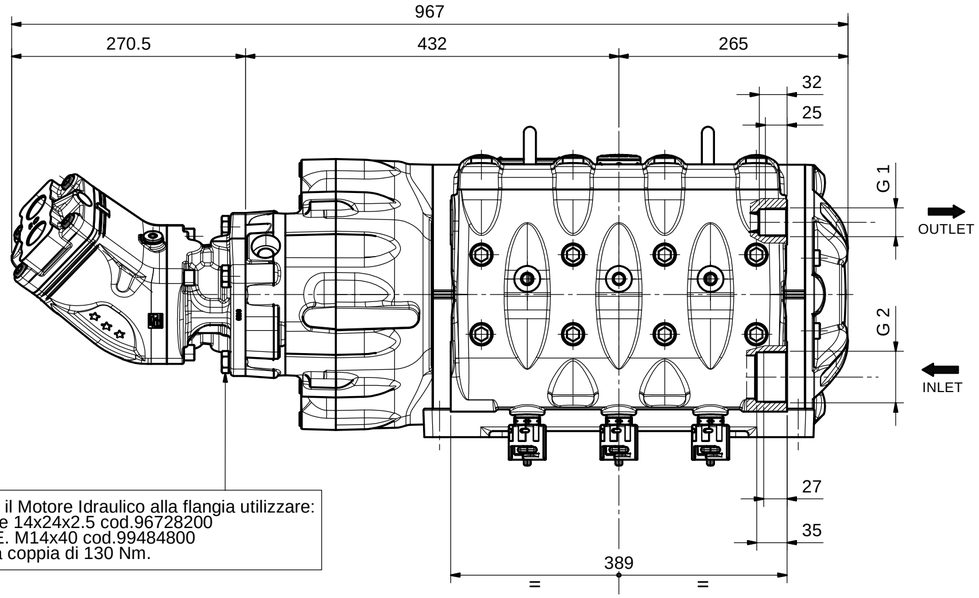

Per fissare il Motore Idraulico alla flangia utilizzare:
N.4 Rosette 14x24x2.5 cod.96728200
N.4 Viti T.E. M14x40 cod.99484800
serrate alla coppia di 130 Nm.

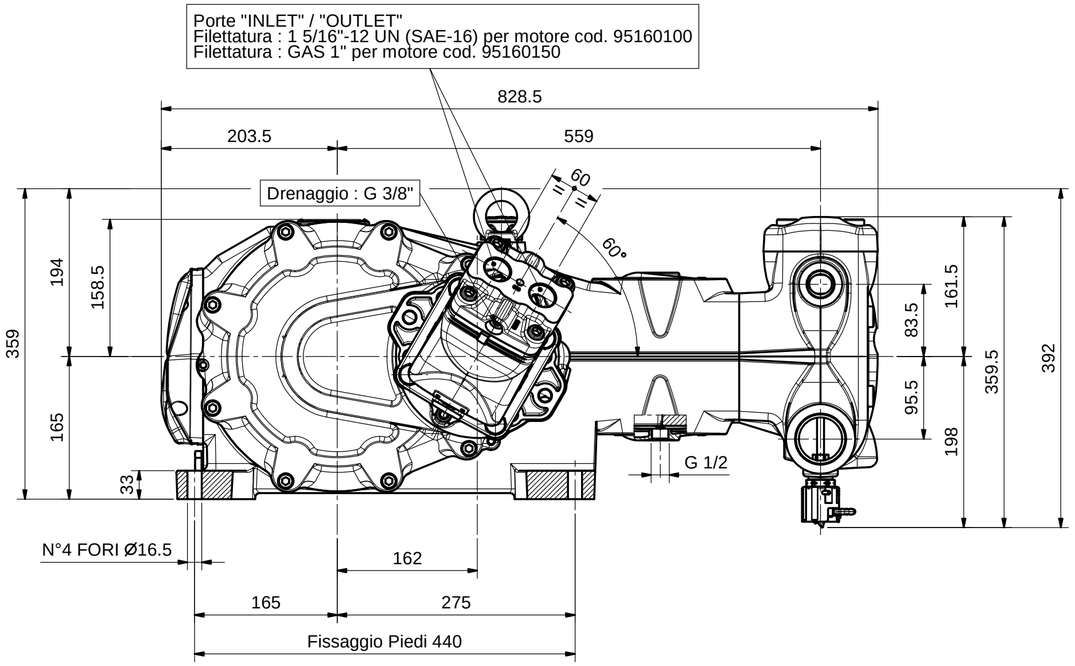

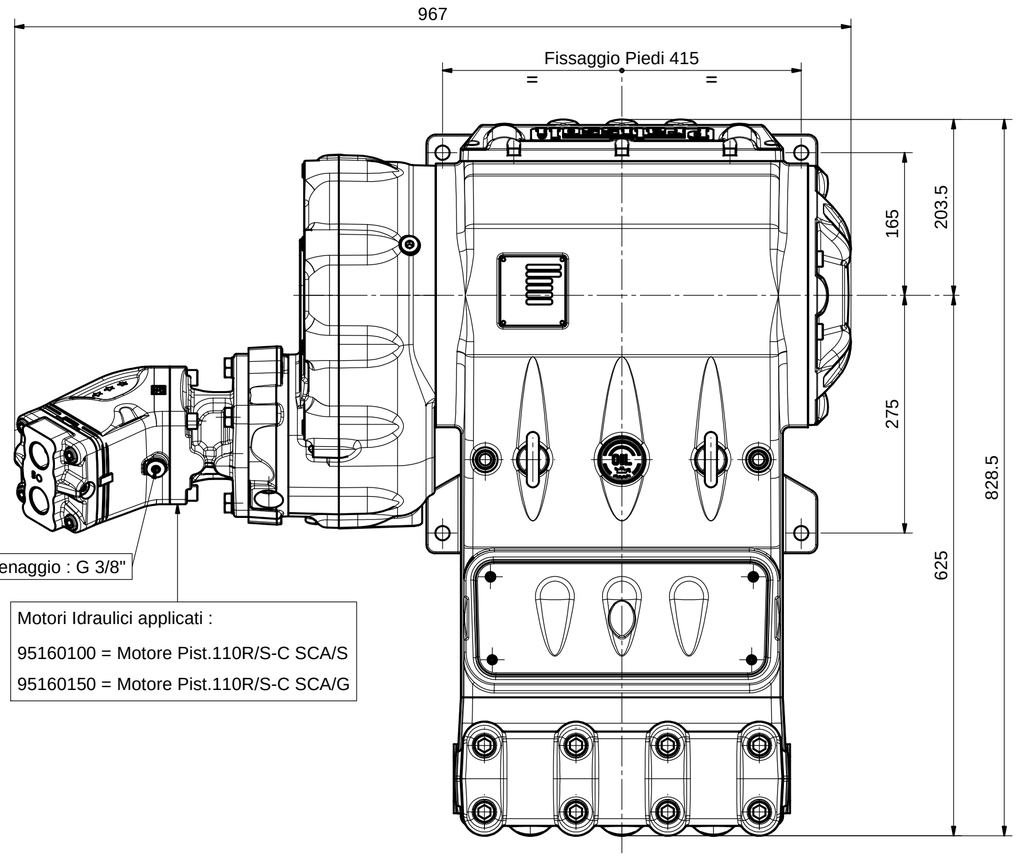

Motori Idraulici applicati :

95160100 = Motore Pist.110R/S-C SCA/S

95160150 = Motore Pist.110R/S-C SCA/G

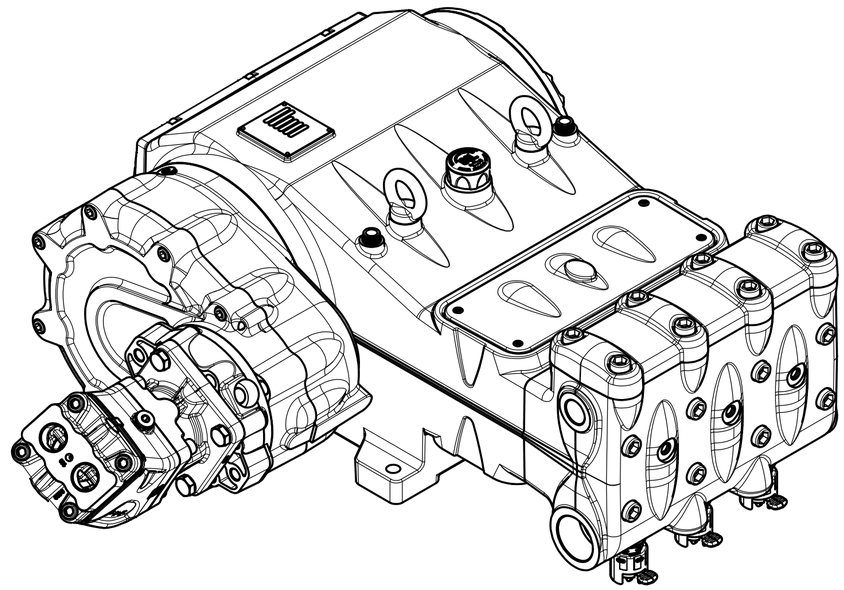

REV.	Data/Date	Descrizione modifica / Modification description	Firma/Signature	MT N°
1	01/10/2019	Aggiunto motore cod. 95160150 (filetti GAS)	Tralli	4545

Peso grezzo: Raw weight: 0 g | Peso finito: Net weight: 0 g | Derivazione: Derivation: | Sostituisce: Replaces: | M.T.: **4450**

MATERIALE: MATERIAL:

STATO: RAW MAT.STATE:

TRATTAMENTI: TREATMENTS:

R: N/mm² | Durezza: Hardness: | Colore: Colour:

DISEGN.: **Tralli**

FTECN: **Barbieri**

DATA: **14/12/2018**

SCALA: **1:5**

Foglio: **1 / 1**

DENOMINAZIONE / DENOMINATION: INGOMBRO HY-PACK - MK2/MK2SHY110 H.P.

DIS. COD./ DRAWING CODE: 74962500

REV.: 1

LEGENDA CRITICITA': vedi DT n°2850000082
CRITICALITY LEGEND: according to DT n.2850000082

Sicurezza *Safety* | Critica *Critical* | Importante *Important* | Nessun simbolo *No symbol* | Standard

CRITICITA': **NONE**

A2