Il presente disegno è di proprietà di Interpump Group S.P.A., ne è vietata la riproduzione o la divulgazione a termini di legge. This drawing belongs to Interpump Group S.P.A., copy or divulgation are forbidden by law.

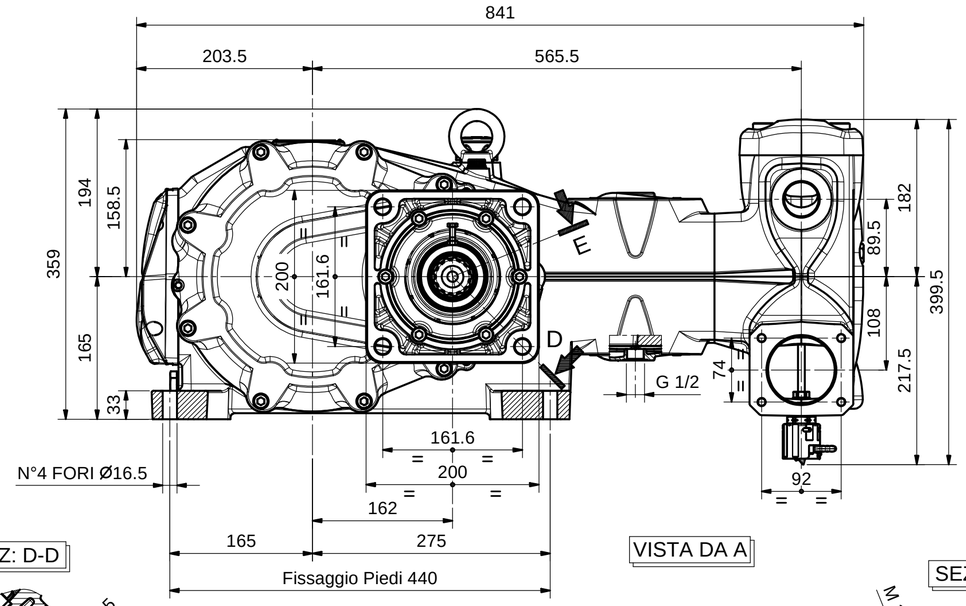


VISTA DA A

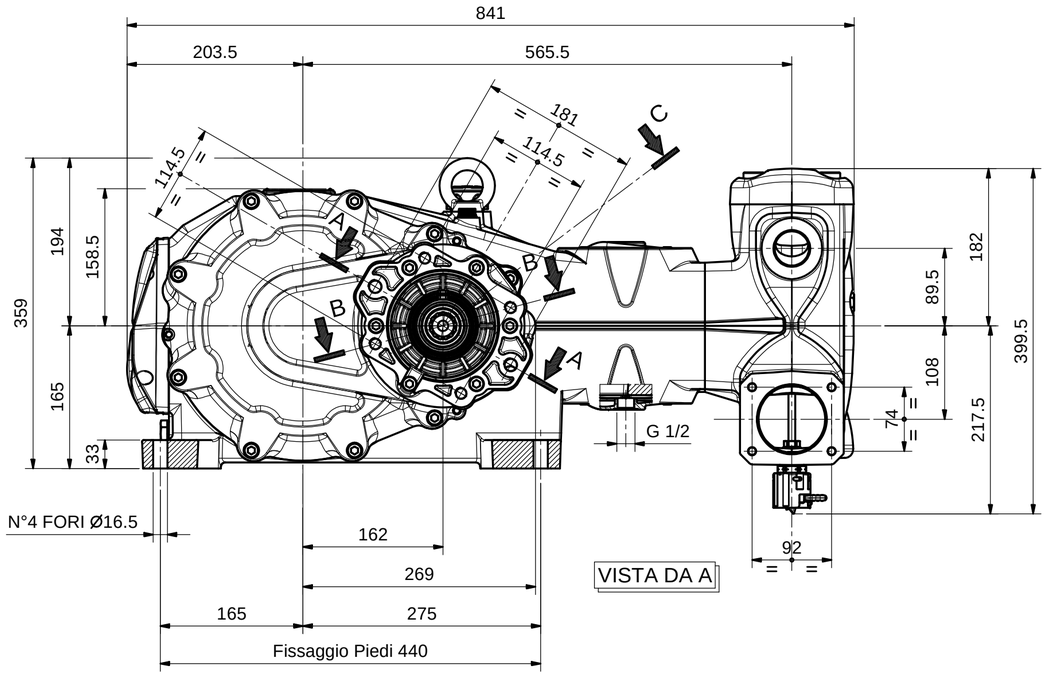


VISTA DA A

SEZ: D-D

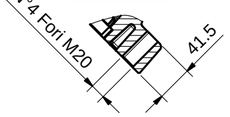


SEZ: E-E

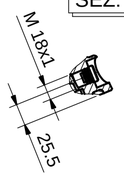


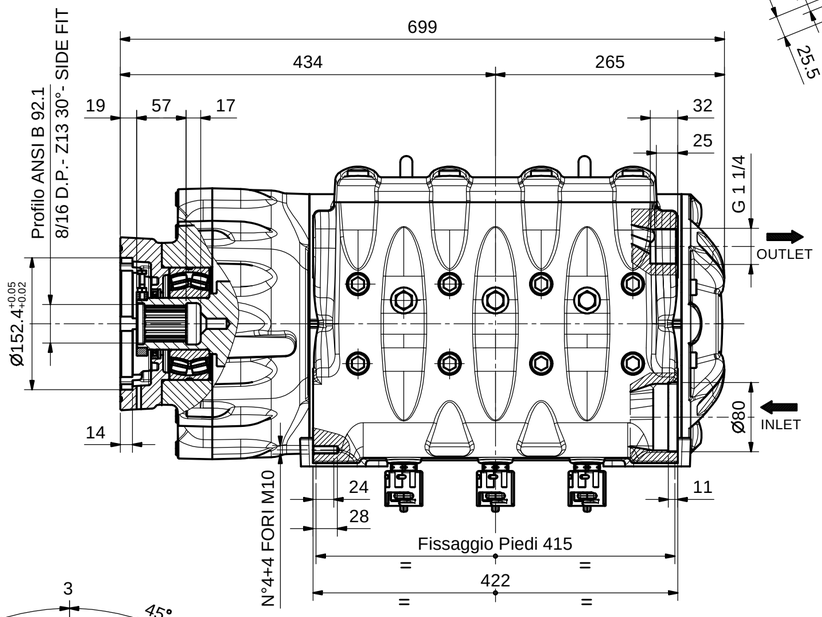


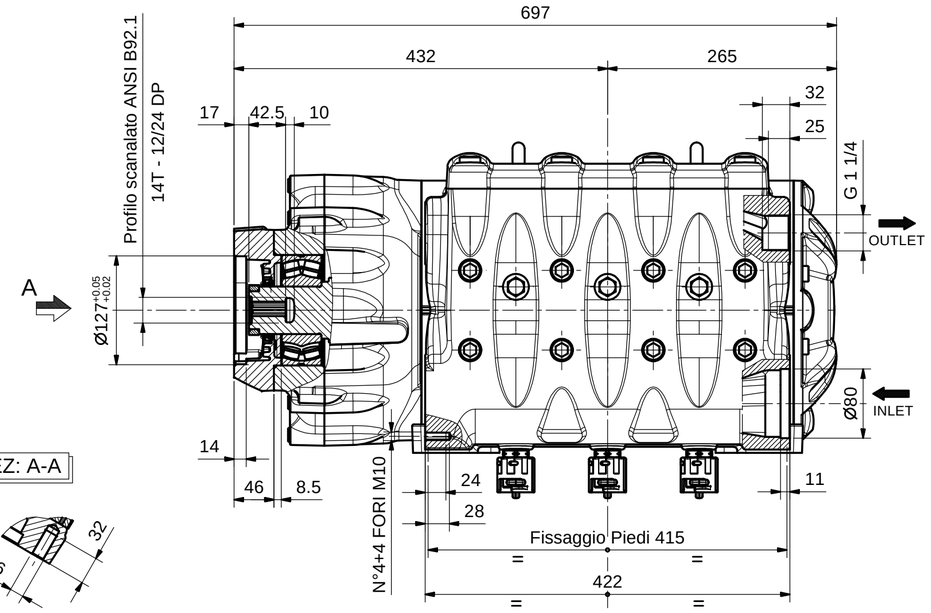


PRESA DI FORZA DIRETTA PER MOTORE IDRAULICO SAE C/14T - 12/24 DP

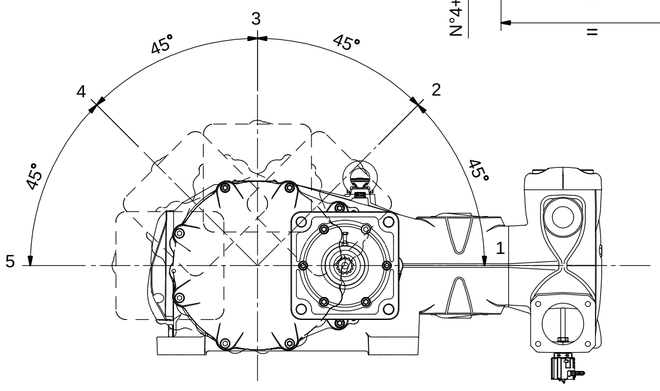


PRESA DI FORZA DIRETTA PER MOTORE IDRAULICO SAE J744-D/13T - 8/16 DP

SEZ: A-A

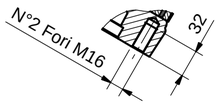


SEZ: B-B

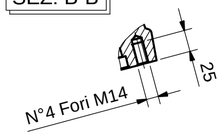


SEZ: C-C

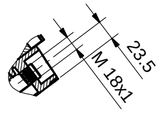


| REV. | Data/Date | Descrizione modifica / Modification description | Firma/Signature | MT N° |
|---|---|---|---|---|
| | | | | |
| | | | | |
| | | | | |
| | | | | |

| | | | | |
|---|---|---|---|---|
| Peso Grezzo: Raw Weigth: 0 g | Peso finito: Net weight: 0 g | Derivazione: Derivation: | Sostituisce: Replaces: | M.T.: 4450 |
| MATERIALE: MATERIAL: | | | | |
| STATO: RAW MAT.STATE: | | | | |
| TRATTAMENTI: TREATMENTS: | | | | |
| R: N/mm² | Durezza: Hardness: | Colore: Colour: | | |

DISEGN.: Tralli
FTECN: Barbieri
DATA: 12/12/2018
SCALE: 1:5
Foglio: 1 / 1

| DENOMINAZIONE / DENOMINATION | DIS. COD./ DRAWING CODE | REV. |
|---|---|---|
| INGOMBRO HYDR.PACK POMPA MK2 LP-MK2S LP | 74961700 | 0 |

LEGENDA CRITICITA': vedi DT n°2850000082
CRITICALITY LEGEND: according to DT n.2850000082
Sicurezza / Safety — Critica / Critical — Importante / Important — Nessun simbolo / No symbol — Standard
CRITICITA': NONE

A2