Il presente disegno è di proprietà di Interpump Group S.P.A., ne è vietata la riproduzione o la divulgazione a termini di legge. This drawing belongs to Interpump Group S.P.A., copy or divulgation are forbidden by law.

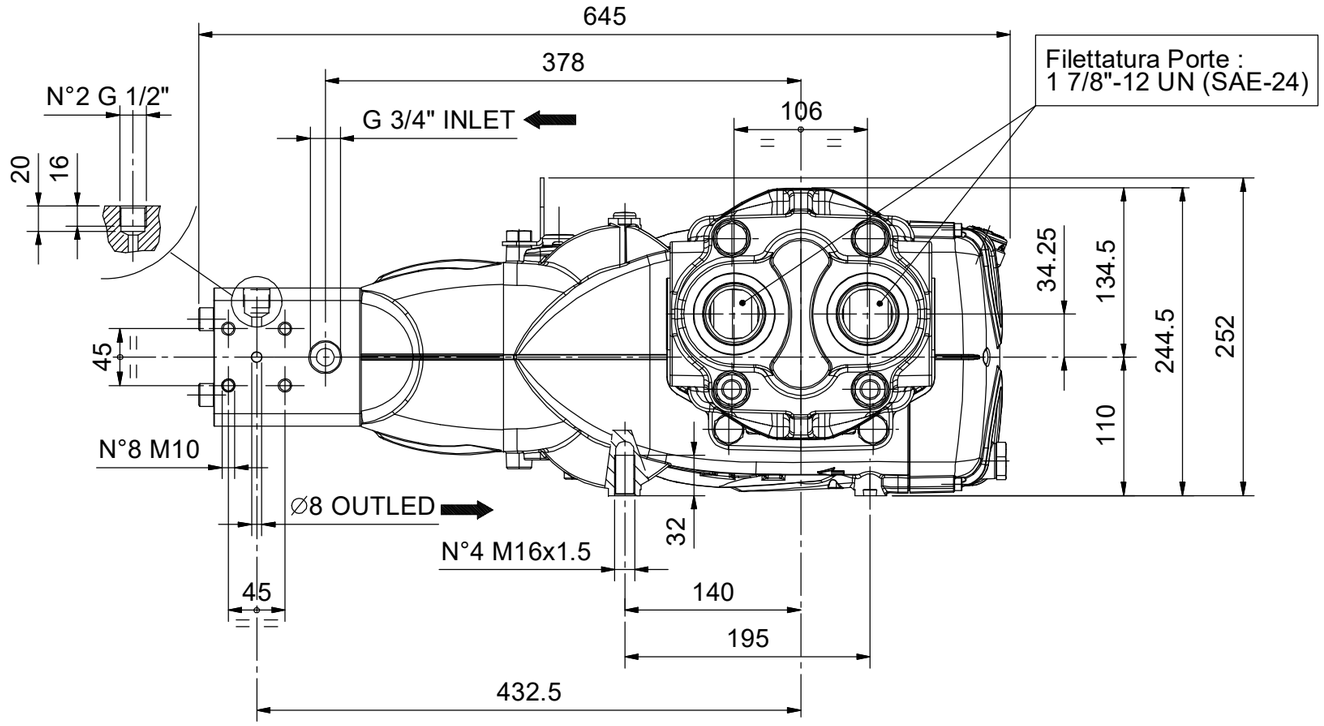

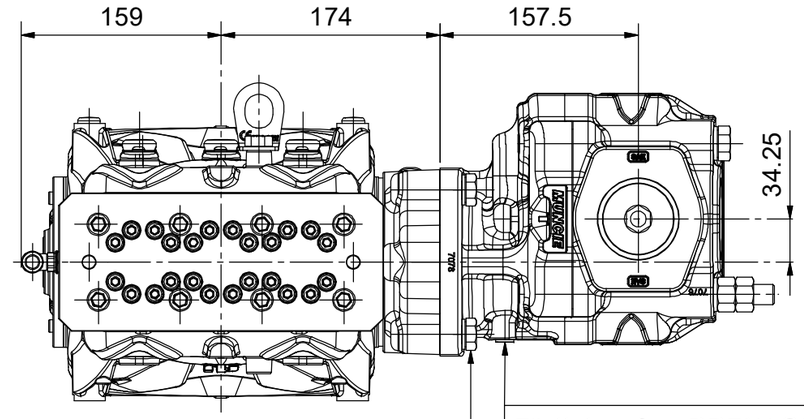

Per fissare il Motore Idraulico alla flangia utilizzare:
N.4 Rosette 14x24x2.5 cod.96728200
N.4 Viti T.E. M14x40 cod.99484800
serrate alla coppia di 130 Nm.

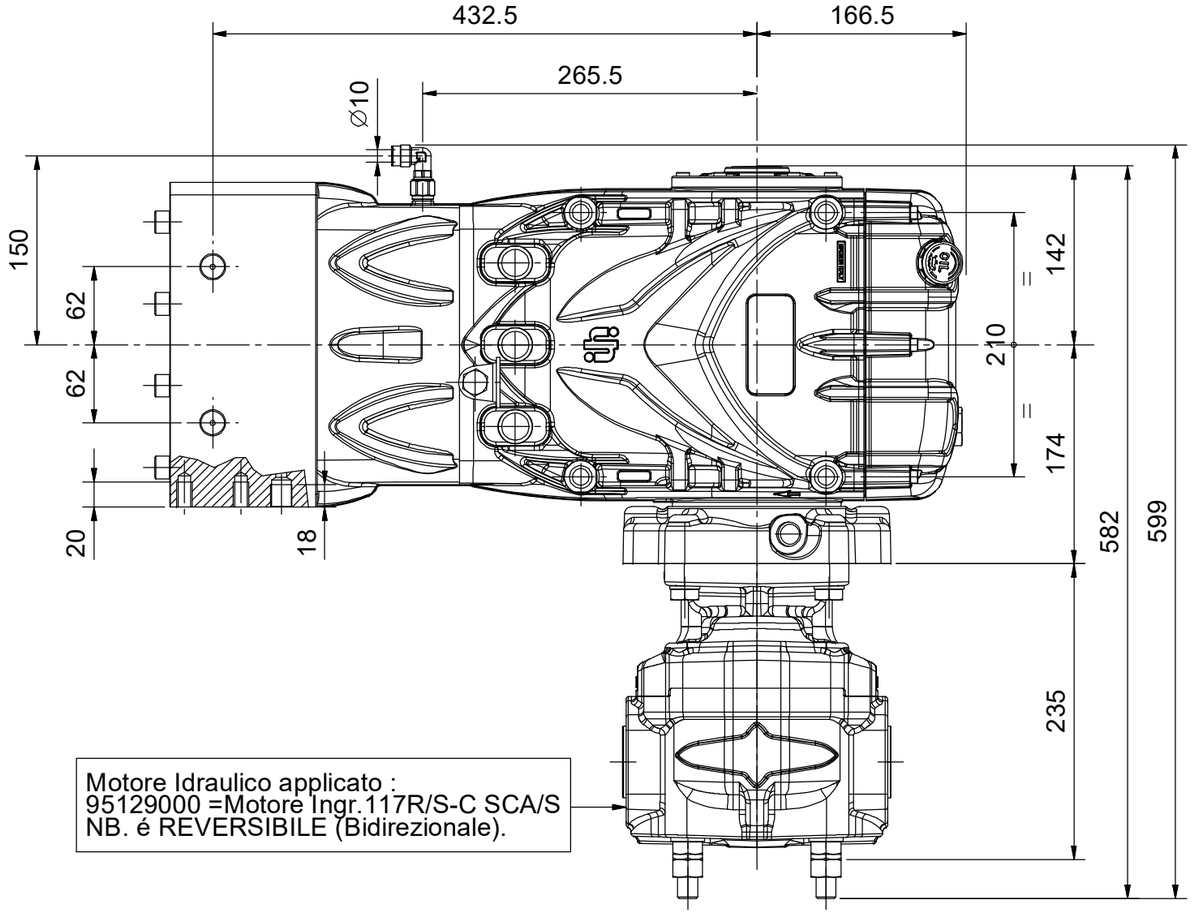

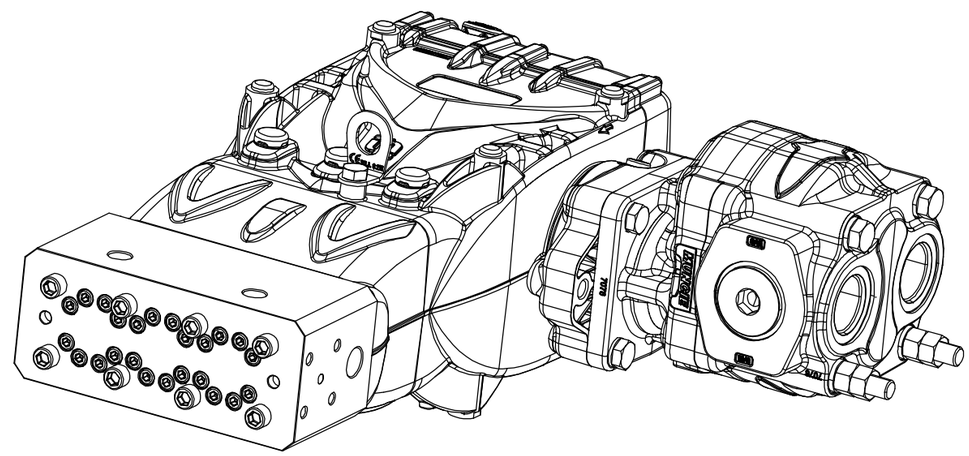

Motore Idraulico applicato :
95129000 =Motore Ingr.117R/S-C SCA/S
NB. é REVERSIBILE (Bidirezionale).

REV.	Data/Date	Descrizione modifica / Modification description	Firma/Signature	MT N°
1	24/07/2023	Sostituito Carter	Govi	5016

Peso grezzo: Raw weight: 0 g	Peso finito: Net weight: 0 g	Derivazione: Derivation:	Sostituisce: Replaces:	M.T.: 4209
MATERIALE: MATERIAL:				
STATO: RAW MAT.STATE:				
TRATTAMENTI: TREATMENTS:				
R: N/mm²	Durezza: Hardness:	Colore: Colour:		

DISEGN.: **Bertoli**
FTECN: **Barbieri**
DATA: **20/12/2016**
SCALA: **1:5**
Foglio: **1 / 1**

DENOMINAZIONE / DENOMINATION	DIS. COD./ DRAWING CODE	REV.
INGOMBRO HY-PACK - VKHY117	72961600	1

LEGENDA CRITICITA': vedi DT n°2850000082
CRITICALITY LEGEND: according to DT n.2850000082
Sicurezza *Safety* | Critica *Critical* | Importante *Important* | Nessun simbolo *No symbol* Standard | CRITICITA': **NONE**

A3