Il presente disegno è di proprietà di Interpump Group S.P.A., ne è vietata la riproduzione o la divulgazione a termini di legge. This drawing belongs to Interpump Group S.P.A., copy or divulgation are forbidden by law.

Porte "INLET" / "OUTLET"

Filettatura : 1 5/16"-12 UN (SAE-16) per motore cod. 95160100

Filettatura : GAS 1" per motore cod. 95160150

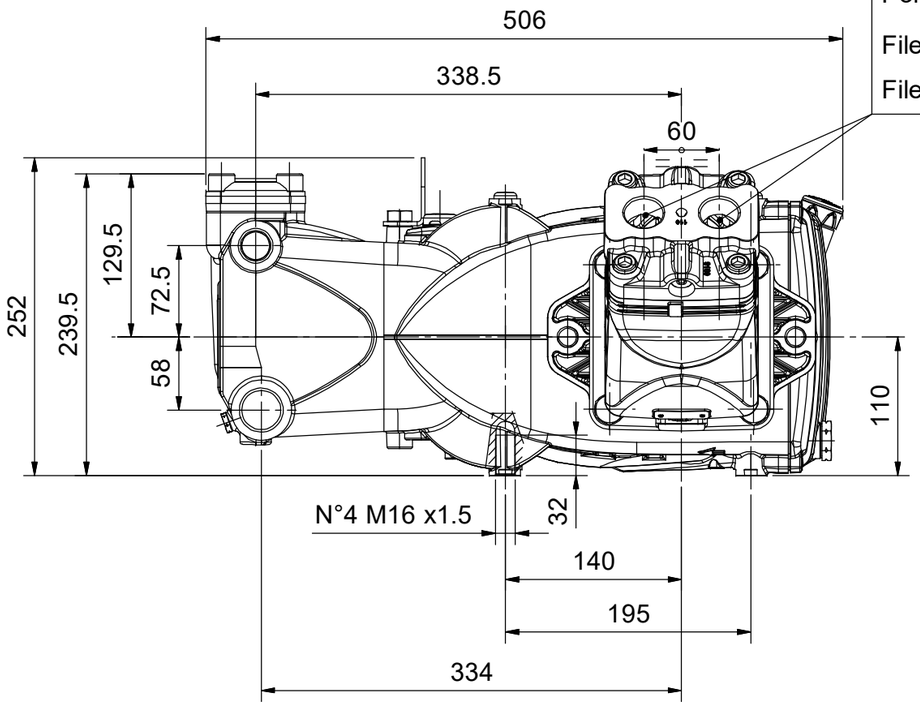

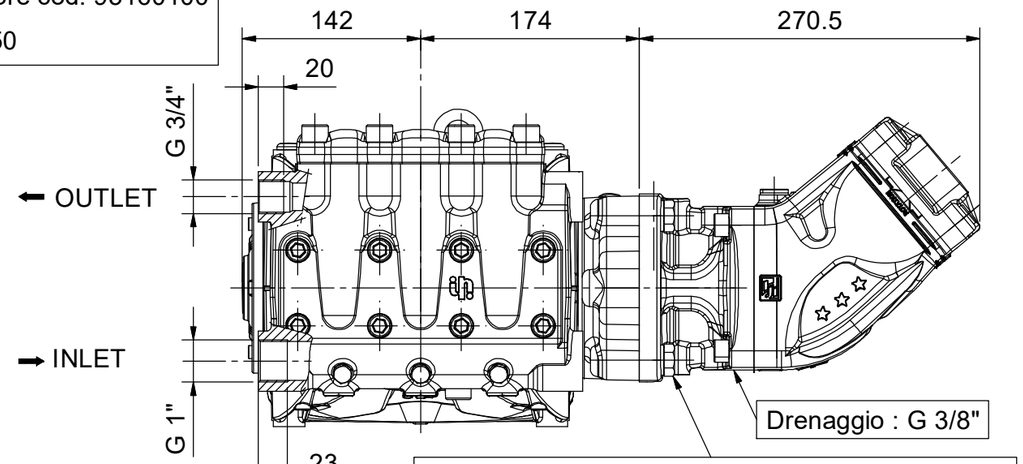

Per fissare il Motore Idraulico alla flangia utilizzare:
N.4 Rosette 14x24x2.5 cod.96728200
N.4 Viti T.E. M14x40 cod.99484800
serrate alla coppia di 130 Nm.

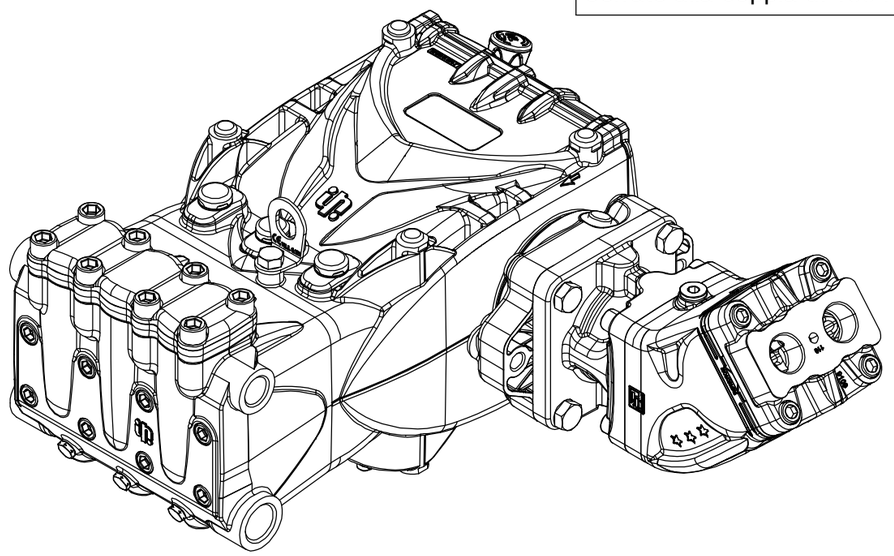

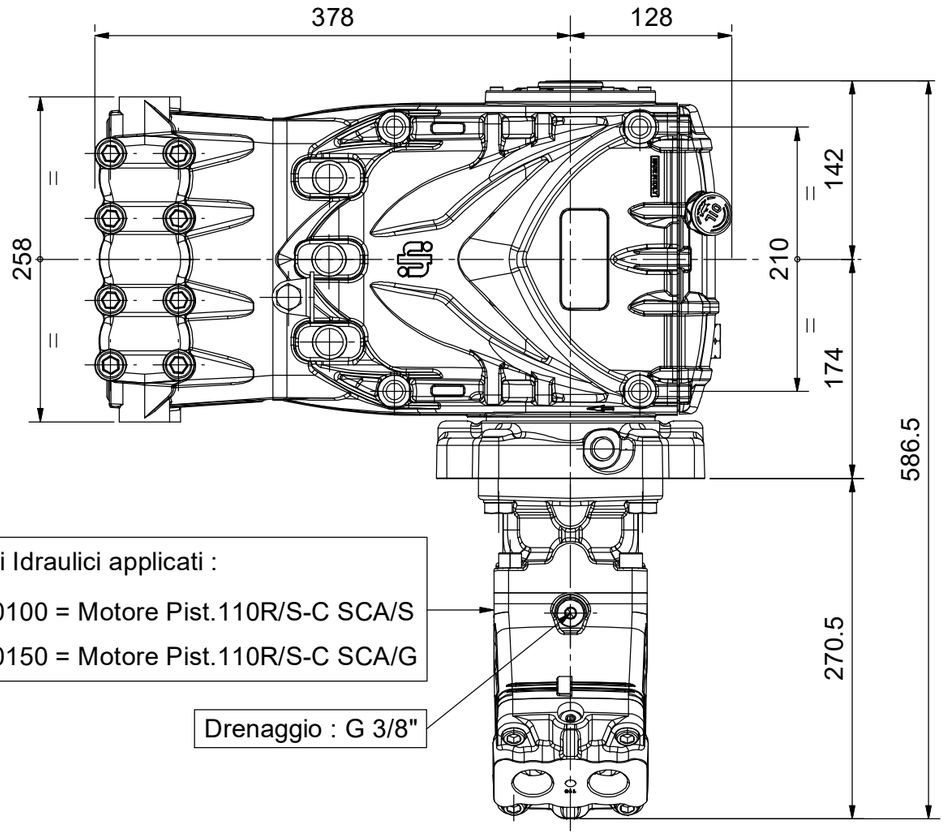

Motori Idraulici applicati :

95160100 = Motore Pist.110R/S-C SCA/S

95160150 = Motore Pist.110R/S-C SCA/G

Drenaggio : G 3/8"

REV.	Data/Date	Descrizione modifica / Modification description	Firma/Signature	MT N°
3	23/05/2023	Sostituito Carter	Govi	5016
2	30/09/2019	Aggiunto motore cod. 95160150 (filetti GAS)	Tralli	4545
1	28/09/2018	Sost. mot. cod.95160100 (era cod.95160000); Modificata denominazione	Casoni	4425

Peso grezzo: Raw weight: 0 g | Peso finito: Net weight: 0 g | Derivazione: Derivation: | Sostituisce: Replaces: | M.T.: **4395** | DISEGN.: **Casoni**

MATERIALE: MATERIAL: | FTECN: **Barbieri**

STATO: RAW MAT.STATE: | DATA: **28/06/2018**

TRATTAMENTI: TREATMENTS: | SCALA: **1:5**

R: N/mm² | Durezza: Hardness: | Colore: Colour: | Foglio: **1 / 1**

DENOMINAZIONE / DENOMINATION

INGOMBRO HY-PACK - HFHY110

DIS. COD./ DRAWING CODE: 71963300

REV.: 3

LEGENDA CRITICITA': vedi DT n°2850000082
CRITICALITY LEGEND: according to DT n.2850000082

S Sicurezza *Safety* | Critica *Critical* | Importante *Important* | Nessun simbolo *No symbol* Standard

CRITICITA': **NONE**

A3