Il presente disegno è di proprietà di Interpump Group S.P.A., ne è vietata la riproduzione o la divulgazione a termini di legge. This drawing belongs to Interpump Group S.P.A., copy or divulgation are forbidden by law.

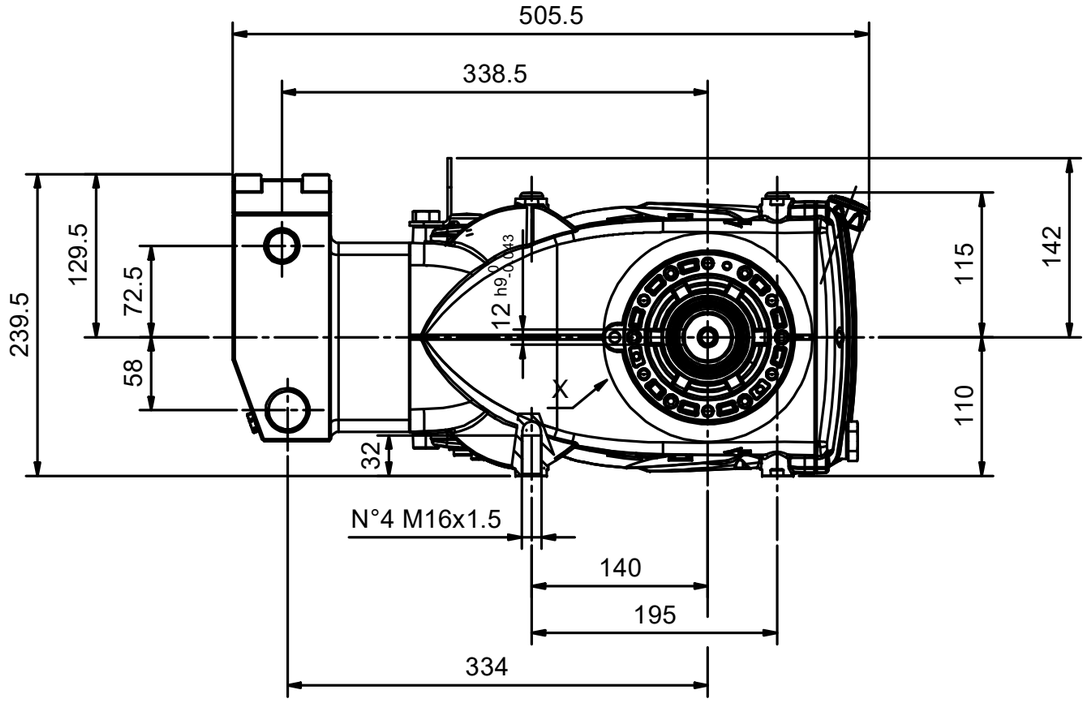

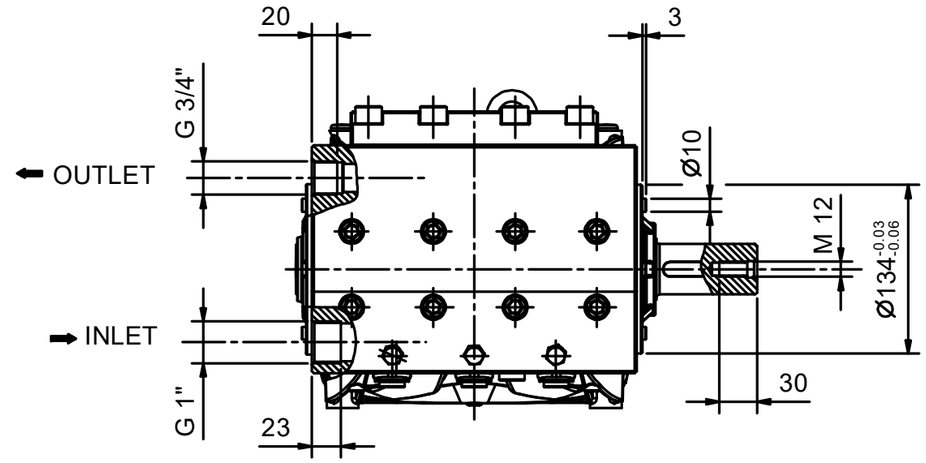

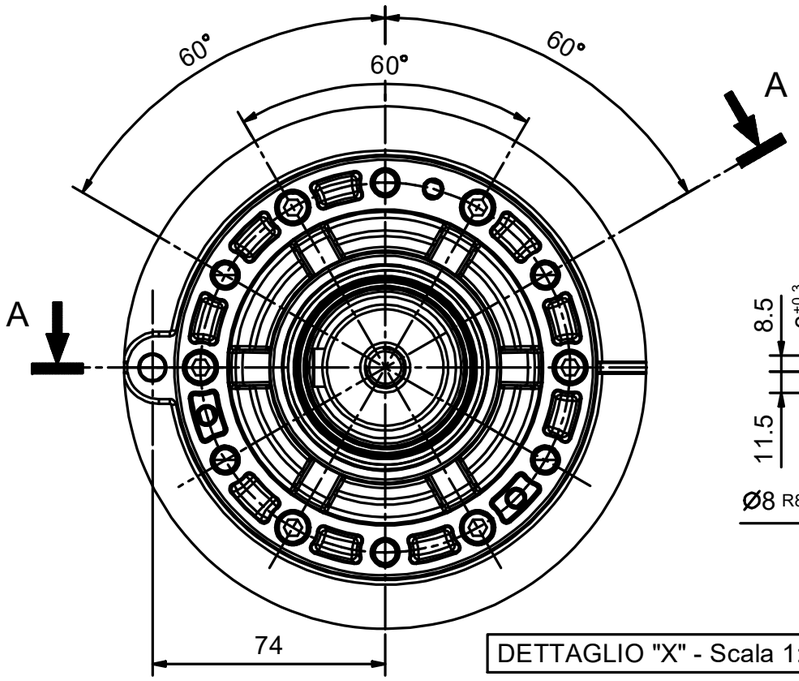

DETTAGLIO "X" - Scala 1:2

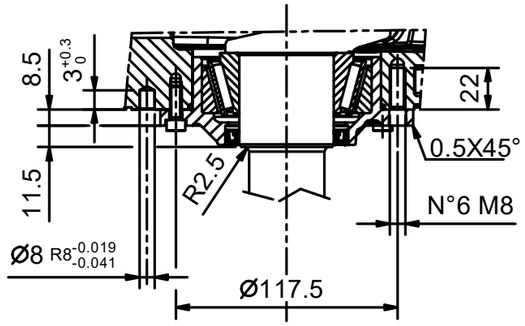

SEZ. A-A

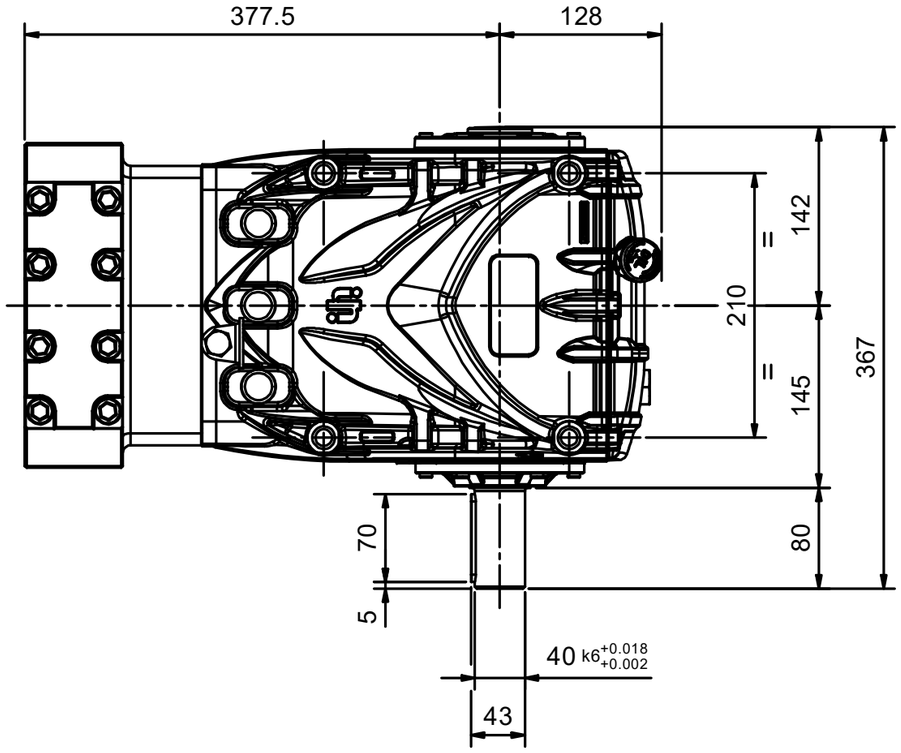

REV.	Data/Date	Descrizione modifica / Modification description	Firma/Signature	MT N°
1	26/05/2023	Sostituito Carter	Govi	5016

Peso grezzo: Raw weight: 0 g	Peso finito: Net weight: 0 g	Derivazione: Derivation:	Sostituisce: Replaces:	M.T.: **1608**
MATERIALE: MATERIAL:				
STATO: RAW MAT.STATE:				
TRATTAMENTI: TREATMENTS:				
R: N/mm²	Durezza: Hardness:	Colore: Colour:		

DISEGN.: **Gualandri**
FTECN: **Barbieri**
DATA: **14/07/2010**
SCALA: **1:5**
Foglio: 1 / 1

DENOMINAZIONE / DENOMINATION		DIS. COD./ DRAWING CODE	REV.
INGOMBRO POMPA HF25N	HF25N	71961100	1

LEGENDA CRITICITA': vedi DT n°2850000082
CRITICALITY LEGEND: according to DT n.2850000082

Sicurezza *Safety*	Critica *Critical*	Importante *Important*	Nessun simbolo *No symbol*	Standard	CRITICITA': **NONE**

A3