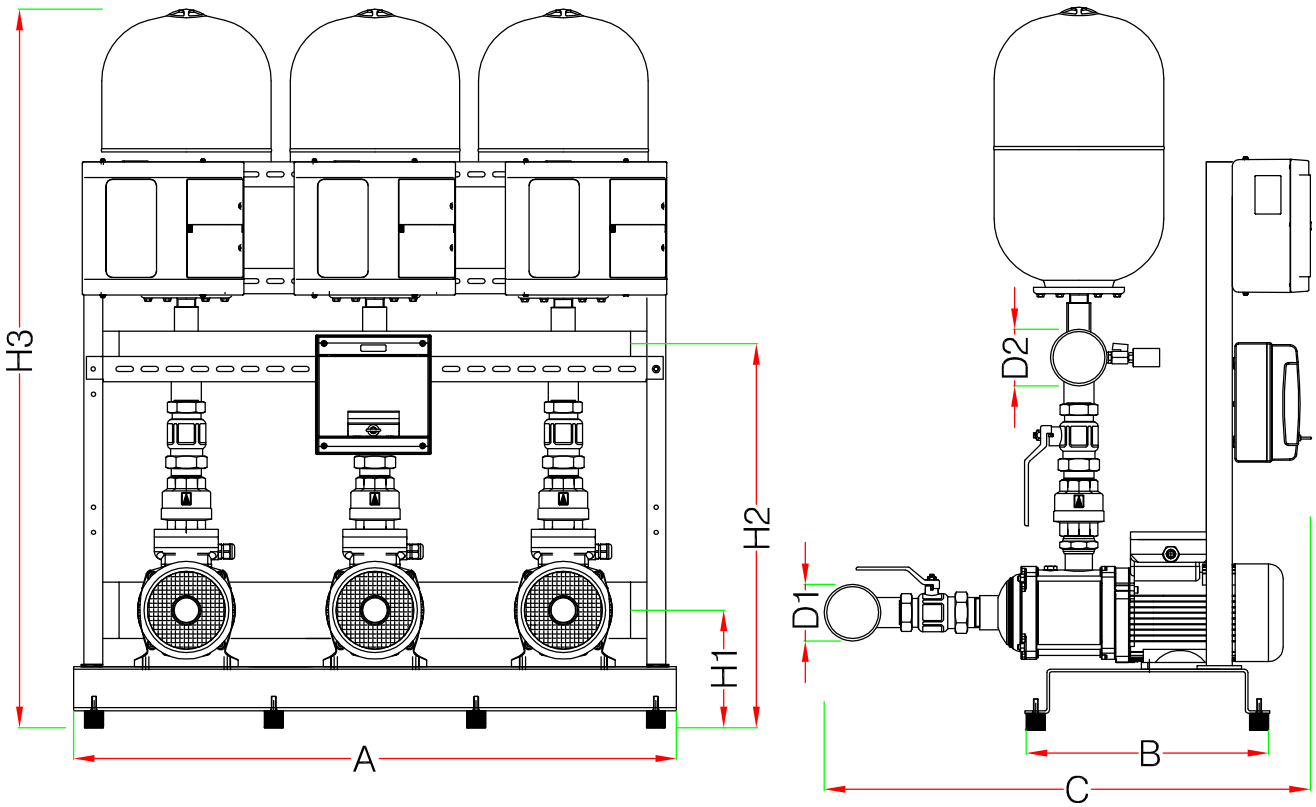

GP-3E EMH..... CON INVERTER PDH30

TABELLA DIMENSIONI E PESI									
TIPO	D1	D2	H1	H2	H3	A	B	C	Kg
GP-3E EMH4/6	2"1/2	2"1/2	180	600	1140	1000	480	760	104
GP-3E EMH4/7									108
GP-3E EMH8/3.1	3"	3"	190	640	1180			800	128
GP-3E EMH8/3									134
GP-3E EMH8/4									144
GP-3E EMH10/3			195	645	1185			820	152
GP-3E EMH10/4									158
GP-3E EMH10/5									166
GP-3E EMH16/4	4"	4"	210	720	1320			980	200
GP-3E EMH16/5									218