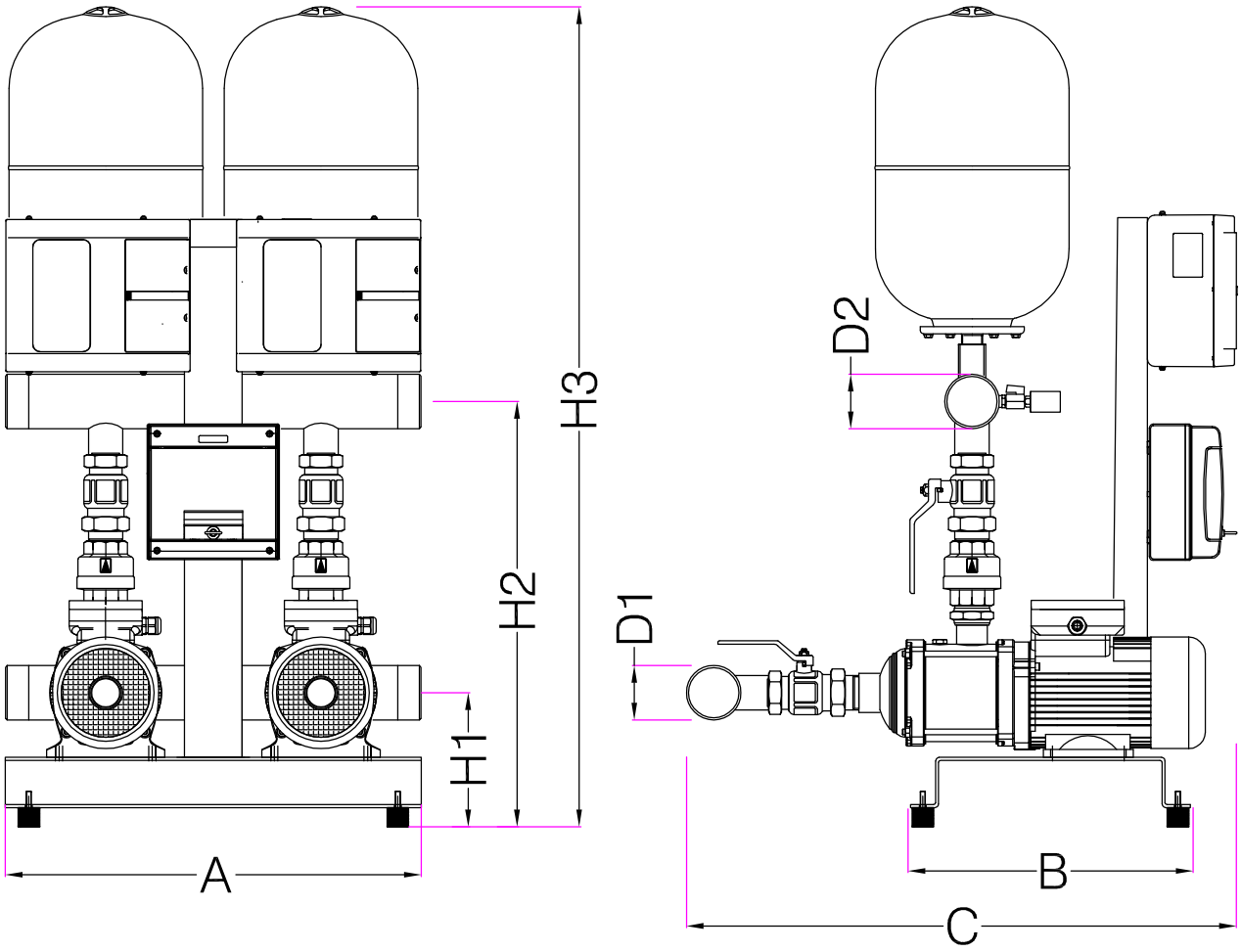

GP-2E EMH..... INVERTER PDH30

TABELLA DIMENSIONI E PESI									
TIPO	D1	D2	H1	H2	H3	A	B	C	Kg
GP-2E EMH3/6	2"	1"1/2	180	540	1000	580	380	720	54
GP-2E EMH4/6									58
GP-2E EMH4/7									59
GP-2E EMH8/3.1	2"1/2	2"1/2	190	590	1040			800	74
GP-2E EMH8/3									76
GP-2E EMH8/4									80
GP-2E EMH10/3								820	86
GP-2E EMH10/4									92
GP-2E EMH10/5									98
GP-2E EMH16/4	3"	3"	210	640	1090	820	480	880	120
GP-2E EMH16/5									132