Teralplas SAS

Perfilería plástica y Accesorios



PORTAPRECIOS

ALMACÉN Y FABRICA: Carrera 68H # 77-35
Teléfono (601) 231 3378 Celular: 3112584558
www.teralplas.com - e-mail: teralplas@gmail.com
Bogotá D.C. - Colombia

Teralplas SAS
Perfilería plástica y Accesorios

PORTAPRECIOS PLANO

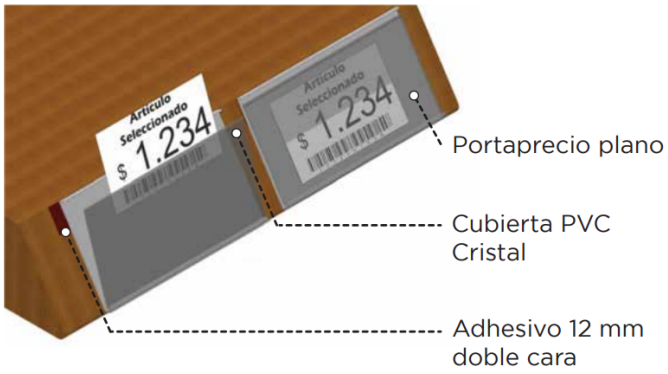

Utilizados sobre superficies planas, se fijan por medio de la utilización de cinta adhesiva doble cara de 12 mm, generalmente se utiliza una o dos cintas dependiendo del tamaño del portaprecio.

Este producto se ofrece extruido en PVC transparente o coextruido con la base en PVC de color y la cubierta en PVC transparente.

Ofrecemos este producto en las siguientes dimensiones de alto 30 mm, 40mm, 55mm u 80mm.

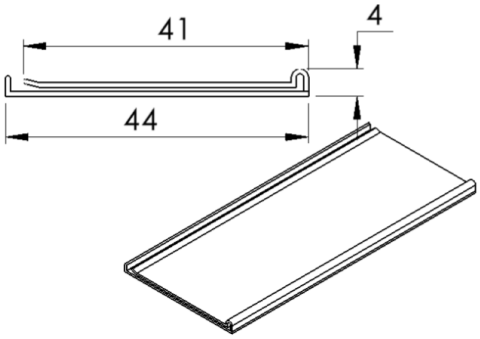

RT-076 (Portaprecio plano 45 mm Cristal)

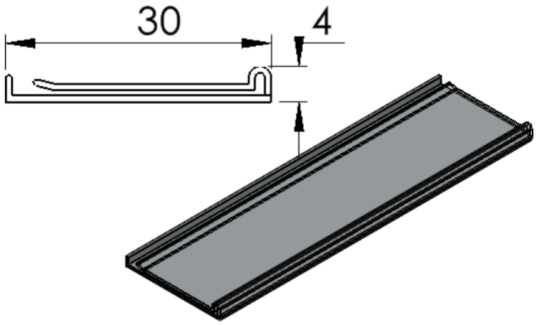

RT-042 (Portaprecio plano 30 mm)

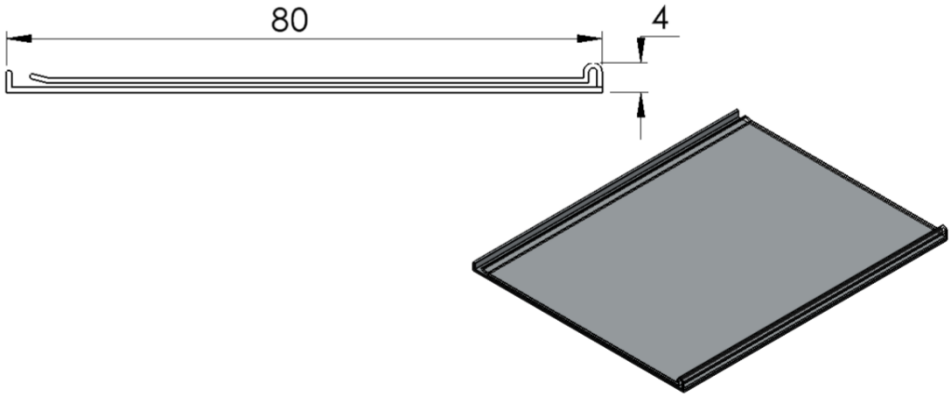

RT-045 (Portaprecio plano 80 mm)

© 2026 Teralplas S.A.S. Todos los derechos reservados. Las imágenes son ilustrativas y pueden diferir del producto final.

ALMACÉN Y FABRICA: Carrera 68H # 77-35
Teléfono (601) 231 3378 Celular: 3112584558
www.teralplas.com - e-mail: teralplas@gmail.com
Bogotá D.C. - Colombia

Teralplas SAS
Perfilería plástica y Accesorios

PORTAPRECIO TIPO BLISTER

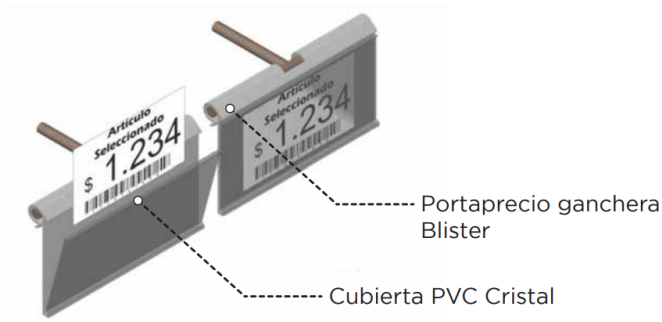

Utilizado en las gancheras de exhibición, el montaje se realiza presionando la base del enganche del portaprecio contra la varilla transversal de la ganchera.

Este producto se entrega troquelado.

Ofrecemos este producto extruido en PVC transparente o coextruido con base en PVC de color y cubierta en PVC transparente.

Este producto se ofrece en las siguientes dimensiones de alto 30 mm, 40 mm y 55 mm de alto.

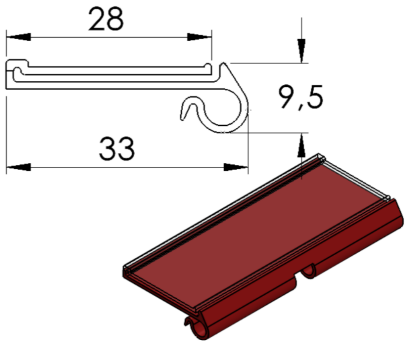

RT-037 (Portaprecio Blister 30 mm)

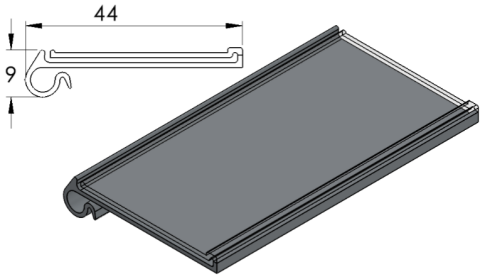

RT-029 (Portaprecio Blister 40 mm)

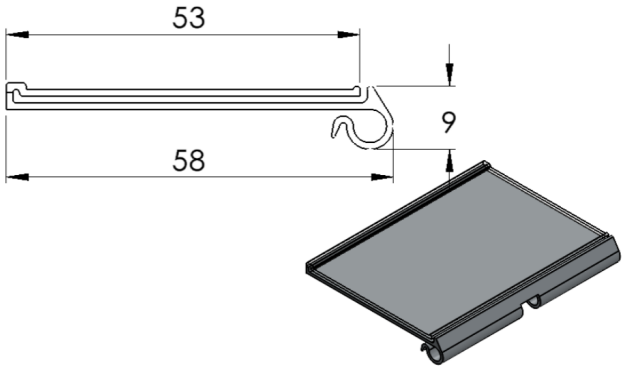

RT-035 (Portaprecio Blister 55 mm Cristal)

© 2026 Teralplas S.A.S. Todos los derechos reservados. Las imágenes son ilustrativas y pueden diferir del producto final.

ALMACÉN Y FABRICA: Carrera 68H # 77-35
Teléfono (601) 231 3378 Celular: 3112584558
www.teralplas.com - e-mail: teralplas@gmail.com
Bogotá D.C. - Colombia

Teralplas SAS
Perfilería plástica y Accesorios

PORTAPRECIO UNIVERSAL

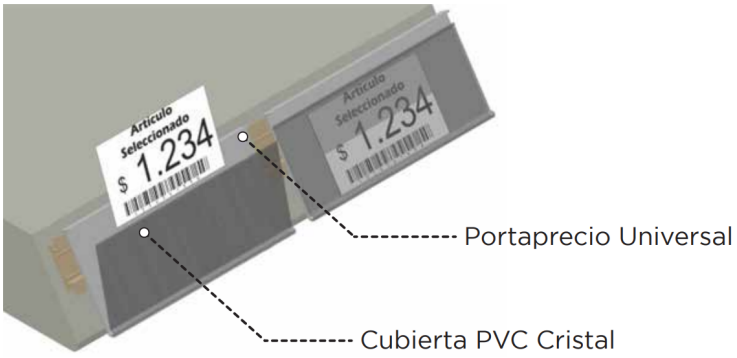

Utilizado en bandejas metálicas de superficie plana, para instalar el portaprecio, primero se atornilla el riel plástico a la bandeja y posteriormente se desliza el portaprecio sobre el riel.

Este producto se ofrece extruido en PVC transparente o coextruido con la base en PVC de color y la cubierta en PVC transparente.

Este producto se ofrece en dos medidas de alto 30 mm y 40 mm.

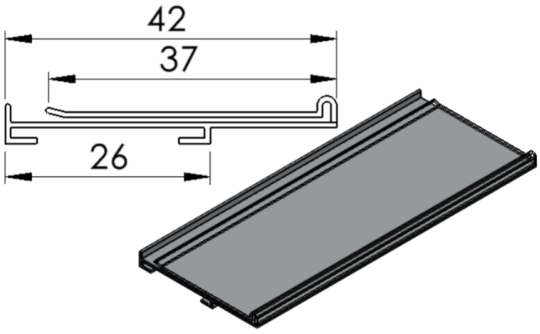

RT-047 (Portaprecio Universal 40 mm)

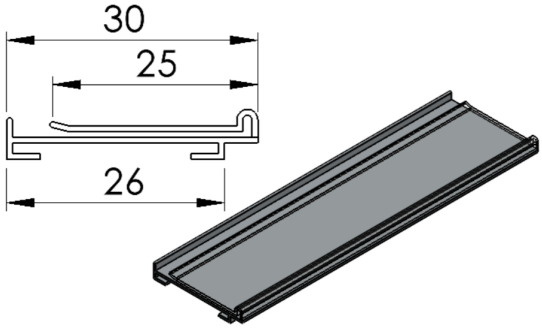

RT-056 (Portaprecio Universal 30 mm)

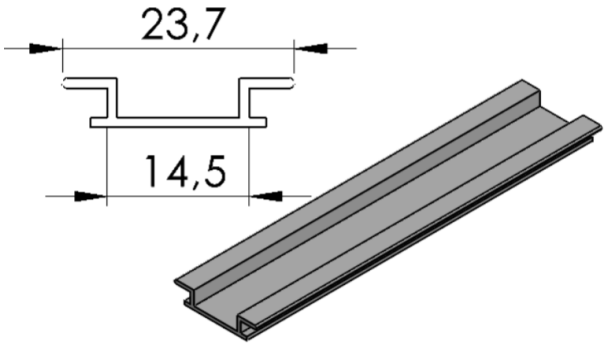

RT-134 (Riel Portaprecio Universal)

© 2026 Teralplas S.A.S. Todos los derechos reservados. Las imágenes son ilustrativas y pueden diferir del producto final.

ALMACÉN Y FABRICA: Carrera 68H # 77-35
Teléfono (601) 231 3378 Celular: 3112584558
www.teralplas.com - e-mail: teralplas@gmail.com
Bogotá D.C. - Colombia

Teralplas SAS
Perfilería plástica y Accesorios

GRIPS ROMPETRAFICO



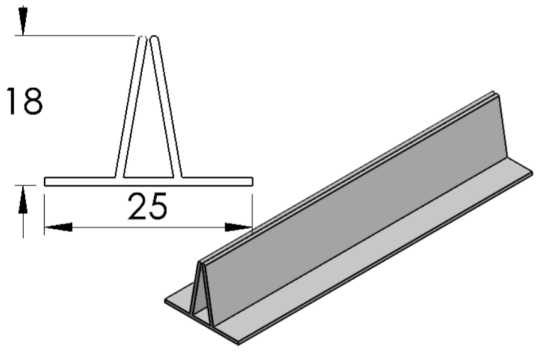

RT-030 (Grip Tropezon)

Nuestros grips se pueden utilizar con laminas plasticas desde calibre 15 hasta calibre 80.

Este producto se entrega con cinta adhesiva doble cara espumada de 25 mm.

Este producto se ofrece extruido en PVC transparente.

Se ofrece en unidades de estándar de 7.5 cm o del largo que lo solicite el cliente.

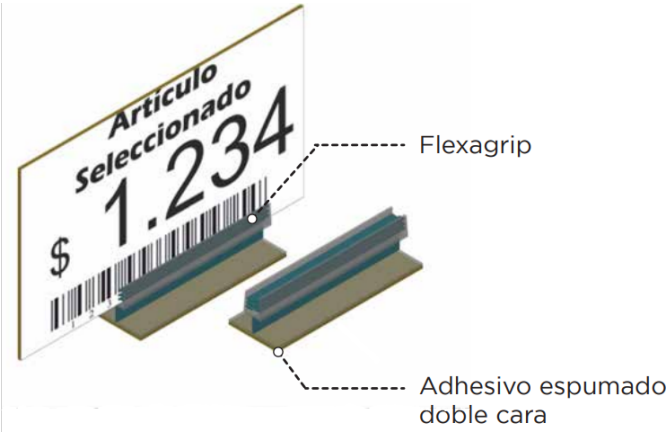

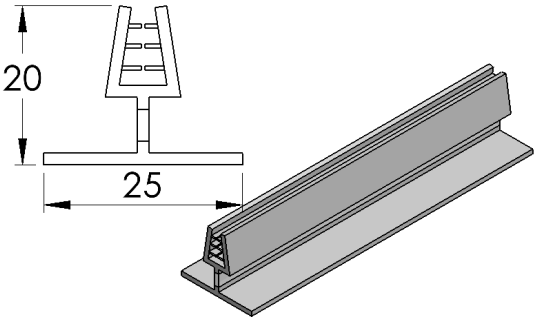

RT-055 (Flexagrip)

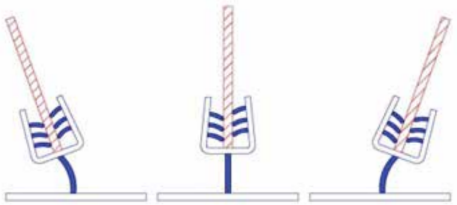

Cuello y pestañas flexibles

© 2026 Teralplas S.A.S. Todos los derechos reservados. Las imágenes son ilustrativas y pueden diferir del producto final.

ALMACÉN Y FABRICA: Carrera 68H # 77-35
Teléfono (601) 231 3378 Celular: 3112584558
www.teralplas.com - e-mail: teralplas@gmail.com
Bogotá D.C. - Colombia

Teralplas SAS
Perfilería plástica y Accesorios

PORTAPRECIO DE ALETA

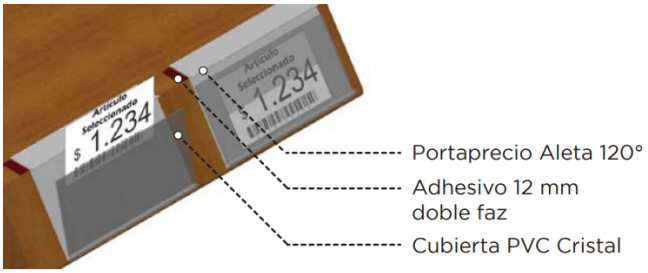

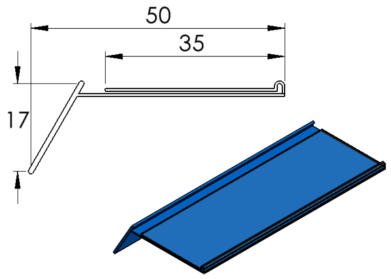

RT-027 (Portaprecio Aleta 120° 40mm)

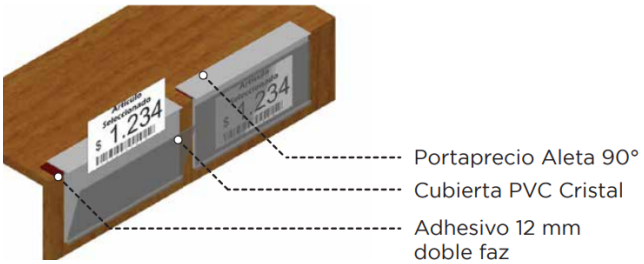

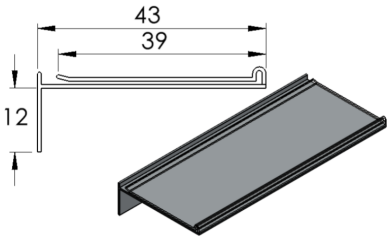

RT-087 (Portaprecio Aleta 90° 40mm)

Portaprecios utilizados sobre superficies planas, se fijan por medio de la utilización de cinta adhesiva doble cara de 12 mm, que se instala en la pestaña.

Este producto se ofrece extruido en PVC transparente o coextruido con base en PVC de color y la cubierta en PVC transparente.

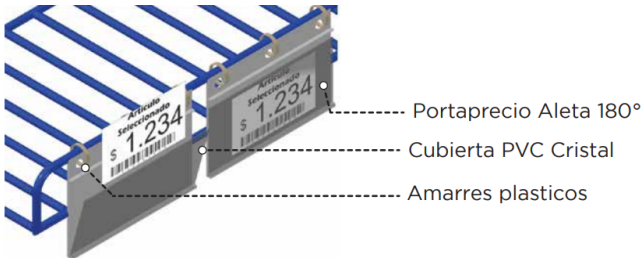

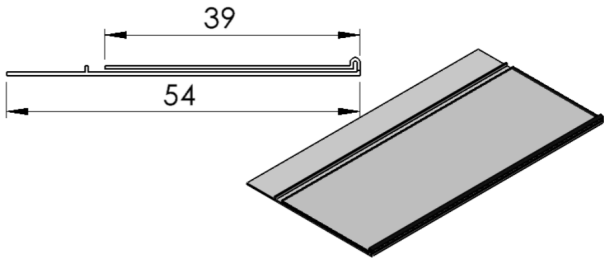

RT-067 (Portaprecio Aleta 180° 40mm)

Portaprecios utilizado en canastillas de exhibición, se fija por medio de amarres plásticos ubicados en las perforaciones de las pestañas.

Este producto se ofrece extruido en PVC transparente o coextruido con la base en PVC de color y la cubierta en PVC transparente.

© 2026 Teralplas S.A.S. Todos los derechos reservados. Las imágenes son ilustrativas y pueden diferir del producto final.

ALMACÉN Y FABRICA: Carrera 68H # 77-35
Teléfono (601) 231 3378 Celular: 3112584558
www.teralplas.com - e-mail: teralplas@gmail.com
Bogotá D.C. - Colombia

Teralplas SAS
Perfilería plástica y Accesorios

PORTAPRECIOS DE ENGANCHE

Portaprecios utilizados en las bandejas metalicas de las góndolas de exhibición, el montaje se realiza por enganche entre la parte trasera del portprecio y la canal de la bandeja.

Este producto se ofrece extruido en PVC transparente o coextruido con la base en PVC color y la cubierta en PVC transparente.

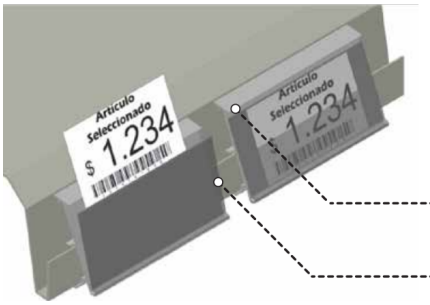

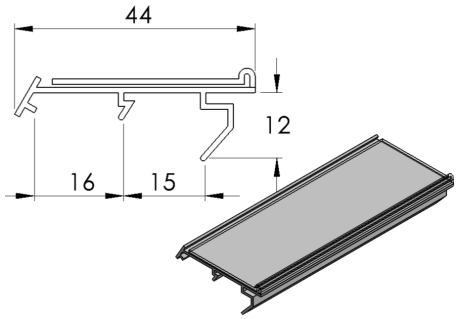

RT-043 (Portaprecio enganche invertido 40 mm)

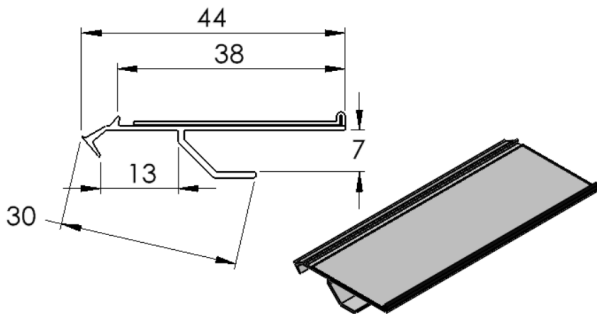

RT-036 (P.P. Enganche Central 40 mm Bicolor)

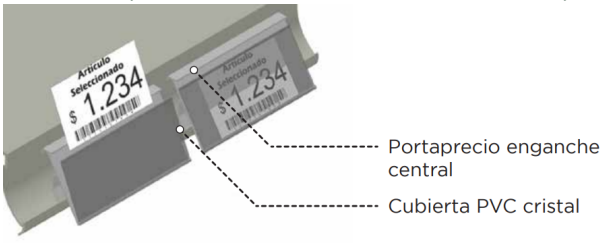

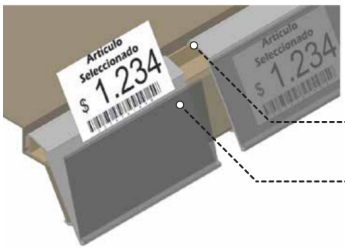

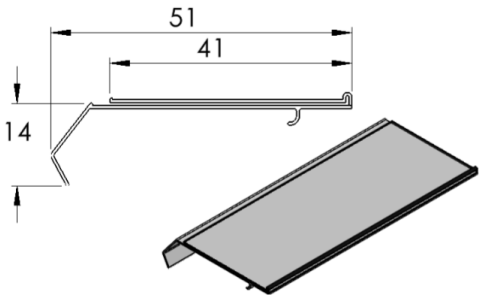

RT-062 (Portaprecio IMG)

© 2026 Teralplas S.A.S. Todos los derechos reservados. Las imágenes son ilustrativas y pueden diferir del producto final.

ALMACÉN Y FABRICA: Carrera 68H # 77-35
Teléfono (601) 231 3378 Celular: 3112584558
www.teralplas.com - e-mail: teralplas@gmail.com
Bogotá D.C. - Colombia

Teralplas SAS
Perfilería plástica y Accesorios

PORTAPRECIOS ESPECIALES

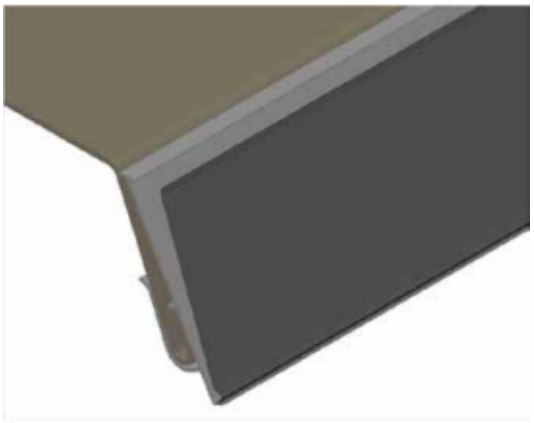

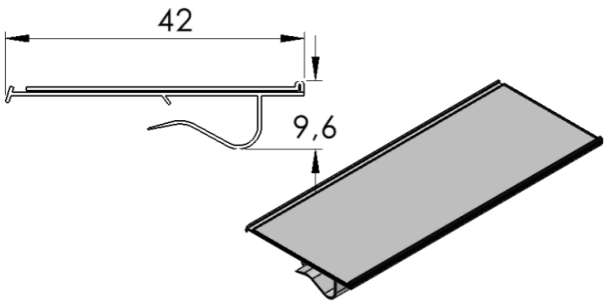

RT-061 (Portaprecio enganche inferior)

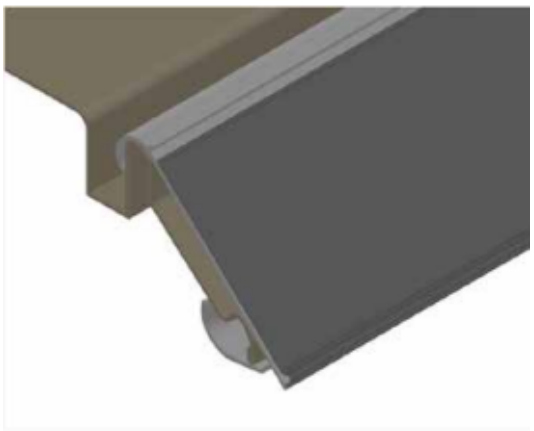

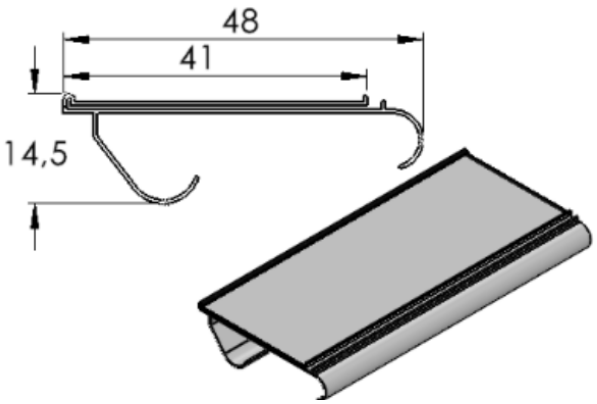

RT-118 (Portaprecio Enganche en C)

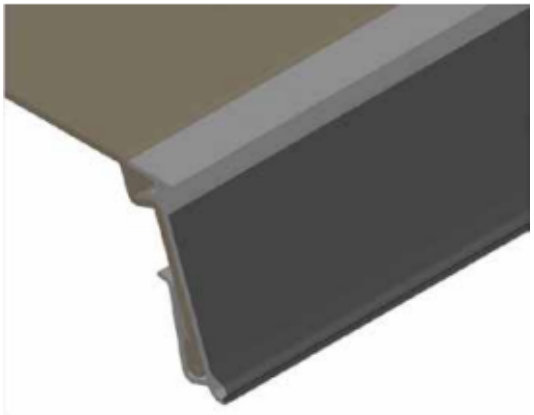

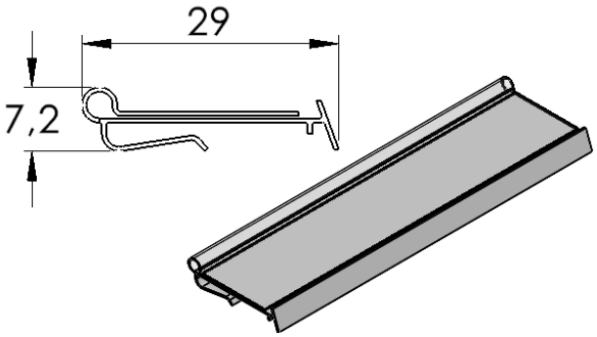

RT-124 (Portaprecio Enganche inferior 29mm)

© 2026 Teralplas S.A.S. Todos los derechos reservados. Las imágenes son ilustrativas y pueden diferir del producto final.

ALMACÉN Y FABRICA: Carrera 68H # 77-35
Teléfono (601) 231 3378 Celular: 3112584558
www.teralplas.com - e-mail: teralplas@gmail.com
Bogotá D.C. - Colombia

Teralplas SAS
Perfilería plástica y Accesorios

PORTAPRECIOS ESPECIALES

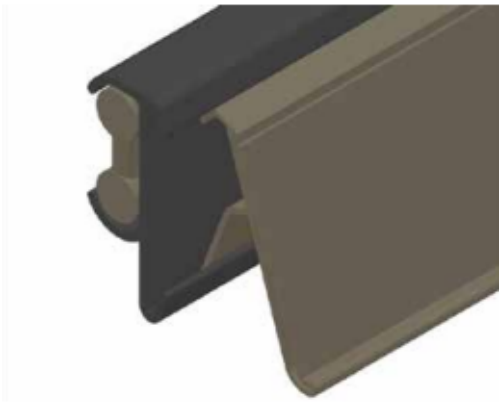

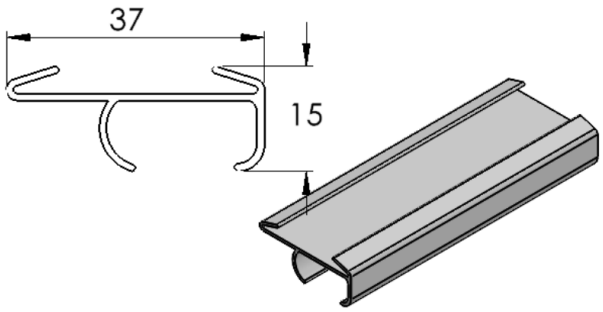

RT-084 (Base para enganche central)

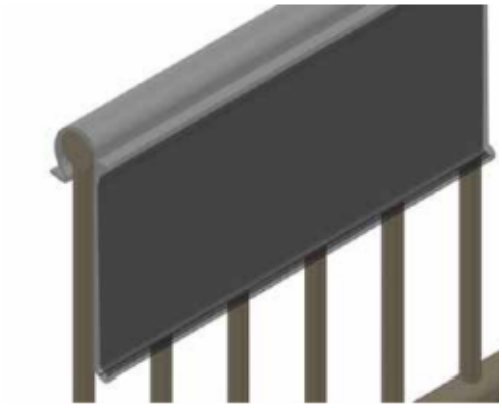

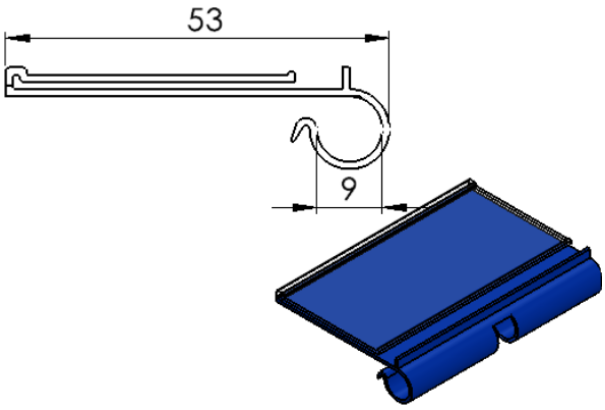

RT-125 (Portaprecio Blister 40x9 mm)

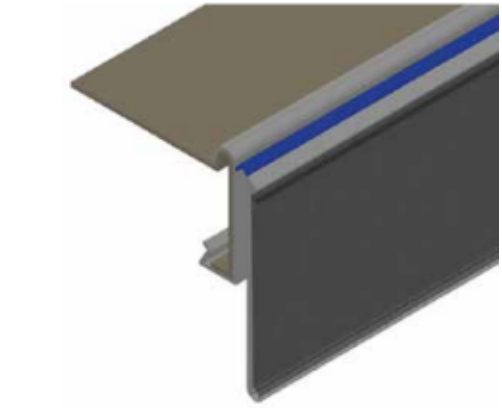

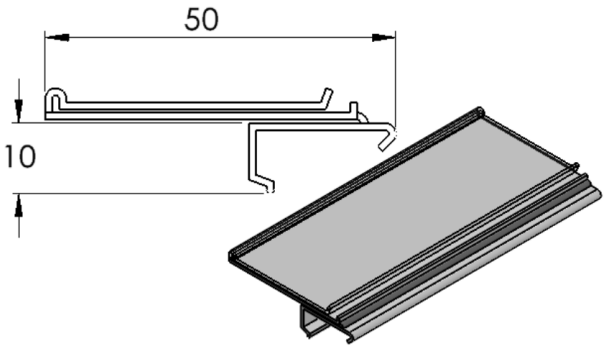

RT-121 (Portaprecio Triextruido riel C)

© 2026 Teralplas S.A.S. Todos los derechos reservados. Las imágenes son ilustrativas y pueden diferir del producto final.

ALMACÉN Y FABRICA: Carrera 68H # 77-35
Teléfono (601) 231 3378 Celular: 3112584558
www.teralplas.com - e-mail: teralplas@gmail.com
Bogotá D.C. - Colombia

Teralplas SAS
Perfilería plástica y Accesorios

PORTAPRECIOS ESPECIALES

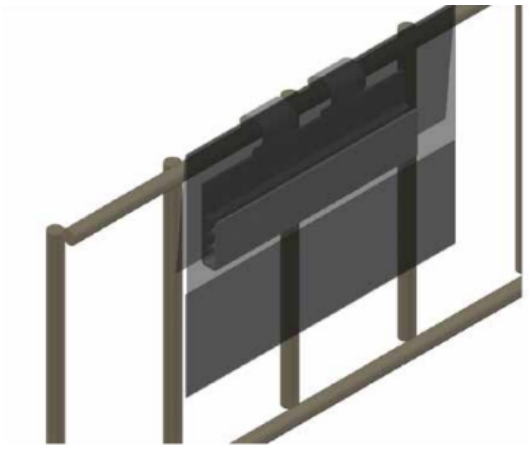

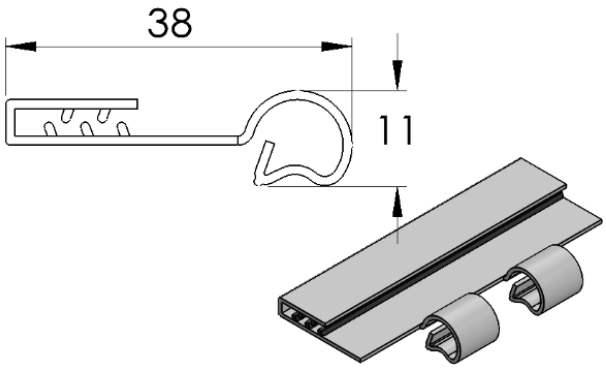

RT-115 (Portabalizaje)



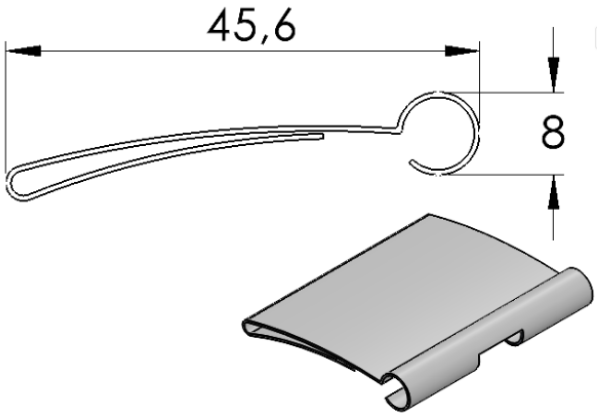

RT-116 (Portaetiqueta A8)

© 2026 Teralplas S.A.S. Todos los derechos reservados. Las imágenes son ilustrativas y pueden diferir del producto final.