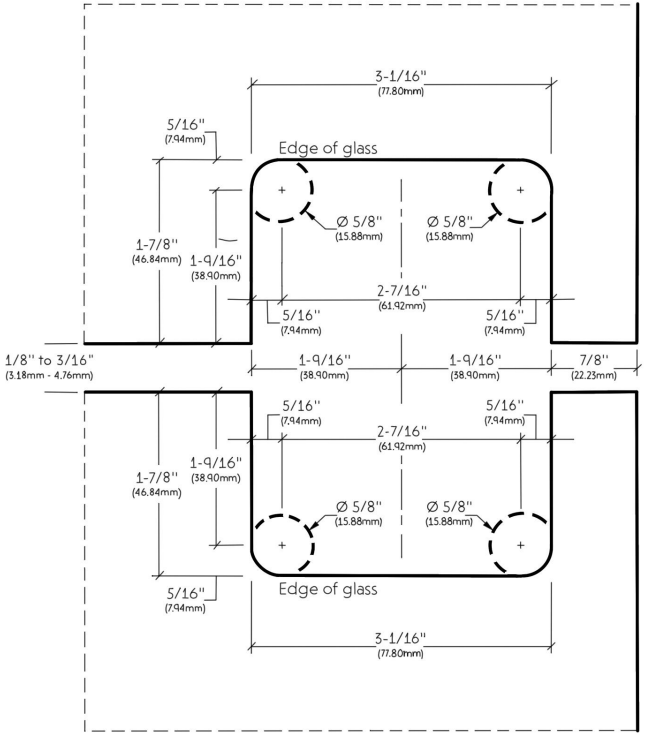

FORTEZZA glass hardware — la qualità è la nostra

+1 (941) 225 9701 / +1 (786) 443 6131
sales@comarvalusa.com
www.comarval.com

Glass-to-Glass Heavy Duty Pivot