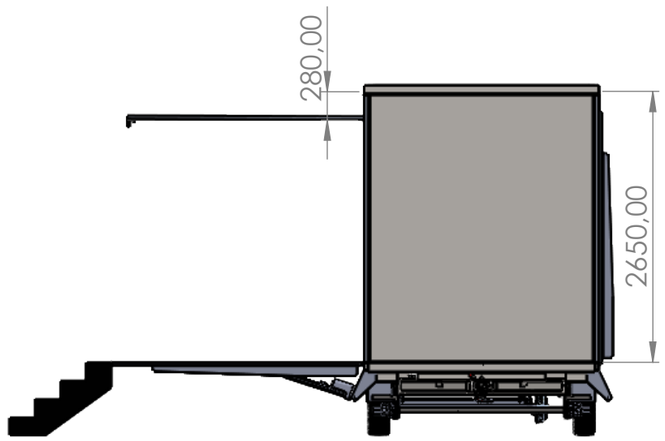


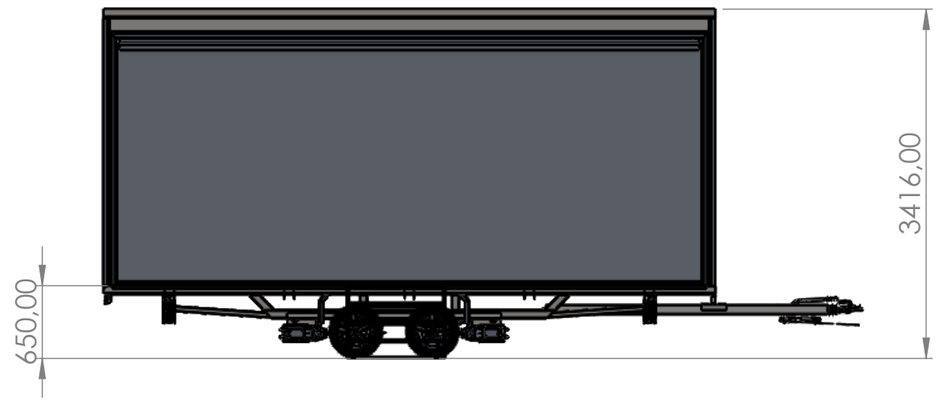


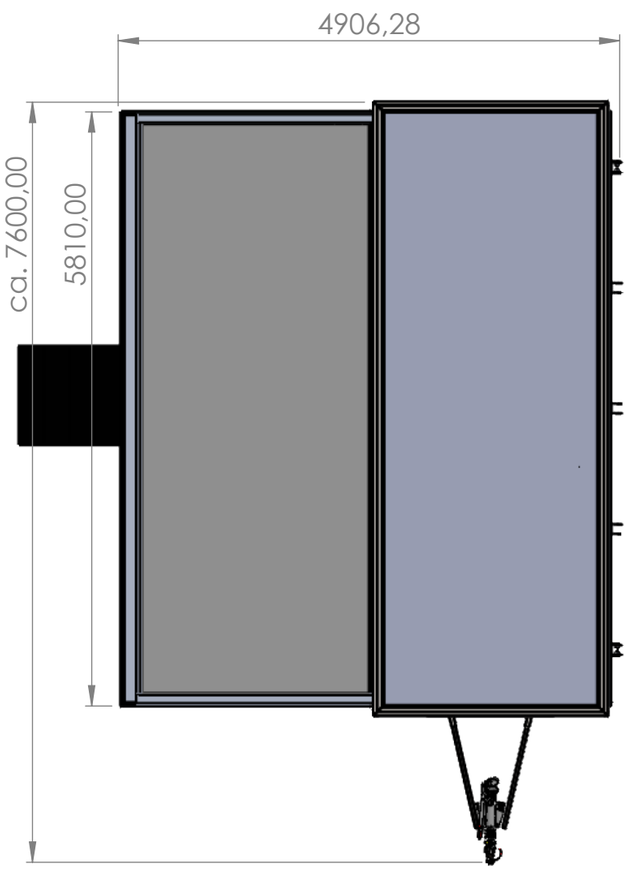


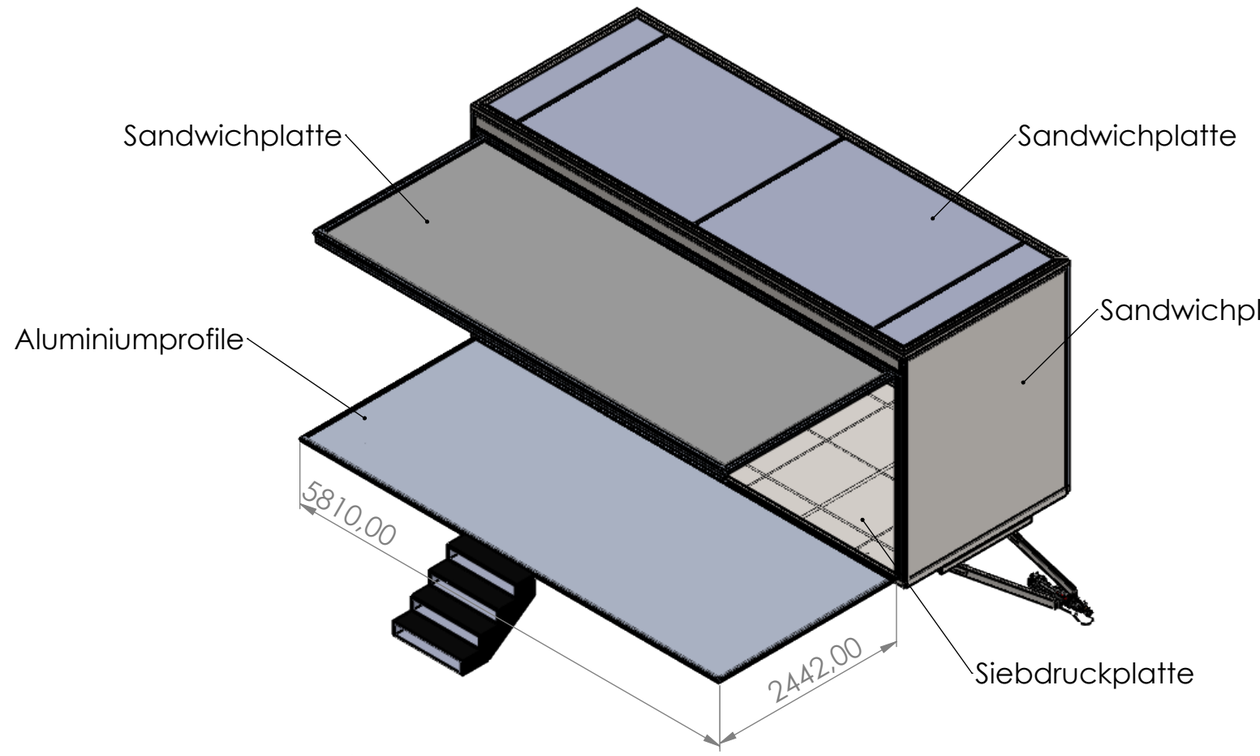


| | | | | | | |
|---|---|---|---|---|---|---|
| WENN NICHT ANDERS DEFINIERT: BEMASSUNGEN SIND IN MILLIMETER OBERFLÄCHENBESCHAFFENHEIT: TOLERANZEN: LINEAR: WINKEL: | | | | ENTGRATEN UND SCHARFE KANTEN BRECHEN | ZEICHNUNG NICHT SKALIEREN | ÄNDERUNG |
| | | | | | **www.anhaenger-ablinger.at** | |
| | NAME | SIGNATUR | DATUM | | BENENNUNG: | |
| GEZEICHNET | Ablinger | | 25.3.2021 | | RS-Trendware_Kundenzeichnung | |
| GEPRÜFT | Ablinger | | | | | |
| GENEHMIGT | | | | | | |
| PRODUKTION | | | | | | |
| QUALITÄT | | | | WERKSTOFF: | Hersteller: **Reinhold Ablinger PKW-Anhänger und Fahrzeugbau GmbH Spanswag 11, 5203 Köstendorf** | A3 |
| | | | | GEWICHT: 2800kg | MASSSTAB:1:60 | BLATT 1 VON 1 |