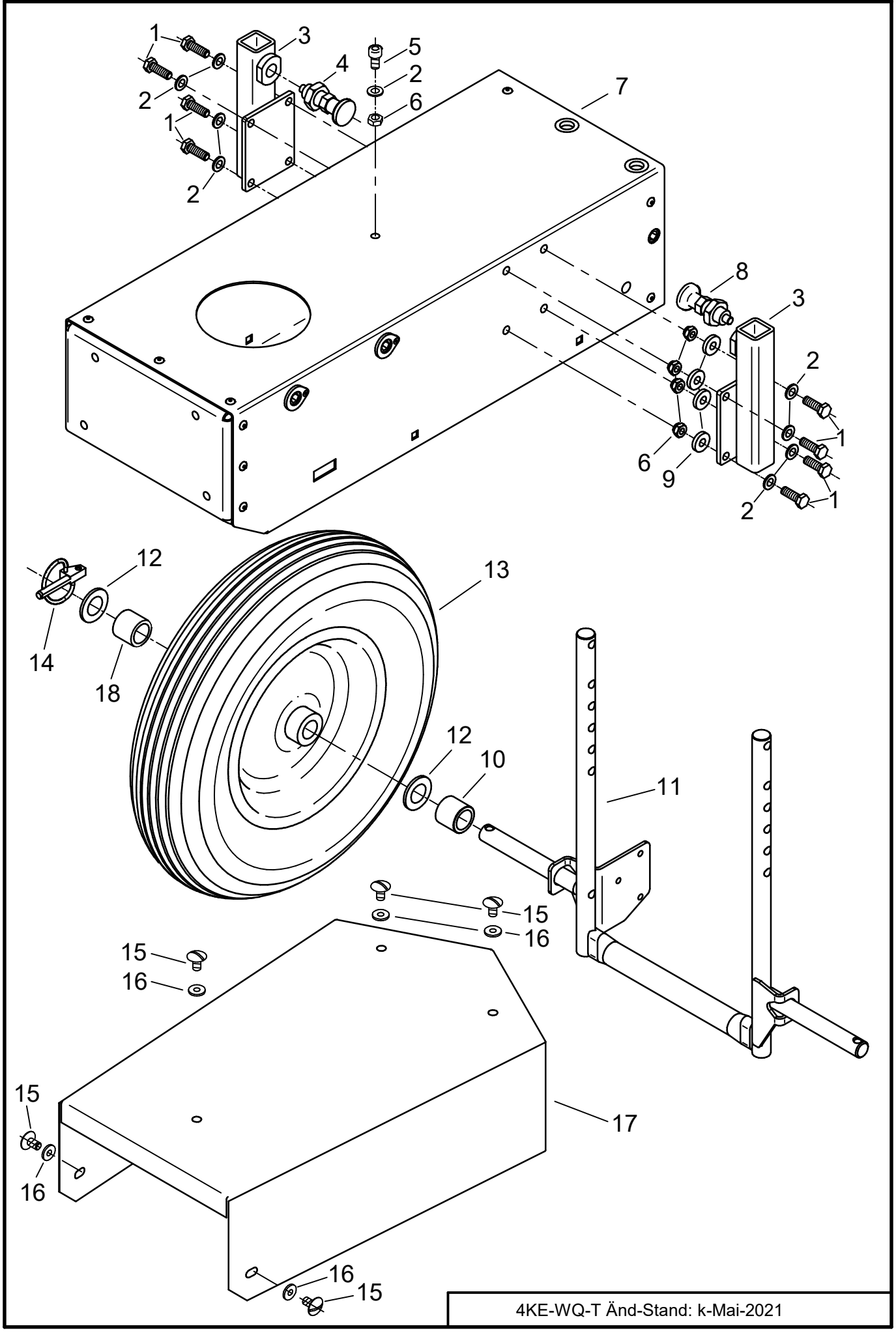
1
3
5
4
2
2
6
7
1
2
8
3
2
1
6
9
2
1
12
13
14
18
12
10
11
15
16
15
16
15
16
16
15

Terrazza HAR-MWEEDPRO Ersatzteil-Liste Tafel 1

Pos.	Artikel-Nr.	Bezeichnung	Pos.	Artikel-Nr.	Bezeichnung
1	4HO-A15 Z	6kt-Schraube M8x25			
2	4HW-A08 Z	Scheibe Ø8,4			
3	FWQ-102-SK	Führungsrohr			
4	4KC-A147	Rastbolzen mit Sperrknopf			
5	4HO-G13 Z	Inbus-Schraube M8x16			
6	4HR-C08 Z	Stoppmutter M8			
7	FWQ-125	ZSB. Gehäuse 3 WQ			
8	4KC-A143	Rastbolzen			
9	4HW-D08 Z	Scheibe, dick Ø8,4			
10	4DM-G14 Z	Beileg-Hülse KX			
11	FWQ-103 Z	Rast-Bügel			
12	4HW-A20 Z	Scheibe Ø21			
13	4HN-G28	Stahlrad WD (Rillenprofil / Luft)			
14	4AZ-801	Klappsplint 8-32			
15	4HO-S47 Z	Bordwandschr. M8x15			
16	4HK-E01	Gummischeibe Ø6,5/Ø17/2			
17	FWD-103 SK	KR-Abdeckung WD			
18	4DM-G14	Beileg-Hüle KX			

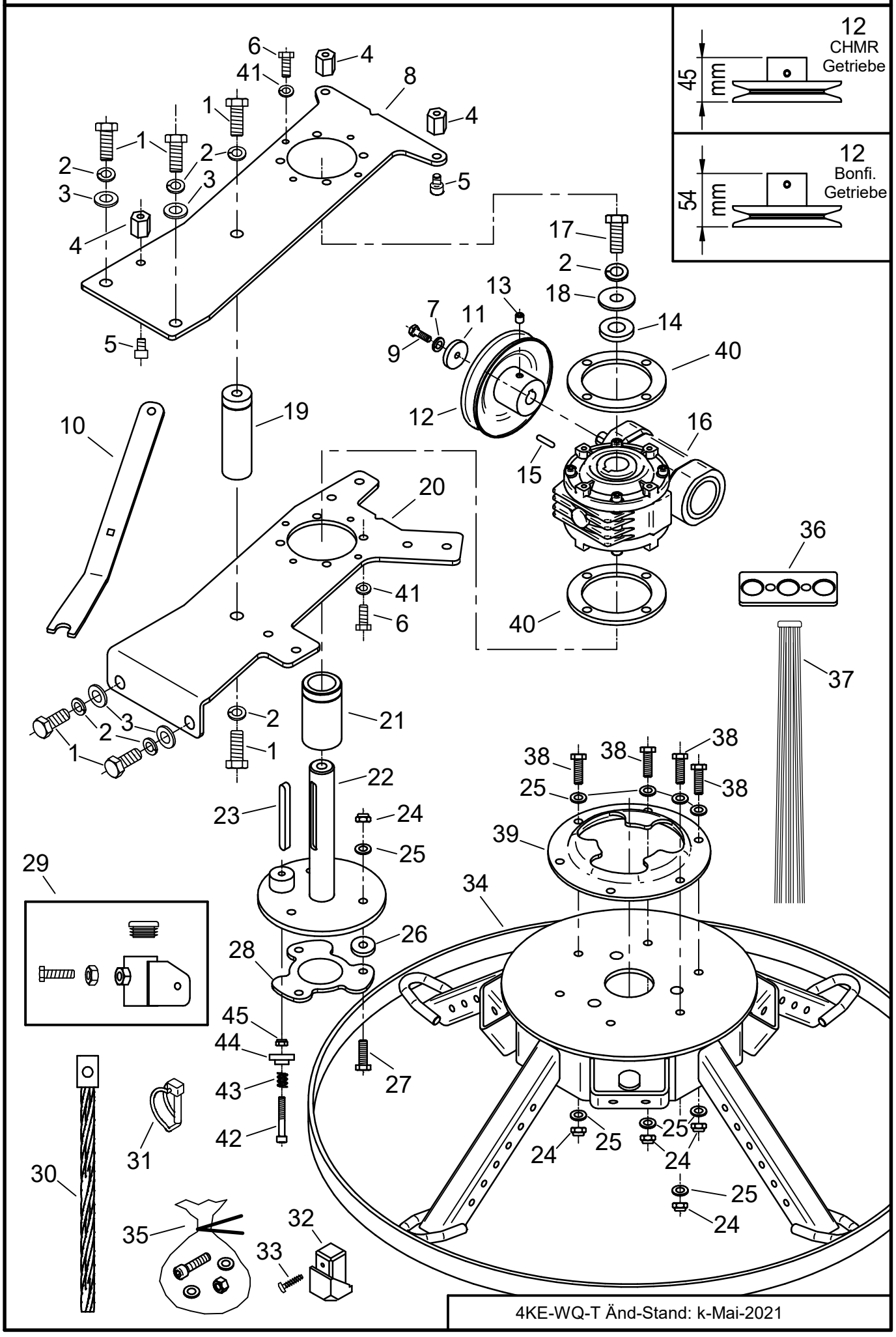
12
CHMR
Getriebe
45 mm
12
Bonfi.
Getriebe
54 mm
1
2
3
4
5
6
7
8
9
10
11
12
13
14
15
16
17
18
19
20
21
22
23
24
25
26
27
28
29
30
31
32
33
34
35
36
37
38
39
40
41
42
43
44
45

Terrazza HAR-MWEEDPRO Ersatzteil-Liste Tafel 2

Pos.	Artikel-Nr.	Bezeichnung	Pos.	Artikel-Nr.	Bezeichnung
1	4HO-A33 Z	6kt-Schraube M12x25	34	FWQ-126 Z	Bü-Teller Misch. SR
2	4HW-F12 Z	Federring M12	35	FWQ-208	Bürsten-Befest. Satz
3	4HW-A12 Z	Scheibe Ø13	36	4DA-G233 Z	Bü-Blech
4	4DS-B06 Z	Haubenhalter 20	37	4KC-A148	Kunststoff-Zopfbürste
5	4HO-G12 Z	Inbus-Schraube M8x12	38	4HO-A15 Z	6kt-Schraube M8x25
6	4HO-A14 Z	6kt-Schraube M8x20	39	4KC-B109	Kupplungsflansch
7	4HW-F06 Z	Federring M6	**40**	4DA-H388 Z	Distanzring CHMR
8	4DA-H335 Z	Tragblech 2 WD, oben	**40**	4DA-i52 Z	Distanzring (Bonfi.)
9	4HO-A09 Z	6kt-Schraube M6x20	41	4HW-F08 Z	Federring M8
10	4DA-G237 Z	Hebel WQ	42	4HO-G41 Z	Inbusschraube M6x40
11	4DA-H332 Z	Scheibe 7-30	43	4Hi-B04	Druckfeder
12	4AZ-A130 Z	K-Scheibe WQ CHMR	44	4DC-K45 Z	Hebelkopf
12	4AZ-A123 Z	K-Scheibe WD Bonfi.	45	4HR-C06 Z	Stoppmutter M6
13	4KC-A96 Z	Gewindestift M6x8 (mit Zapfen)			
14	4HW-D16 Z	Scheibe, dick Ø17			
15	4KH-P09	Passfeder 5x5x20			
15	4KH-P05	Passfeder 5x5x16 (Bonfi.)			
16	4KB-S33	Getriebe 50 / 7,5 CHMR (inkl. Pos.15)			
16	4KB-S01	Getriebe VF49 Bonfi. (inkl. Pos.15)			
17	4HO-A34 Z	6kt-Schraube M12x30			
18	4HW-B12 Z	Scheibe, groß Ø13		**Schneckengetriebe:**	
19	4DC-M40 Z	Distanzstück Bü-Tr		Bonfiglioli VF49	**bis** Januar 2021
20	4DA-H334 Z	Tragblech 2 WD, unten		Chiaravalli CHMR	**ab** Januar 2021
21	4DC-R61 Z	Hülse 40-25-70			
22	FWQ-104	Bü-Tragzapfen			
23	4KH-P13	Passfeder 8x7x60			
24	4HR-C08 Z	Stoppmutter M8			
25	4HW-A08 Z	Scheibe Ø8,4			
26	4DA-H346 Z	Scheibe Ø8/Ø24/5			
27	4HO-A15 Z	6kt-Schraube M8x25			
28	4DA-G227 Z	Schnell.-Kupplung			
29	4AZ-S70	Büstenschlitten Set WD			
30	4HM-Z04	Zopfbürste 14-260			
		(1 Satz = 8 Stück)			
31	4AZ-805	Rohrklappsplint 6/45			
32	4HJ-K02	Taststück			
33	4KC-A145	W-Schraube 5x16 TX20			

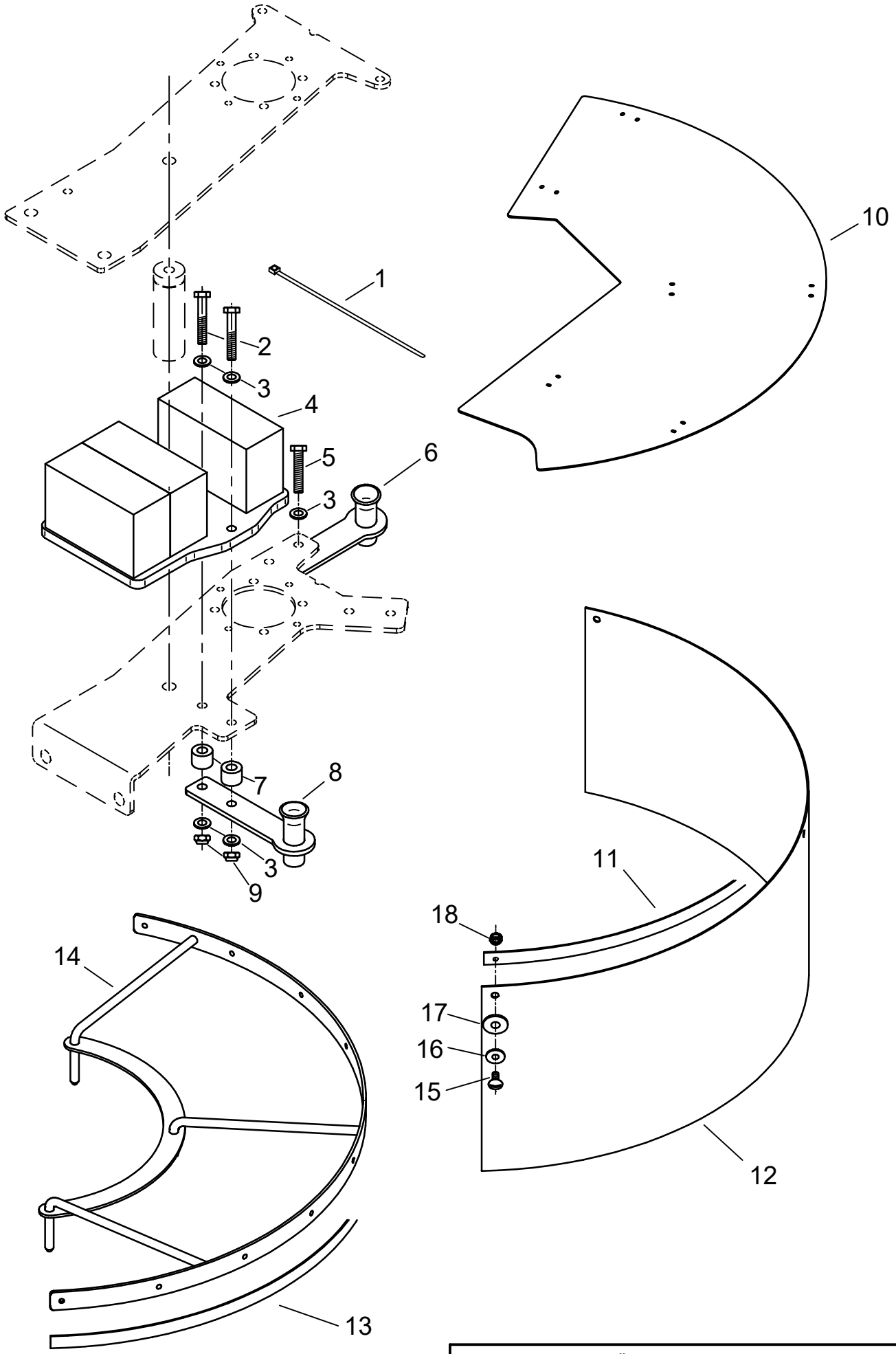
1
2
3
4
5
6
3
7
8
3
9
10
11
18
17
16
15
12
14
13

Terrazza HAR-MWEEDPRO Ersatzteil-Liste Tafel 3

Pos.	Artikel-Nr.	Bezeichnung	Pos.	Artikel-Nr.	Bezeichnung
1	4HJ-B09	Kabelbinder 4,8 x 178			
2	4HO-C19 Z	6kt-Schraube M8x45			
3	4HW-A08 Z	Scheibe Ø8,4			
4	FWQ-123 Z	Gewicht 12,5 kg			
5	4HO-C18 Z	6kt-Schraube M8x40			
6	FWQ-106 Z	Trichteraufnahme oben			
7	4DJ-D02 Z	M-Hülse, kurz			
8	FWQ-105 Z	Trichteraufnahme rechts			
9	4HR-C08 Z	Stoppmutter M8			
10	4HJ-X61	Abdeckplatte rechts			
11	4HJ-S16	Klettband / Flausch			
12	4HK-E65	Schutzlaken WQ 320mm breit			
12	4HK-E66	Schutzlaken WQ 380mm breit			
13	4HJ-S15	Klettband / Haken			
14	FWQ-110 Z	Spritzschutz			
15	4HO-S44 Z	Bordwandschr. M6x15			
16	4HW-B06 Z	Scheibe, groß Ø6,3			
17	4HW-B08 Z	Scheibe, groß Ø8,4			
18	4HR-C06 Z	Stoppmutter M6			

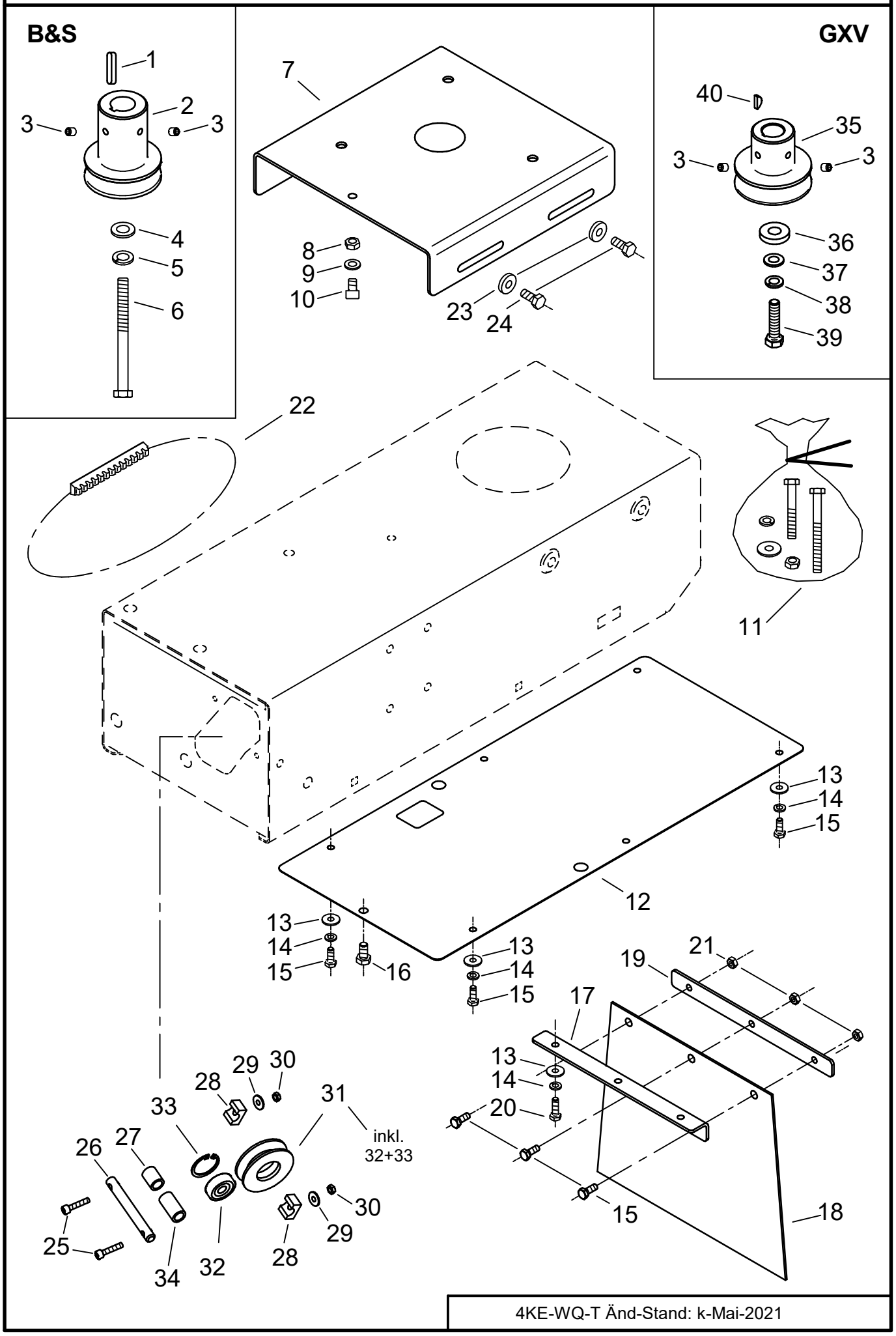
B&S
GXV
1
2
3
3
4
5
6
7
8
9
10
23
24
40
35
3
3
36
37
38
39
22
11
13
14
15
12
13
14
15
16
13
14
15
19
21
17
13
14
20
15
18
29
30
28
33
31
inkl.
32+33
26
27
30
29
25
34
32
28

Terrazza HAR-MWEEDPRO Ersatzteil-Liste Tafel 4

Pos.	Artikel-Nr.	Bezeichnung	Pos.	Artikel-Nr.	Bezeichnung
1	4KH-P11	Passfeder 1/4" x 1 1/4"	35	4AZ-A126	K-Scheibe 59 GX
		(31,75mm lang)	36	4HW-D12 Z	Scheibe, dick Ø13
2	4AZ-A120 Z	MK-Scheibe 59	37	4HW-A10 Z	Scheibe Ø10,5
3	4KC-A04	Gewindestift M8x10	38	4HW-F10 Z	Federring M10
4	4HW-A12 Z	Scheibe Ø13	39	4HO-M53 Z	Zollschr. 3/8" UNFx1 3/4"
5	4HW-F12 Z	Federring M12	40	4KH-S01	Scheibenfeder 4x6,5
6	4HO-M55 Z	Zollschr. 7/16" UNF x3 1/4"			
		(82,5mm lang)			
7	4DA-F281-SK	Motorkonsole WD 7 B			
8	4HR-C08 Z	Stoppmutter M8			
9	4HW-A08 Z	Scheibe Ø8,4			
10	4HO-G12 Z	Inbus-Schraube M8x16			
11	4AZ-S69	Motor-Befest. Satz **B&S** 950 E	oder	4AZ-S88	Motor-Befest. Satz **GXV** 160
12	4DA-A69 Z	Boden WD 70			
13	4HW-B06 Z	Scheibe, groß Ø6,3			
14	4HW-F06 Z	Federring M6			
15	4HO-A08 Z	6kt-Schraube M6x16			
16	4HO-A13 Z	6kt-Schraube M8x16			
17	4DA-F290 Z	Gu - Winkel WD			
18	4HK-E60	Unterschutz WD			
19	4DA-F291 Z	Gu - Leiste WD			
20	4HO-A09 Z	6kt-Schraube M6x20			
21	4HR-C06 Z	Stoppmutter M6			
22	4HB-Y51 S	Keilriemen XPA 1900 Lw			
23	4HW-D08 Z	Scheibe, dick Ø8,4			
24	4HO-A14 Z	6kt-Schraube M8x20			
25	4HO-G05 Z	Inbussschraube M5x25			
26	4DC-E46 V	FR-Achse			
27	4DL-P03 Z	Hülse UMR (19 lg)			
28	4DD-Y01 Z	Lagerschale 10			
29	4HW-B05 Z	Scheibe, groß Ø5,3			
30	4HR-C05 Z	Stoppmutter M5			
31	4AZ-207	Umlenkrolle (inkl. 32+33)			
32	4HA-C10	Kugellager 6200 2RS			
33	4HU-i30	Seegering			
34	4DL-P02 Z	Hülse UMR (29 lg)			

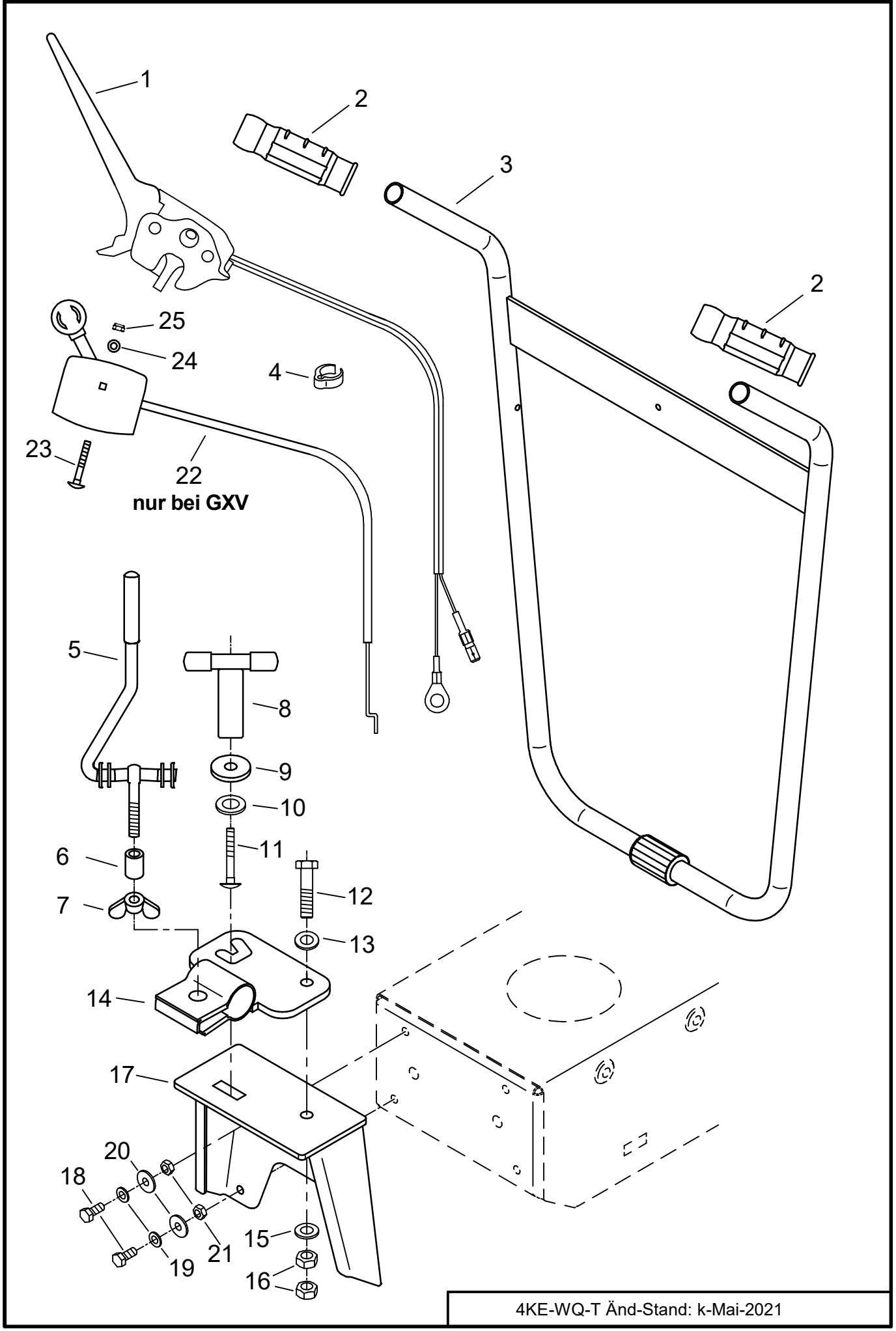
1
2
3
2
25
24
4
23
22
nur bei GXV
5
8
9
10
11
6
12
7
13
14
17
20
18
21
15
19
16

Pos.	Artikel-Nr.	Bezeichnung	Pos.	Artikel-Nr.	Bezeichnung
1	4KO-G43	E-Schalthebel WD			
2	4HJ-G14	Handgriff 25-2			
3	FWD-105 G	Lenker WD			
4	4HJ-B30	Lenker Clip			
5	4AZ-140	Lenkerknebel			
6	4DM-D02 Z	Hülse			
7	4HR-K10 Z	Flügelmutter			
8	4AZ-151	Knebel 12 (**B&S**)	**oder**	4KC-A170	Knebelmutter M12 (**GXV**)
9	4DA-H323 Z	Scheibe 12-40			
10	4HW-A16 Z	Scheibe Ø17			
11	4HO-i38 Z	Schloß-Schraube M12x50			
12	4HO-C38 Z	6kt-Schraube M12x50			
13	4Hw-A12 Z	Scheibe Ø13			
14	FWD-107 G	Lenkeranschluss WD			
15	4HW-W12 Z	Wellscheibe Ø13			
16	4HR-A12 Z	Mutter M12			
17	FWD-106 G	Lenkerkonsole WD			
18	4HO-A14 Z	6kt-Schraube M8x20			
19	4HW-A08 Z	Scheibe Ø8,4			
20	4HW-B08 Z	Scheibe, groß Ø8,4			
21	4HR-C08 Z	Stoppmutter M8			
	NUR GXV				
22	4AZ-604	Gaszug			
23	4HO-i48 Z	Flachrundschr. M6x45			
24	4HW-A06 Z	Scheibe Ø6,3			
25	4HR-C06 Z	Stoppmutter M6			

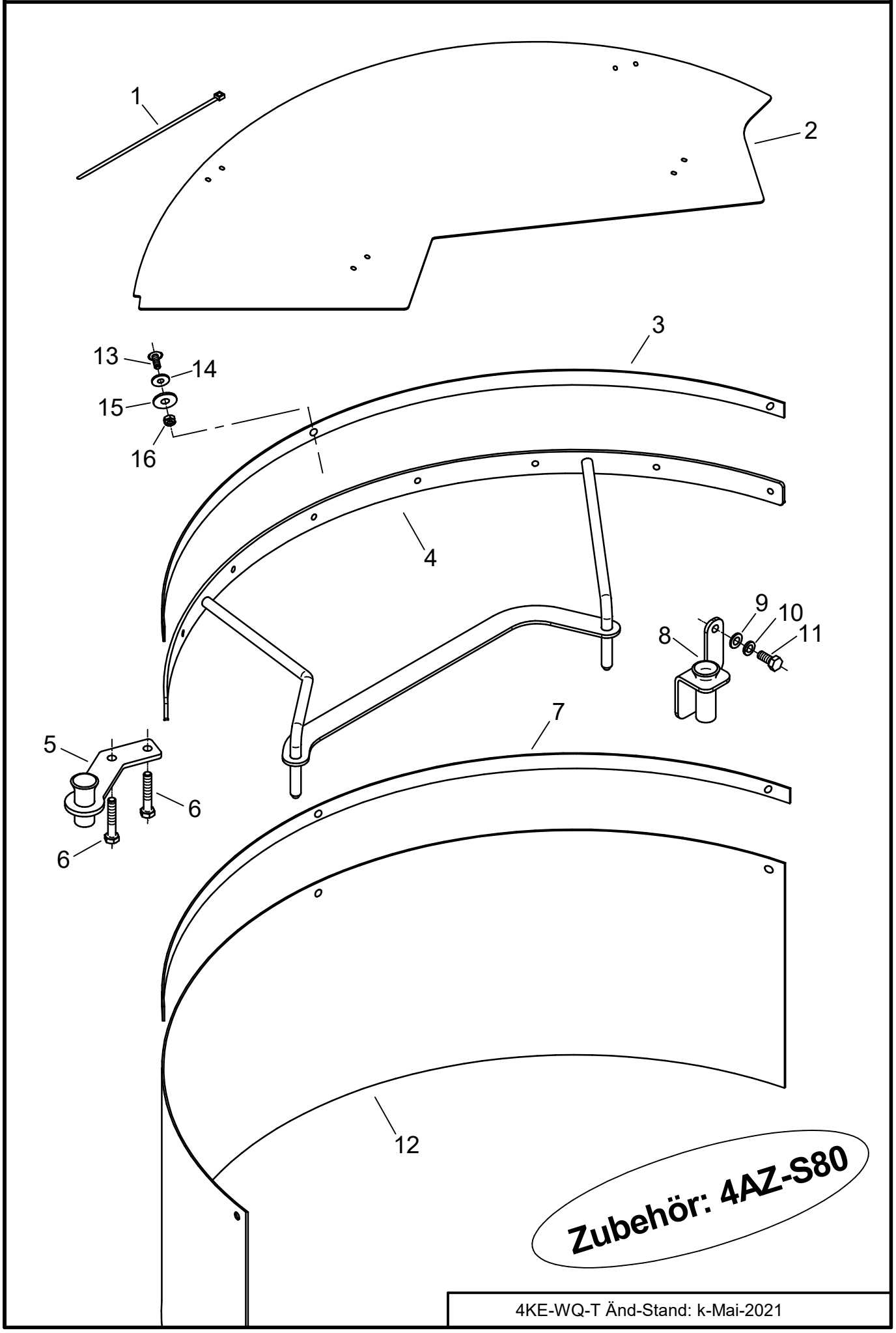
1
2
3
13
14
15
16
4
9
10
11
8
7
5
6
6
12
Zubehör: 4AZ-S80

Terrazza HAR-MWEEDPRO Ersatzteil-Liste Tafel 6

Pos.	Artikel-Nr.	Bezeichnung	Pos.	Artikel-Nr.	Bezeichnung
1	4HJ-B09	Kabelbinder 4,8 x 178			
2	4HJ-X62	Abdeckpl. links			
3	4HJ-S17	Klettband / Haken			
4	FWQ-111 Z	Spritzschutz links			
5	FWQ-112 Z	Trichteraufnahme links			
6	4HO-C19 Z	6kt-Schraube M8x45			
7	4HJ-S18	Klettband / Flausch			
8	FWD-121 Z	Trompetenblech WD			
9	4HW-A08 Z	Scheibe Ø8,4			
10	4HW-F08 Z	Federring M8			
11	4HO-A14 Z	6kt-Schraube M8x20			
12	4HK-E69	Schutzlacken WQ links			
13	4HO-S44 Z	Bordwandschr. M6 x15			
14	4HW-B06 Z	Scheibe, groß Ø6,3			
15	4HW-B08 Z	Scheibe, groß Ø8,4			
16	4HR-C06 Z	Stoppmutter M6			

Zubehör

alte Version

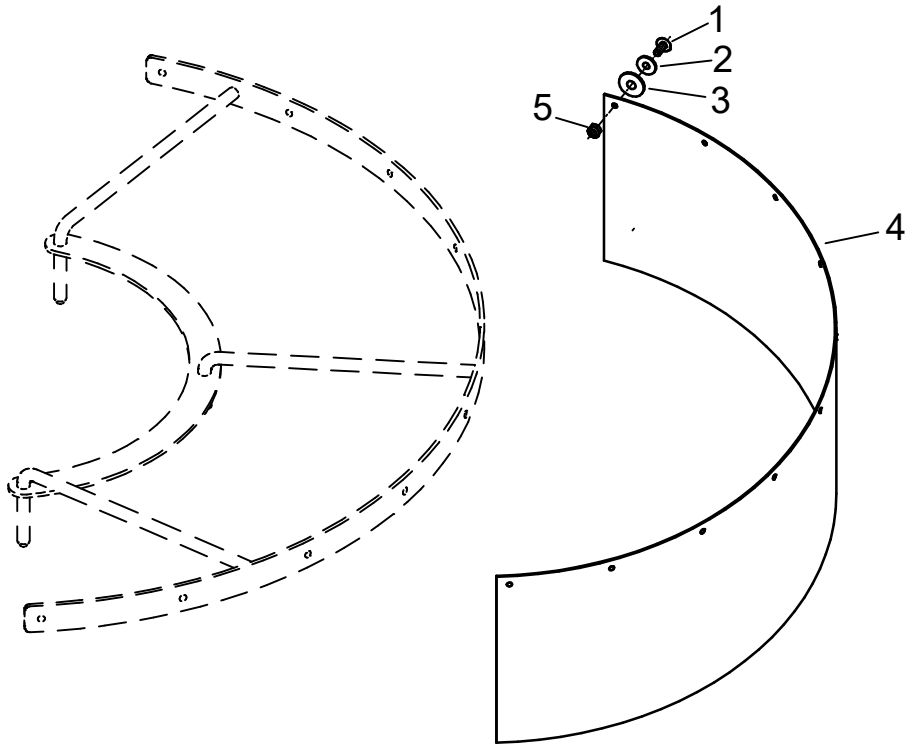

alte Version (Zubehör: 4AZ-S80)

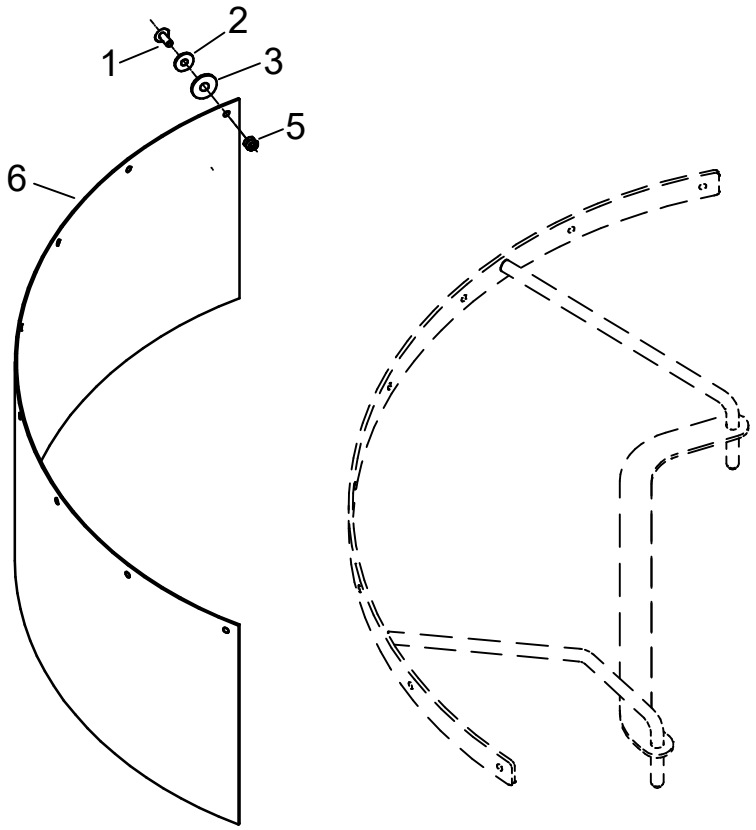

Pos.	Artikel-Nr.	Bezeichnung	Pos.	Artikel-Nr.	Bezeichnung
	alte Version				
1	4HO-S44 Z	Bordwandschr. M6x15			
2	4HW-B06 Z	Scheibe, groß Ø6,3			
3	4HW-B08 Z	Scheibe, groß Ø8,4			
4	4HK-E61	Schutzlaken WQ			
5	4HR-C06 Z	Stoppmutter M6			
	alte Version (Zubehör: 4AZ-S80)				
6	4HK-E63	Schutzlaken WQ links			

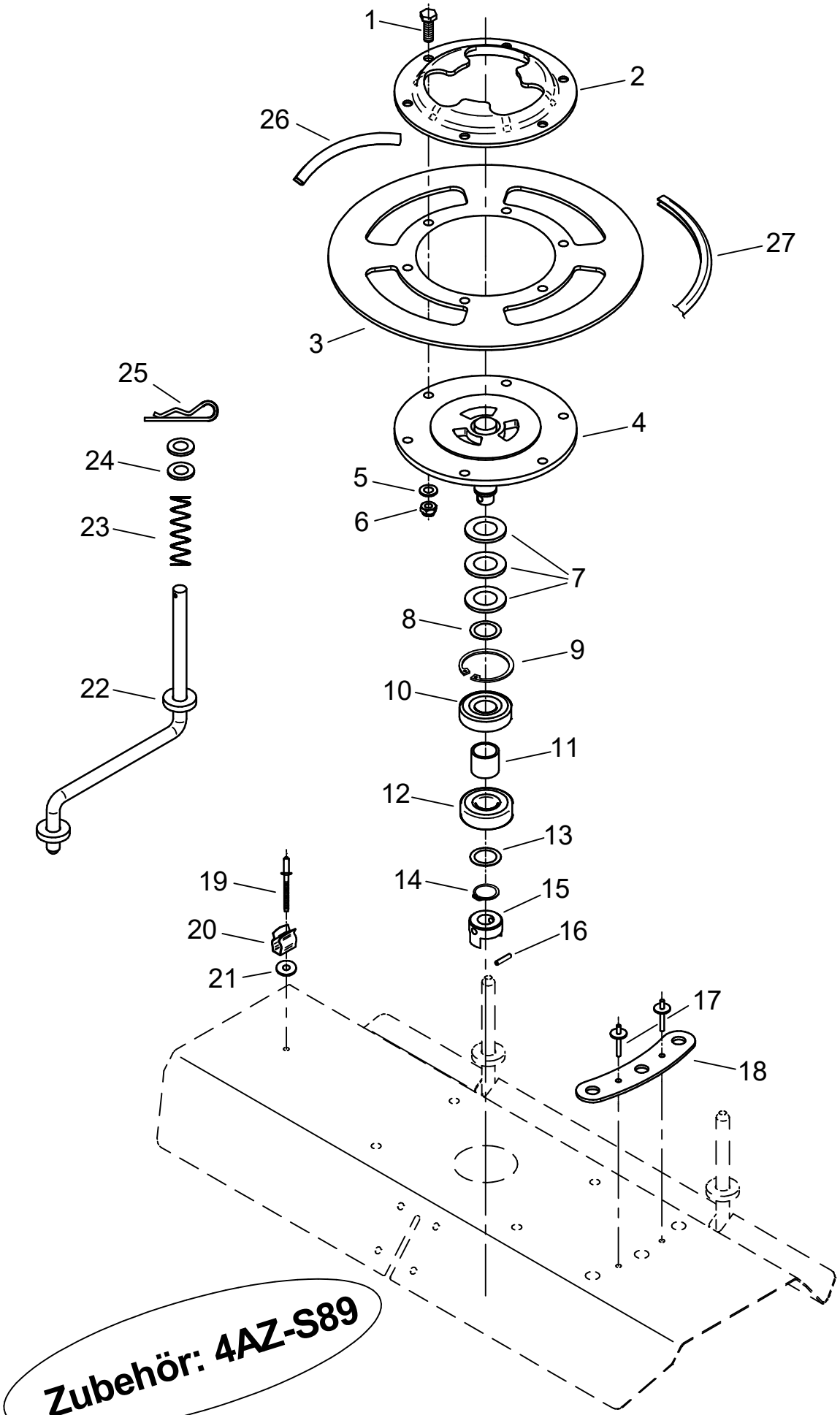
1
2
26
27
3
25
4
24
5
6
23
7
8
9
22
10
11
12
13
19
14
15
20
16
21
17
18
Zubehör: 4AZ-S89

Pos.	Artikel-Nr.	Bezeichnung	Pos.	Artikel-Nr.	Bezeichnung
	für 4AZ-S89				
1	4HO-A15 Z	6kt.-Schraube M8x25			
2	4KC-B109	Kupplungsflansch			
3	4DA-G248 Z	Grifff - Ring			
4	FWQ-118	Bü-Spindel			
5	4HW-A08 Z	Scheibe Ø8,4			
6	4HR-C08 Z	Stoppmutter M8			
7	4HW-A20 Z	Scheibe Ø21			
8	4HW-P58	Paßscheibe Ø20x0,5			
9	4HU-i47	Sicherungsring Ø47x1,75			
10	4HA-C20	Rillenkugellager 6204 2RS			
11	4DM-F76	Hülse Ø25/Ø21/22			
12	4HA-R20	Schrägkugellager 7204 2RS			
13	4HW-P65	Paßscheibe Ø20x0,2			
14	4HU-A20	Sicherungsring Ø20x1,2			
15	4KC-B10	KTR-Kupplung, oben			
16	4HX-G28	Spannhülse Ø6x28			
17	4HY-B03 S	Blindniete Ø4,8x10			
18	4DA-F334 Z	Rast Blech WQ			
19	4HY-B09 Z	Blindniete Ø4,8x8			
20	4KC-A176	Klemmschelle 12 - 13			
21	4HW-B06 Z	Scheibe, groß Ø6,3			
22	FWQ-120 Z	Raststange WQ			
23	4Hi-B12	Druckfeder VA			
24	4HW-A12 Z	Scheibe Ø13			
25	4KC-F02	Federstecker P			
26	4HK-P10	Kantenschutz 110			
27	4HK-P11	Kantenschutz 895			
					Zubehör
			4KE-WQ-T Änd-Stand: k-Mai-2021		

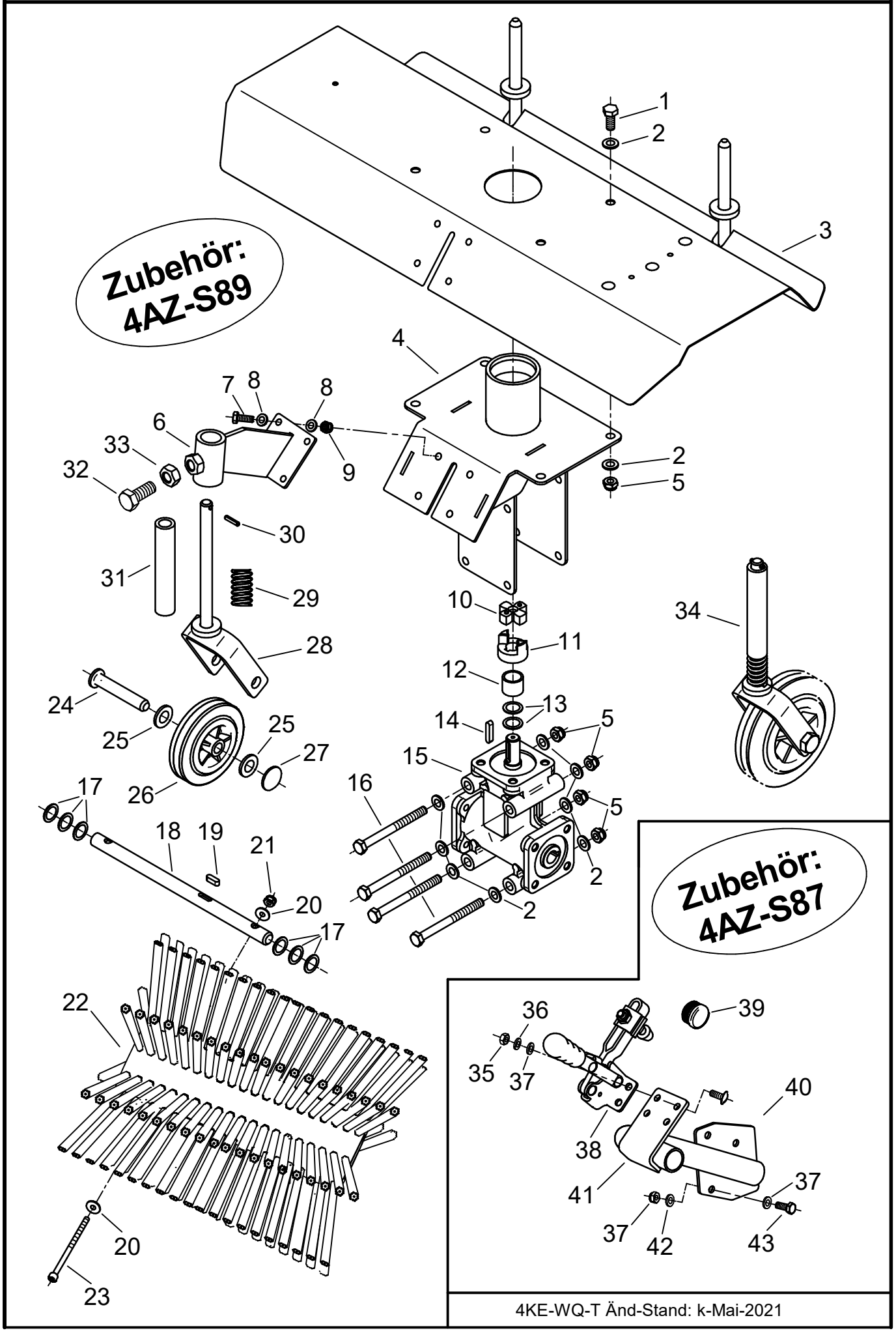
Zubehör:
4AZ-S89
Zubehör:
4AZ-S87
1
2
3
4
5
6
7
8
9
10
11
12
13
14
15
16
17
18
19
20
21
22
23
24
25
26
27
28
29
30
31
32
33
34
35
36
37
38
39
40
41
42
43

Pos.	Artikel-Nr.	Bezeichnung	Pos.	Artikel-Nr.	Bezeichnung
	für 4AZ-S89			**für 4AZ-S87**	
1	4HO-A14 Z	6kt.-Schraube M8x20	35	4HR-A06 Z	Mutter M6
2	4HW-A08 Z	Scheibe Ø8,4	36	4HW-F06 Z	Federring M6
3	FWQ-124 SK	Bürstendeck kpl.	37	4HW-A06 Z	Scheibe Ø6,3
4	FWQ-122 Z	Trag-Halslager	38	4KC-A169	Senkrechtspanner
5	4HR-C08 Z	Stoppmutter M8	39	4HJ-B06	Rohrstopfen 25x2
6	FWQ-119 Z	Stützrad Halterung WQ	40	FWQ-115 Z	Tragrohr
7	4HO-A08 Z	6kt.-Schraube M6x16	41	4HO-S44 Z	Bordwandschr. M6x15
8	4HW-A06 Z	Scheibe Ø6,3	42	4HR-C06 Z	Stoppmutter M6
9	4HR-C06 Z	Stoppmutter M6	43	4HO-A08 Z	6kt-Schraube M6x16
10	4KC-A20	ROTEX GS14 Zahnkranz			
11	4KC-A18	KTR-Kuppl. Klaue Ø18			
12	4DJ-X04	Distanzrohr Rh 21,3x2 / 17			
13	4HW-P51	Paßscheibe Ø14x1,0			
14	4KH-P14	Paßfeder 5x5x25			
15	4KB-K04	Kegelradgetriebe 1:1			
16	4HO-A63 Z	6kt.-Schraube M8x90			
17	4HW-P51	Paßscheibe Ø14x1,0			
18	4DC-X11	Bü-Achse WQ			
19	4KH-P05	Paßfeder 5x5x16			
20	4HW-B05 Z	Scheibe, groß Ø5,2			
21	4HR-C05 Z	Stoppmutter M5			
22	4HM-Q08	Kehrbürstensatz 67 (2 Bürsten)			
23	4HO-G67 Z	Inbusschraube M5x90			
24	4KC-A101	Bolzen mit Kopf 12			
25	4HW-A12 Z	Scheibe Ø13			
26	4HN-G17 X	Rad 125/2			
27	4KC-A100	Federscheibe 12 m. Kappe			
28	FKV-109 Z	Radgabel 125			
29	4Hi-B03	Druckfeder			
30	4HX-E18	Spannhülse			
31	4DM-B06 Z	Klemmrohr			Zubehör
32	4HO-A34 Z	6kt.-Schraube M12x30			
33	4HR-A12 Z	Mutter M12			
34	FKW-208	Stützrad 67 kpl. (Pos. 24-31)			
			4KE-WQ-T Änd-Stand: k-Mai-2021		