Wireless

4403005751_20080213

Installation (EN) **Installazioni** (IT) **ANBAU** (DE)
Montages (FR) **Instalación** (ES) **Installatie** (NL)

A). PHYSICAL DESCRIIPTIONS

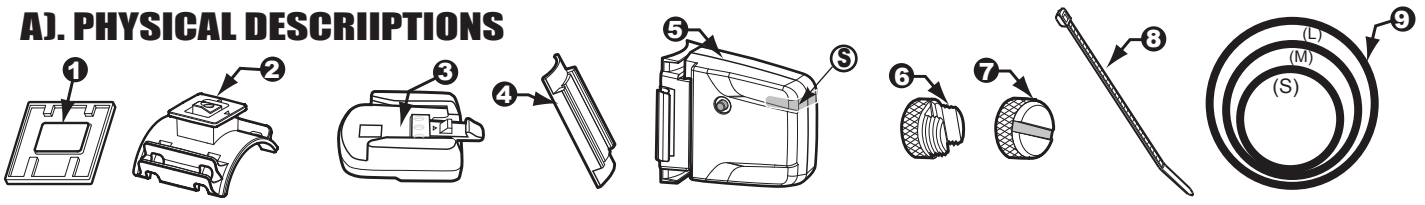

EN	IT	DE	FR	ES	NL
1. Rubber pad 2. Bracket base 3. Bracket 4. Transmitter rubber pad 5. Speed Transmitter Ⓢ Sensing point 6. Magnet 7.Magnet cap 8.Cable ties 9.O-ring	1.Spessore in gomma 2. Supporto staffa 3. Staffa 4. Spessore in gomma Trasmettitore 5. Velocità Trasmettitore Ⓢ Punto di percependo 6. Magnet 7. Coprimagnete 8. Fascette 9. l'anello torico	1. Gummimatte 2. Halterbasis 3. Halter 4. Gummimatte für sender 5. Geschwindigkeit sender Ⓢ Abtastpunkt 6. Magnet 7. Magnetischer Verschlussstopfen 8. Kabelbinder 9. O-ring	1. Patin de caoutchouc 2. Base de support 3. Fixation 4. Patin de caoutchouc du Émetteur 5. Vitesse Émetteur Ⓢ Point sentant 6. Aimant 7. Bouchon d'aimant 8. Attaches de fil 9. Le joint torigue	1. Almohadilla de goma 2. Base del soporte 3. Soporte 4. Almohadilla de goma de Transmisor 5. Velocidad Transmisor Ⓢ Punto que presiente 6. Imán 7.Cubierta del imán 8.Unión para cables 9.La junta tórica	1. Rubberen strip 2. Beugelbasis 3. Beugel 4. Rubberen strip Zender 5. Snelheid Zender Ⓢ Voelend punt 6. Magneet 7. Magneetkap 8. Kabelbinders 9. O-ring

B). BRACKET INSTALLATION

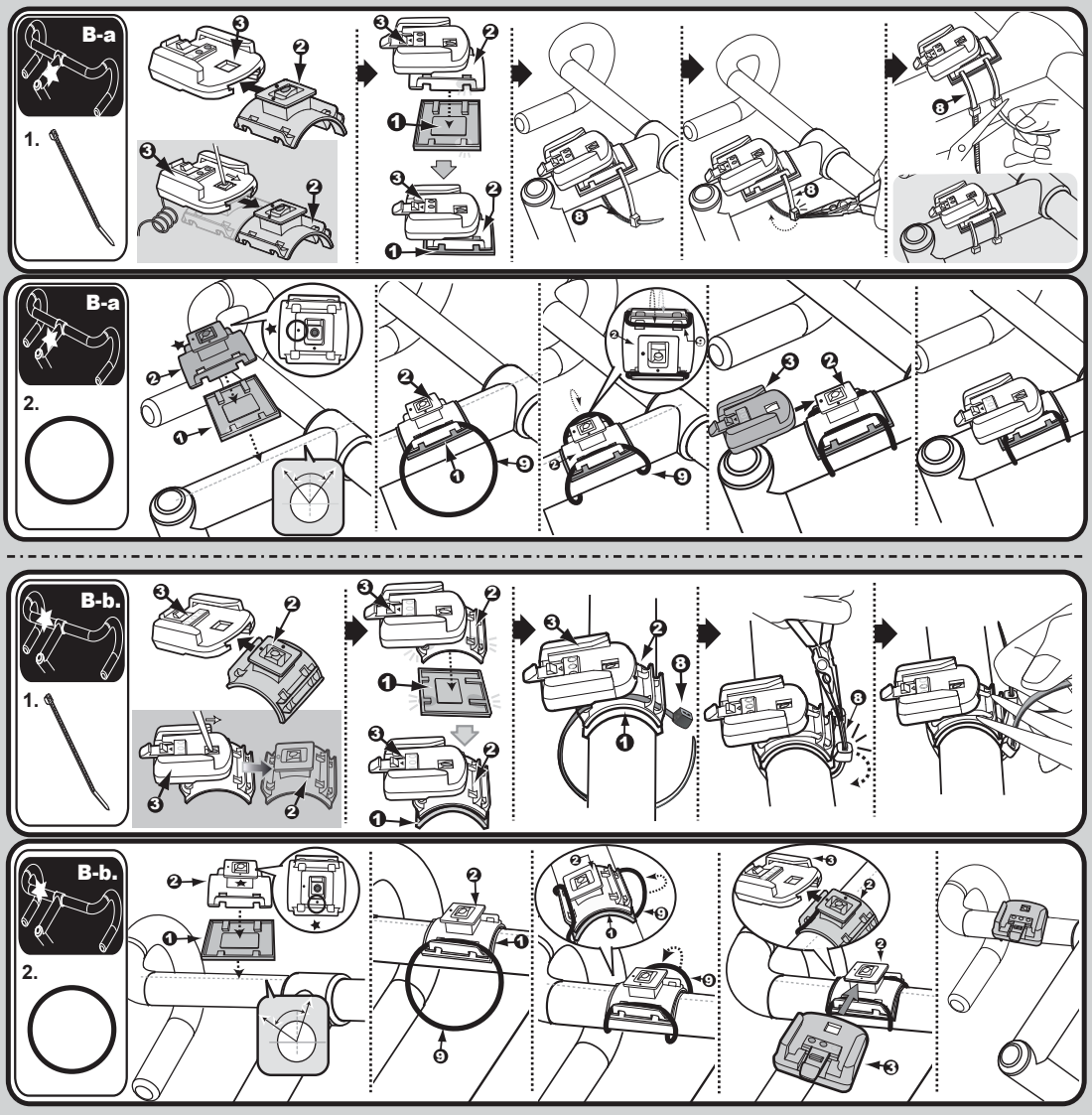

EN

Bracket ③ could be installed either on stem (**B-a.**) or on handlebar (**B-b.**) by a 90° variation of the bracket base ②.

1. Option Cable tie ⑧ should be well cut and hidden to avoid any injury when sliding the main unit on.
2. Option O-ring ⑨ please refer to figure (**2.**)

IT

La staffa ③ può essere montata sull'asta (**B-a.**) o sul manubrio (**B-b.**) modificando di 90° la posizione dell'apposito supporto staffa ②.

1. Il cavo va accuratamente accorciato e riposto per evitare qualsiasi ferita quando si inserisce l'unità principale.
2. Opzioni l'anello torico ⑨ vedi Figura (**2.**)

DE

Der Halter ③ kann entweder an der Lenkstange (**B-a.**) oder an der Griffstange (**B-b.**) bis zu einem 90°-Winkel zur Halterbasis montiert werden ②.

1. Achten Sie darauf, dass die Kabelbinden ⑧ säuberlich abgeschnitten und entsprechend kaschiert sind, um Verletzungen beim Einschieben des Computers auf den Halter zu vermeiden.
2. Optionen O-ring ⑨ mit dem kabelbinder befestigen (Bild **2.**)

FR

Le support ③ peut être installé soit sur le guidon (**B-a.**), soit sur le cintre (**B-b.**) en faisant pivoter de 90 º la base de support ②.

1. Les attaches de câble doivent être soigneusement coupées et cachées pour éviter toute blessure lors de l'insertion de l'unité principale.
2. Option du joint torigue ⑨ voir ill. (**2.**)

ES

El soporte ③ puede instalarse en el vástago (**B-a.**) o en el manillar (**B-b.**) girando 90° la base del soporte ②.

1. Los sujetacables ⑧ deberían cortarse y esconderse bien para evitar cualquier tipo de daño al introducir la unidad principal.
2. Opcional la junta tórica ⑨ véase figura (**2.**)

NL

De bracket ③ moet worden gemonteerd op de stuurpen (**B-a.**) of het stuur (**B-b.**) door de bracketbasis 90˚te draaien ②.

1. De kabelbinder ⑧ moet goed zijn afgesneden en verborgen, om verwondingen te voorkomen als u de computer op de fiets schuift.
2. Optie O-ring ⑨ zie afbeelding (**2.**)

C). SPEED TRANSMITTER AND MAGNET INSTALLATIONS

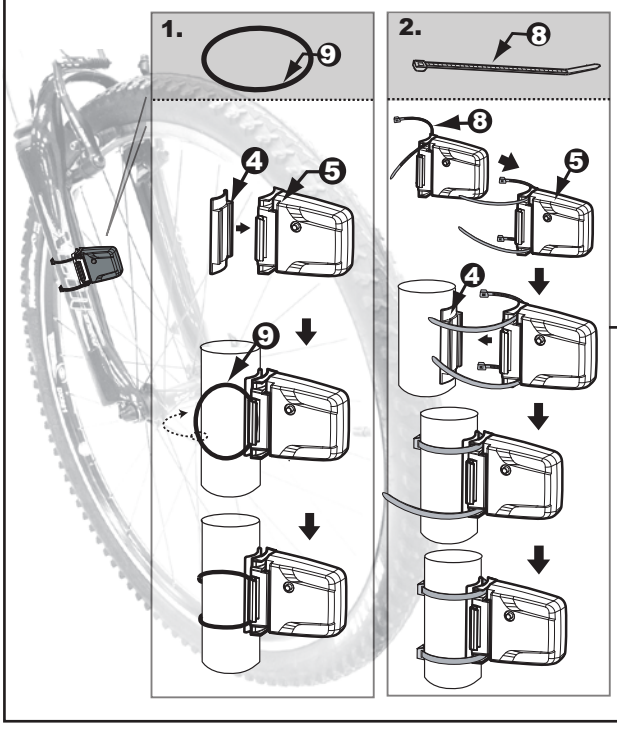

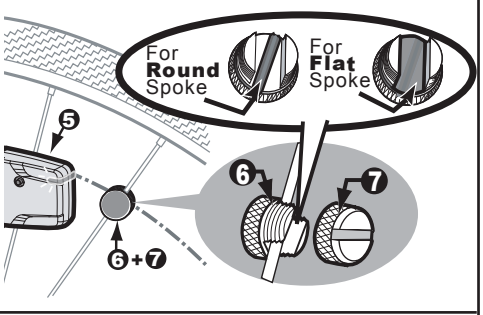

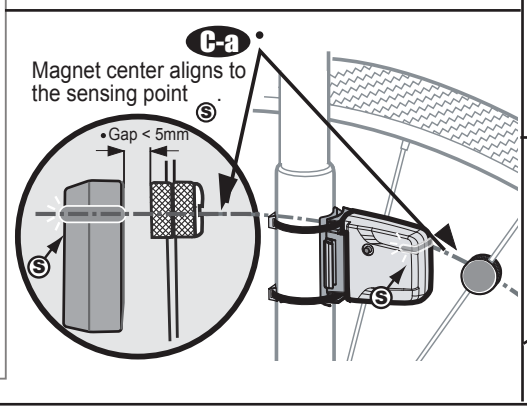

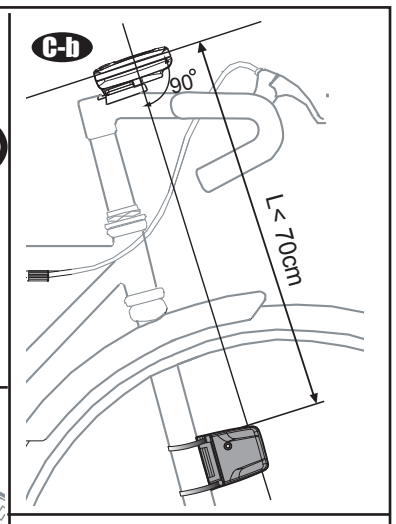

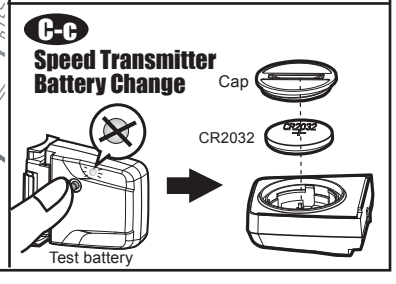

EN SPEED TRANSMITTER AND MAGNET INSTALLATIONS

1.Options to Install the Speed Transmitter (**1**And **2.**)
2.Installation the speed Transmitter unit on the right front fork with rubber pad.
3.Installation the magnet on one spoke of the front wheel and let the magnet face the sensing point.
4.Adjust the relative position between the main unit and the speed Transmitter, according to the following key points:
a). It will receive a stronger wireless signal if the speed Transmitter is more close to the main unit.
The arrow of the speed Transmitter must point to the main unit, and install the speed Transmitter as close to the main unit as possible and within 70 cm to get a better wireless performance.
It is workable when the arrow symbol is down , but keeping the arrow up is better because its sensing distance is shorter than with the arrow down.
b). Adjust the installation angle of the speed Transmitter to aim at the direction of the main unit within +/- 15°, the best performances is at vertical direction (90°) between the speed Transmitter arrow and the battery cap of the main unit.
c).Adjust the magnet fixed position to let the center of the magnet align to the sensing point.
d).Adjust the sensor to let the gap between the magnet and the sensing point is about 5mm .
5.Fix all parts and get ready for riding.

TEST

1.The main unit has a "Slide On/Off Detecting Switch" (patents pending) to turn ON/OFF the power of the wireless receiver. It can receive the wireless wheel signal only after the main unit is slid onto the bracket.
2. Spin the front wheel to check if installation is correct. Installation is correct if the main unit flickers "WIRELESS* " symbol. It is an incorrect installation if there is no symbol of "wireless* symbol". Please check the relative position among the main unit, the speed Transmitter and the magnet, or refer to the trouble-shooting table.
* "WIRELESS* " symbol could be varied by different model.

THE WIRELESS SYSTEM AND PERFORMANCES

1. The speed Transmitter transits the wheel rotating signal to the receiver in the main unit by the wireless transmission. To prevent the receiver from interfering by other wireless noises and causing the main unit to display false data, install the speed Transmitter according to the following key points to get better performance.
a). The receiver is designed to receive a signal with only a certain direction and angle to reduce the noise interference from other sources. Adjust the installation angle of speed Transmitter to aim at the direction to the main unit within a +/- 15° angle, the best performance is at a vertical direction.
b). The receiver will receive a stronger wireless signal if the speed Transmitter is more close to the receiver. A stronger sensing signal not only has better noise immunity, but also increases the speed Transmitter battery's operating life. For good wireless performance, please install the speed Transmitter as close to the main unit as possible and within 70 cm .
2. Precaution
This computer has almost no cross-talking interference when 2 bicycles carrying the same or similar wireless cycle computers are ridden side by side, as long as the cross-distance is over 40cm .
3. This computer has a "Slide On/Off Detecting Switch" to check the main unit to slide on/off from the bracket.
a). To reduce the power consumption of the main unit to increase the battery operation life, but also to delete all indoor electro-magnetic interference from electrical equipment (such as PC monitors, handy -phones, etc.). It will turn off the power supply of the receiver when the main unit takes off from the bracket.
b). The main unit can only receive the wheel signal after it is slid onto the bracket.

SPEED TRANSMITTER BATTERY CHANGE (C-c)

a). The patent-pending speed Transmitter circuit is designed to reduce power consumption; a 3V battery (typically an CR2032) can operate for over 24,000km (15,000miles) riding distance or 1 years.
b). Replace a new battery when the speed Transmitter battery power is nearly exhausted, otherwise the transmission power of the wheel signal will be weak, causing the main unit to display unstable data.
c). Replace with a new CR2032 battery with the positive (+) pole toward the speed Transmitter cap.

IT MONTAGGIO DEL VELOCITÀ TRASMETTITORE E DEL MAGNETE

1. Il Velocità Trasmettitoree PER WIRELESS può essere installato .(**1**, e **2**.)
2. Montare l'unità del Velocità Trasmettitore sulla forcella anteriore destra con lo spessore in gomma.
3. Montare il magnete su uno dei raggi della ruota anteriore e fare in modo che il magnete sia posizionato di fronte alla Punto di percependo.
4. Regolare la distanza tra l'unità principale e il Velocità Trasmettitore, seguendo i seguenti punti:
   a). Il segnale è più forte se il Velocità Trasmettitore si trova più vicino all'unità principale. La freccia del Velocità Trasmettitore deve essere rivolta verso l'unità principale. Per ottenere una migliore prestazione, installare il Velocità Trasmettitore il più vicino possibile all'unità principale, e comunque a meno di 70cm.
   La freccia può anche essere rivolta verso il basso ma in realtà è meglio se la sua direzione è verso l'alto perché la distanza di percezione è minore rispetto a quando la freccia è rivolta verso il basso.
   b). Regolare l'angolo di installazione del Velocità Trasmettitore di modo che sia rivolto in direzione dell'unità principale entro +/- 15°. Le migliori prestazioni si ottengono con una direzione verticale (90°) tra la freccia del Velocità Trasmettitore e il coperchio della batteria dell'unità principale.
   c). Regolare la posizione fissa del magnete di modo che il centro del magnete si allinei con la Punto di percependo.
   d). Regolare il Velocità Trasmettitore di modo che la distanza tra il magnete e la Punto di percependo sia circa 5 mm .
5. Serrare tutti gli elementi e prepararsi all'attività fisica.

TEST

1.L'unità principale è dotata di un "dispositivo di alloggiamento ON/OFF" (brevettato) che attiva/disattiva il ricevitore senza fili. Esso può ricevere il segnale della ruota solo dopo che l'unità principale è perfettamente alloggiata nel supporto.
2. Per verificare che l'installazione sia stata effettuata correttamente, far girare la ruota anteriore. L'installazione è corretta se sull'unità principale lampeggia il simbolo "WIRELESS* ". L'installazione non è corretta se invece il simbolo "WIRELESS* ". non compare. Controllare la posizione relativa tra l'unità principale, il Velocità Trasmettitore e il magnete o fare riferimento alla tavola di identificazione guasti.

* "WIRELESS* " Il simbolo indicante il collegamento wireless può variare a seconda del modello in uso.

IL SISTEMA SENZA FILI E LE SUE PRESTAZIONI

1. Per mezzo della trasmissione senza fili, il Velocità Trasmettitore trasmette il segnale della ruota in movimento al ricevitore che si trova all'interno dell'unità principale. Per evitare che il ricevitore subisca interferenze da parte di altri apparecchi senza fili e che l'unità principale registri dati errati, così come per ottenere le migliori prestazioni, installare il Velocità Trasmettitore seguendo attentamente i punti di seguito riportati.
   a). Al fine di ridurre eventuali interferenze da altre fonti, il ricevitore è studiato in modo tale da ricevere solo il segnale proveniente da una certa direzione e con una data angolazione. Regolare l'angolo di installazione del Velocità Trasmettitore di modo che sia rivolto in direzione dell'unità principale (entro un angolo di +/- 15°). La migliore prestazione si ottiene se la direzione è verticale.
   b). Il ricevitore riceverà un segnale più forte se il Velocità Trasmettitore è più vicino al ricevitore. Un segnale più forte, non solo ha una migliore immunità contro le interferenze, ma aumenta anche la durata della batteria del Velocità Trasmettitore. Al fine di ottenere una migliore prestazione, installare il Velocità Trasmettitoree il più vicino possibile all'unità principale e a meno di 70 cm.
2. Precauzione
   Questo computer non subisce quasi per nulla interferenze quando due biciclette dotate di computer uguali o simili corrono l'una affianco all'altra, purché la distanza sia superiore ai 40 cm.
3. Questo computer ha diversi brevetti, uno dei quali il " Dispositivo di alloggiamento on/off " per accertare che l'unità principale sia correttamente alloggiata o meno nel supporto.
   a). Per ridurre il consumo di energia dell'unità principale (e quindi far aumentare la durata della batteria), ma anche per cancellare tutte le interferenze elettromagnetiche domestiche dovute ai dispositivi elettrici che si trovano all'interno di un ambiente chiuso (per es. monitor di PC, telefoni cellulari ecc.), l'alimentazione del ricevitore viene interrotta quando l'unità principale viene tolta dal supporto.
   b). L'unità principale può ricevere il segnale della ruota solo dopo che è stata alloggiata nel supporto.

SOSTITUZIONE DELLA BATTERIA DEL VELOCITÀ TRASMETTITORE (C-c)

a). Il circuito di trasmissione brevettato e studiato per ridurre il consumo di energia; una batteria da 3V puo funzionare riuscendo a coprire una distanza di oltre 24,000 km (15,000 miglia) o restando in funzione per due anni.
b). Sostituire questa batteria quando si sostituisce anche quella dell'unita principale, altrimenti la forza di trasmissione del segnale della ruota sara debole, e l'unita principale potrebbe riportare dei dati instabili.
c). Collocare la nuova batteria CR2032 facendo attenzione che il polo positivo (+) sia rivolto verso il coperchio.

DE MONTIERUNG DES GESCHWINDIGKEIT SENDER UND DES MAGNETEN

1. Möglichkeiten zur Montage des Drahtlosen Drehzahl-Geschwindigkeit sender (**1** und **2**.)
2. Befestigen Sie mit der Gummiunterlage den Geschwindigkeit sender an der rechten Vordergabel .
3. Montieren Sie den Magneten an einer der Speichen des Vorderrades und achten Sie darauf, daß der Magnet zur Abtastpunkt gerichtet ist.
4. Korrigieren Sie die relevante Position zwischen dem Hauptteil und dem Geschwindigkeit sender, indem Sie den folgenden Schlüsselanweisungen folgen:
   a). Es wird ein stärkeres kabelloses Signal übertragen, je näher der Geschwindigkeit Übermittler an der Haupteinheit befestigt ist.
   Der Pfeil des Geschwindigkeit sender muß zum Hauptteil zeigen. Befestigen Sie den Geschwindigkeit sender so nah wie möglich, zwischen 70 cm am Hauptteil, um eine bessere kabellose übertragung zu bekommen .
   Die Signalübertragung funktioniert zwar auch, wenn der Pfeil nach unten gerichtet ist, Jedoch ist es besser den Pfeil nach oben zeigen zu lassen, weil so die Übertragungsentfernung kürzer ist, als wenn der Pfeil nach unten zeigt.
   b).Korrigieren Sie den, nach den Anbau entstandenen, Winkel des Geschwindigkeit sender so, daß er in die Richtung des Hauptteils mit einem Streuwinkel von +/- 15° zeigt. Die besten Ergebnisse erzielt man in einer senkrechten Position (90°) zwischen den Geschwindigkeit sender und den Batteriedeckel des Hauptteiles .
   c). Korrigieren Sie die Endposition des Magneten so, daß die Mitte des Magneten eine Linie mit der Abtastpunkt bildet .
   d).Korrigieren Sie den Geschwindigkeit sender so, daß die Lücke zwischen den Magnetenund der Abtastpunkt ungefähr 5 mm beträgt .
5. Montieren Sie sämtliche Teile und schwingen Sie sich auf's Rad.

TEST-ABSCHNITT

1.Das Hauptteil hat einen "Ein/Aus- Schiebeschalter " um die Stromzufuhr zu den kabellosen Empfänger ein- oder auszuschalten. Das kabellose Signal kann nur empfangen werden, wenn das Hauptteil auf die Halterung geschoben ist.
2. Drehen Sie das Vorderrad um zu überprüfen, ob die Installation korrekt ist. Die Installation ist korrekt, wenn im Hauptteil das Symbol "WIRELESS* " aufflackert. Die Installation ist nicht korrekt, wenn das Symbol "WIRELESS* " nicht erscheint. Bitte überprüfen Sie in diesem Fall die relevante Lücke zwischen dem Hauptteil, den Geschwindigkeit sender und den Magneten oder schauen sie im Kapitel "Fehlerbeseitigung" nach.

* "WIRELESS* " Das Funksymbol ("Wireless") kann je nach Modellausführung variieren.

DAS KABELLOSE SYSTEM UND SEINE LEISTUNGEN

1. Der Geschwindigkeit sender überträgt die Signale der Radumdrehungen an das Hauptteil durch eine kabellose Übertragung. Um zu verhindern, daß der Empfang von anderen kabellosen Übertragungen gestört wird und so falsche Werte angezeigt werden, installieren Sie die Übertragunseinheit entsprechend der folgenden Schlüsselanweisungen, und erzielen Sie so eine bessere Leistung:
   a). Der Empfänger ist entwickelt Signale nur aus einer bestimmten Richtung und Winkel zu empfangen. So werden Signalkonflikte mit anderen Sendequellen reduziert. Korrigieren Sie den, nach der Installation entstandenen, Winkel der Übertragungseinheit so, daß er mit einem Streuwinkel von +/- 15° zum Hauptteil zeigt. Die besten Übertragungswerte werden in einer senkrechten Position erzielt.
   b). Der Empfänger empfängt ein stärkeres Signal, wenn die Übertragungseinheit näher am Empfänger ist. Darüberhinaus ist ein stärkeres Signal gegenüber Signalkonflikten mit anderen Sendequellen besser geschützt und weiterhin erhöhen Sie so die Lebensdauer der Batterie der Übertragungseinheit. Um eine gute kabellose Übertragung zu erreichen, befestigen Sie bitte die Übertragungseinheit so nah wie möglich am Hauptteil, zwischen 70 cm .
2. Vorsichtsmaßnahmen
   Dieser Computer hat fast keine Übertragungskonflikte wenn ein zweites Fahrrad mit einem ähnlichen kabellosen Fahrradcomputer nebenher fährt, solange die Entfernung zwischen beiden Fahrrädern größer als 40 cm ist.
3. Dieser Computer besitzt einige patentierte Komponenten: eine davon ist der "Ein/Aus- Schiebeschalter" der feststellt ob das Hauptteil auf die Halterung geschoben ist oder nicht.
   a). Es schaltet automatisch die Stromzufuhr zu den Empfänger aus, sobald das Hauptteil von der Halterung genommen wird. Der Zweck dieser Entwicklung ist es nicht nur den Stromverbrauch des Hauptteiles zu reduzieren und so die Lebensdauer der Batterie zu erhöhen, sondern auch alle internen elektromagnetischen Wellen zu verhindern, die Konflikte mit anderen Elektrogeräten (PC-Monitore, Handies, etc.) auslösen könnten.
   b). Das Hauptteil kann nur Radsignale empfangen, wenn es komplett auf die Halterung geschoben ist.

WECHSEL DER BATTERIE DES GESCHWINDIGKEIT SENDER (C-c)

a). Die patentierte Geschwindigkeit sender ist so entwickelt, das der Stromverbrauch so gering wie moglich ist. Eine 3V kann so uber eine Fahrstrecke von 24 000 km (15,000 Meilen) oder 1 Jahren genutzt werden.
b). Ersetzen Sie die alte Batterie durch eine neue, sobald die Batterie des Geschwindigkeit sender fast verbraucht ist. Andernfalls wird die Ubertragung des Signales immer schwacher, was dazu fuhren kann, das das Haupteil fehlerhafte Werte anzeigt.
c). Ersetzen Sie die alte Batterie durch eine neue CR2032 Batterie. Der positive Pol (+) mus in Richtung des sender deckels zeigen.

FR MONTAGE DU VITESSE EMETTEUR ET DE L'AIMANT

1. Deux options permettent d'installer le CAPTEUR SANS FIL DU Vitesse Emetteur (**1** et **2**.)
2. Montez le détecteur sur la fourche avant (côté droit), sur un coussinet de caoutchouc.
3. Fixez l'aimant sur un rayon de la roue avant, face aux Point sentant.
4. Ajustez la position relative entre l'unité principale et le détecteur, en tenant compte des points suivants:
   a). Le signal sans fil sera plus fort si le détecteur est situé plus près de l'unité principale, c'est-à-dire en deçà de 70 cm . La flèche du Vitesse Emetteur doit pointer vers l'unité principale.
   Le Vitesse Emetteur fonctionne même si la flèche pointe vers le bas ; toutefois, le signal sera plus fort si la flèche pointe vers le haut parce que la distance de détection est plus courte.
   b). Ajustez l'angle d'installation du Vitesse Emetteur pour que celui-ci pointe en direction de l'unité principale (+/- 15°). Vous obtiendrez de meilleures performances si le détecteur est installé en position verticale (90°), entre la flèche du Vitesse Emetteur et le compartiment de la pile de l'unité principale.
   c). Ajustez la position de l'aimant en alignant le centre de l'aimant sur les Point sentant.
   d). Ajustez le Vitesse Emetteur pour que l'écart entre l'aimant et les Point sentant soit d'environ 5 mm .
5. Fixez toutes les pièces et préparez-vous pour la course.

TEST

1. L'unité principale est dotée d'un «bouton de détection de mise en place » (brevets en instance), qui permet de mettre sous/hors tension (ON/OFF) le récepteur sans fil. Ainsi, le signal sans fil émanant de la roue n'est reçu que si l'unité principale a été glissée sur le support.
2. Faites tourner la roue avant pour vérifier si l'installation a été bien faite. L'installation est correcte si le symbole "WIRELESS* " clignote sur l'unité principale. Elle est incorrecte si le symbole "WIRELESS* " ne s'affiche pas. Vérifiez alors la position relative de l'unité principale, du Vitesse Emetteur et de l'aimant ou reportez-vous au tableau de dépannage.

"WIRELESS "Le symbole « sans fil » peut varier en fonction du modèle.

LE SYSTÈME SANS FIL ET SES PERFORMANCES

1. Le détecteur transmet le signal de rotation de la roue au récepteur de l'unité principale grâce à une technologie sans fil. Pour empêcher les interférences provenant d'autres signaux sans fil d'atteindre le récepteur et d'entraîner l'affichage de fausses données sur l'unité principale et aussi pour obtenir de meilleures performances, installez le Vitesse Emetteur en suivant les étapes ci-dessous.
   a). Le récepteur est conçu pour recevoir un signal selon une direction et un angle précis, ce qui permet de réduire les interférences dues aux bruits émanant d'autres sources. Ajustez l'angle d'installation du Vitesse Emetteur pour que celui-ci pointe dans la direction de l'unité principale à un angle de +/- 15°; la position verticale fournira les meilleures performances.
   b). Plus la distance entre le Vitesse Emetteur et le récepteur est courte, plus le signal sans fil est fort. Un signal plus fort a non seulement une meilleure immunité aux bruits, mais il contribue aussi à améliorer la durée de vie de la pile du Vitesse Emetteur. Donc, pour obtenir de bonnes performances sans fil, installez le Vitesse Emetteur aussi près que possible de l'unité principale, c'est-à-dire en deçà de 70 cm .
2. Précaution
   Cet ordinateur ne subit presque qu'aucune perturbation par diaphonie lorsque 2 bicyclettes munies des mêmes modèles de vélo-compteurs sans fil ou de compteurs similaires roulent côte à côte, pourvu que la distance transversale dépasse 40 cm .
3. Le «bouton de détection de mise en place » permet d'insérer l'unité principale sur le support ou de l'en retirer.
   a). Cette fonction sert non seulement à réduire la consommation d'énergie afin d'augmenter la durée de vie de la pile, mais aussi à supprimer toutes les interférences électromagnétiques internes provenant d'équipements électriques tels que les écrans d'ordinateur, les téléphones sans fil, etc. Ce bouton coupe l'alimentation du récepteur lorsque vous retirez l'unité principale du support.
   b). L'unité principale ne reçoit le signal de la roue qu'une fois installée sur le support.

CHANGEMENT DE LA PILE DU VITESSE EMETTEUR (C-c)

a). Le circuit du Vitesse Emetteur (brevet en instance) a ete concu pour reduire la consommation d'energie; une pile de 3 V (habituellement une CR2032) fonctionnera sur une distance de plus de 24 000 km (15 000 miles) ou pendant 1 ans.
b). Installez une nouvelle pile lorsqu'elle est presque a plat, sinon la puissance de transmission du signal provenant de la roue sera affaiblie, et l'unite principale pourrait alors fournir des donnees non fiables.
c). Inserez une nouvelle pile CR2032 en dirigeant la borne positive (+) vers l'exterieur.

ES MONTAJE DEL VELOCIDAD TRANSMISOR Y DEL IMÁN

1. Hay dos opciones para instalar el Velocidad Transmisor INALÁMBRICO (**1**. Y **2**.)
2. Ponga la unidad del Velocidad Transmisor en la horquilla delantera con la almohadilla de goma.
3. Monte el Imán en un radio de la rueda delantera y deje el imán de cara a la Punto que presiente.
4. Ajuste la posición relativa entre la unidad principal y el Velocidad Transmisor, siguiendo los puntos claves que se indican a continuación:
   a). Recibirá una señal más potente si el Velocidad Transmisor está más cerca de la unidad principal.
   La flecha del Velocidad Transmisor debe apuntar a la unidad principal, y el Velocidad Transmisor ha de estar instalado lo más cerca posible de la unidad y a unos 70cm para conseguir un mejor funcionamiento.
   Se puede trabajar cuando el símbolo del a flecha está hacia abajo , pero es mejor mantener la flecha hacia arriba porque la distancia al Velocidad Transmisor es menor que cuando la flecha está hacia abajo.
   b). Ajuste el ángulo de instalación del Velocidad Transmisor para apuntar en la dirección de la unidad principal dentro de +/-15°, los mejores resultados se obtienen con una inclinación vertical (90°) entre la flecha del Velocidad Transmisor y la tapa de la pila de la unidad principal.
   c). Ajuste la posición fija del imán de forma que el centro del mismo esté alineado con la Punto que presiente.
   d). Ajuste el Velocidad Transmisor de forma que el espacio entre el imán y la Punto que presiente sea de unos 5 mm .
5. Fijar todas las piezas y prepararse para montar en bicicleta.

PRUEBA

1. La unidad principal tiene un "Conmutador de Detección de encendido y apagado de soporte " (pendientes de patentes) para encender/apagar la energía del receptor inalámbrico. Solo puede recibir la señal inalámbrica después de haber sido introducido en el soporte.
2. Ruede la rueda delantera para ver si la instalación se ha realizado correctamente. La instalación es correcta si en la unidad principal parpadea el símbolo "WIRELESS* ". La instalación es incorrecta si no está el símbolo "WIRELESS* ". Compruebe la posición relativa en la unidad principal, el Velocidad Transmisor y el imán, o vea la tabla de problemas.

"WIRELESS " El "símbolo inalámbrico" podría variar según el modelo.

EL SISTEMA INALÁMBRICO Y SUS EJECUCIONES

1. El sensor transmite la señal de rotación de la rueda al recibidor en la unidad central mediante la transmisión inalámbrica. Para evitar que el receptor sea interferido por otras señales inalámbricas, ruido y cause que la unidad principal muestre datos falsos, instale el Velocidad Velocidad Transmisor según los siguientes puntos clave para conseguir un mejor desempeño.
   a). El receptor está diseñado para recibir la señal de una dirección especifica y ángulo especifico, para reducir el nivel de ruido de otras fuentes. Ajuste el ángulo de transmisión para apuntar en la dirección de la unidad principal con un ángulo de unos a +/- 15°, el mejor desempeño se desarrolla en vertical.
   b). El receptor recibirá una señal inalámbrica más potente si el Velocidad Transmisor esta más cerca del receptor. No señal más fuerte no solo es más inmune a los ruidos, sino que además aumenta la vida operativa de la pila del Velocidad Transmisor. Para un buen desempeño inalámbrico, sea tan amable de instalar el Velocidad Transmisor lo más cerca posible de la unidad principal y dentro de unos 70 cm .
2. Precauciones
   este ordenador apenas tiene interferencias cuando 2 bicicletas con aparatos idénticos o parecidos son montadas lado a lado, siempre y cuando la distancia de cruce sea superior a 40 cm .
3. Este ordenador tiene un " Conmutador de Detección de Distribuidor " para comprobar si la unidad principal se ha salido o no del apoyo.
   a). Para reducir el consumo de energía de la unidad principal y aumentar el tiempo de vida de la pila, pero también eliminar todas las interferencias electromagnéticas internas y equipamiento eléctrico (como monitores de ordenador, teléfonos móviles, etc.). Se apagará la energía cuando el receptor se saque del soporte.
   b). La unidad principal solo puede recibir la señal de la rueda después de estar situada en el apoyo.

CAMBIO DE PILA PARA EL VELOCIDAD TRANSMISOR (C-c)

a). El circuito Velocidad Transmisor pendiente de patente esta disenado para reducir el consumo de energia; una pila de 3V (la tipica CR2032) funciona durante una distancia de mas de 24,000 km. (15,000 millas) o 1 anos.
b). Substituya la nueva pila cuando la antigua este a punto de acabarse, sino, el energia de transmision sera poca, haciendo que la unidad principal muestre datos inestables.
c). Cambiela por una nueva pila CR2032 con el polo positivo (+) hacia el Transmisor cap.

NL MONTAGE SNELHEID ZENDER EN MAGNEET

1. U kunt de DRAADLOZE Snelheid Zender op twee manieren installeren (**1** en **2**).
2. Monteer de Snelheid Zender-eenheid op de rechtervoorvork met de rubberen strip.
3. Monteer de magneet10 op een spaak van het voorwiel en richt deze op de Voelend punt.
4. Pas de relatieve positie tussen de hoofdeenheid en de Snelheid Zender aan. Let daarbij op de volgende punten:
   a). Als de Snelheid Zender dichter bij de hoofdeenheid zit, zal de draadloze ontvangst van het signaal sterker zijn.
   De pijl op de Snelheid Zender moet op de hoofdeenheid gericht zijn. Om de draadloze ontvangst te verbeteren, dient de Snelheid Zender zo dicht mogelijk bij de hoofdeenheid geïnstalleerd te worden (op 70 cm).
   Het pijlsymbool kan naar beneden gericht worden . Het is echter beter om de pijl omhoog te houden, omdat dan de afstand tot de hoofdeenheid kleiner is.
   b). Pas de hoek van de Snelheid Zender zo aan dat deze in een hoek van +/- 15° op de hoofdeenheid staat. De beste resultaten krijgt u als de Snelheid Zender verticaal staat en er een hoek is van (90°) tussen de Snelheid Zender en de batterijdeksel van de hoofdeenheid.
   c). Pas de vaste positie van de magneet zo aan dat het midden van de magneet op gelijke hoogte komt te staan met Voelend punt.
   d). Pas de stand van de Snelheid Zender zo aan dat de opening tussen de magneet en de Voelend punt ongeveer 5mm is.
5. Monteer alle onderdelen en bereid u voor op de tocht.

TEST

1. De hoofdeenheid heeft een "Schuifdetectie-schakelaar " waarmee de draadloze ontvanger AAN en UIT kan worden gezet. Het draadloze signaal van het wiel kan alleen worden ontvangen als de hoofdeenheid op de beugel geschoven is.
2. Draai het voorwiel en controleer of alles juist is geïnstalleerd. Als het symbool "WIRELESS* " op de hoofdeenheid knippert, is de installatie juist uitgevoerd. Als de installatie niet juist is uitgevoerd zal het symbool "WIRELESS* " niet verschijnen. Mocht het laatste het geval zijn, controleer dan de relatieve positie van de hoofdeenheid, de Snelheid Zender en de magneet, of kijk in de tabel Problemen.

* "WIRELESS* " Het symbool voor draadloos kan per model verschillen.

HET DRAADLOZE SYSTEEM/PRESTATIES

1. De Snelheid Zender verstuurt draadloos het signaal van de wielrotatie naar de ontvanger in de hoofdeenheid. Om de prestaties van het apparaat te verbeteren dient u bij het installeren van de Snelheid Zender op de volgende punten te letten, opdat er geen interferentie zal optreden met andere draadloze apparatuur en er dus geen foutieve gegevens zullen worden afgebeeld op het scherm.
   a). De ontvanger is ontworpen om alleen signalen uit een bepaalde richting onder een bepaalde hoek te ontvangen, zodat interferentie van andere bronnen wordt teruggedrongen. De Snelheid Zender dient gericht te zijn op de hoofdeenheid, met een hoek van +/- 15°. De beste prestaties verkrijgt u door de Snelheid Zender verticaal te plaatsen.
   b). Als de Snelheid Zender dicht bij de ontvanger zit, zal de ontvanger een sterker draadloos signaal ontvangen. Een sterker signaal van de Snelheid Zender is niet alleen beter bestand tegen achtergrondruis, maar verlengt tevens de levensduur van de batterij in de Snelheid Zender. Voor goede resultaten met draadloze ontvangst, dient u de Snelheid Zender zo dicht mogelijk bij de hoofdeenheid te plaatsen (op 70 cm).
2. Voorzorgsmaatregelen
   Deze computer interfereert nauwelijks met andere draadloze fietscomputers, zelfs niet als deze van een gelijk of gelijksoortig model zijn. De afstand tussen twee gelijk oprijdende fietsen die beide met draadloze fietscomputers zijn uitgerust dient wel meer dan 40 cm te zijn.
3. De computer is uitgerust met een "Schuifdetectie-schakelaar" die controleert of de hoofdeenheid op de beugel geschoven is.
   a). De schakelaar zal de stroomtoevoer van de ontvanger stoppen als de hoofdeenheid van de beugel wordt verwijderd. Hierdoor bespaart de hoofdeenheid energie en wordt de levensduur van de batterij verlengd. Tevens wordt de kwalijke invloed van alle elektromagnetische interferentie binnenshuis (PC-monitoren, draagbare telefoons, etc.) weggenomen.
   b). Het draadloze signaal van het wiel kan alleen worden ontvangen als de hoofdeenheid op de beugel geschoven is.

VERVANGING BATTERIJ SNELHEID ZENDER (C-c)

a).Het Snelheid Zender-circuit waarvoor patent is aangevraagd is energiezuinig; met een 3V batterij (meestal een CR2032) kunt u meer dan 24,000 km rijden (de maximale levensduur is 1 jaar).
b).Vervang de batterij van de Snelheid Zender als deze bijna op is. Doet u dit niet, dan zullen de verzonden signalen van het wiel steeds zwakker worden, hetgeen ertoe kan leiden dat de gegevens die op de hoofdeenheid worden weergegeven onstabiel worden.
c).Plaats een nieuwe CR2032 batterij met de positieve (+)kant naar de deksel toe.

D). MAIN UNIT MOUNTING

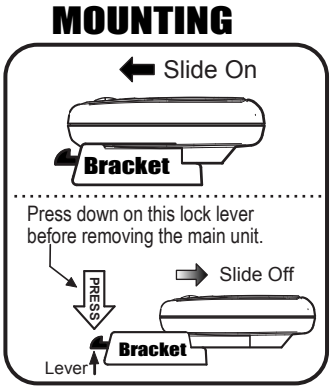

EN MAIN UNIT MOUNTING

1. Mount the main unit onto the bracket by sliding it from front to rear till it clicks into position.
2. This bracket is designed with a lock lever. It can lock up the main unit, ensuring that the main unit will not drop out while riding.
3. To remove the main unit, press down on the lock lever of the bracket then pull the main unit forward and off.

IT MONTAGGIO DELL'UNITA' PRINCIPALE

1. Montare l'unità principale sul supporto a slitta facendola scorrere dal davanti verso dietro finché non scatta nella sua posizione.
2. Il supporto è dotato di una leva a scatto che permette di fissare l'unità principale impedendo che questa scivoli fuori durante la corsa.
3. Per rimuovere l'unità principale, premere verso il basso leva di bloccaggio del supporto e poi sfilare l'unità principale tirandola in avanti.

DE MONTIERUNG DER HAUPTTEILS

1. Schieben Sie das Hauptteil auf die Halterung, indem Sie es von vorne nach hinten schieben, bis es in seine Position einrastet.
2. Die Halterung ist mit einem Verschlußhebel entwickelt. Dieser stellt sicher, daß das Hauptteil während der Fahrt nicht abfallen kann.
3. Um das Hauptteil zu lösen, drücken Sie den Verschlußhebel und ziehen Sie das Hauptteil nach vorn, bis Sie es gelöst haben.

FR MONTAGE DE L'APPAREIL

1. Montez l'appareil sur le support en le faisant glisser de l'avant vers l'arrière jusqu'à ce qu'il s'enclenche.
2. Ce support comporte un levier de blocage. Il bloque l'appareil: ainsi il ne tombera pas pendant que vous roulez.
3. Pour démonter l'appareil, appuyez sur le levier puis tirez l'appareil vers l'avant.

ES INSTALACIÓN DE LA UNIDAD PRINCIPAL

1. Instale la unidad principal en el bandaje deslizándola de delante hacia atrás hasta que haga clic y encaje en su posición.
2. Este bandaje ha sido diseñado con una palanca de cierre. Puede bloquear la unidad principal, asegurando que la unidad principal no se caerá mientras se esté montando en bicicleta.
3. Para retirar la unidad principal, presione hacia abajo la palanca de cierre del bandaje y después empuje hacia abajo y luego hacia fuera la unidad principal.

NL MONTAGE HOOFDEENHEID

1. Monteer de hoofdeenheid op de beugel door deze van voren naar achteren te schuiven totdat de eenheid in zijn positie vastklikt.
2. Deze beugel is uitgerust met een hendel. Met de hendel kan de hoofdeenheid worden vastgezet, zodat deze niet kan losraken tijdens het rijden.
3. Om de hoofdeenheid te verwijderen drukt u de beugelhendel naar beneden en trekt u de hoofdeenheid naar voren, totdat deze los komt.